HONDA

发电机组

EG4000CX · EG5000CX
EG6500CX · EG6500CXS

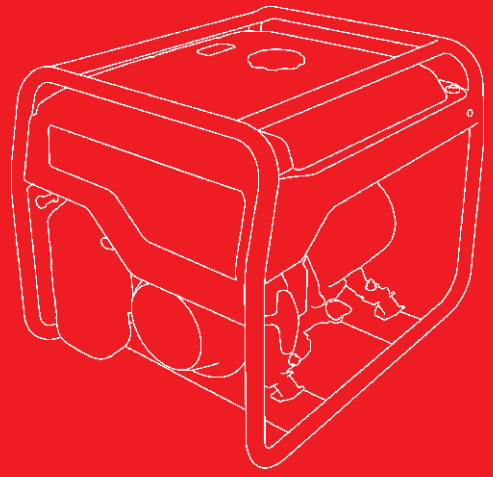

使用产品前请阅读使用说明书

保留备用

印刷无效

扫一扫，了解更多产品信息！

4XZ30C15
00X4X-Z30-C150

© Honda Motor Co.,Ltd. 2026

本田动力（中国）有限公司
地址：中国重庆市两江新区观月南路1号
邮编：401120
服务电话：4001800050/023-62793221
零件电话：023-62838501/62793199

中 YJ YJ A 000 00 00 00
PRINTED IN CHINA

使用说明书

本田动力（中国）有限公司

请随身携带此使用说明书，这样方便随时查阅。说明书为发电机组的永久部分，
转售发电机组时应随机组附上。

印刷无效
印刷无效
印刷无效
印刷无效
印刷无效
印刷无效

前言

感谢您选择了 Honda 的发电机组产品。

我们希望能帮助您有效、安全地使用此发电机组。本说明书包含了所有相关信息，请认真阅读。

当阅读此说明时，你会发现有些信息前标有**重要事项**标记。此相关信息主要用于帮您避免损坏发电机组、其它财产和环境。

我们建议您认真阅读保修条款，以更好、更全面地理解所涉及的范围和应尽的责任。

当您的发电机组需要进行保养时，请记住本田动力（中国）有限公司服务店是在 Honda 发电机组服务方面得到特别培训的。服务店将尽力满足您的需要，回答您的问题，让您感到满意。

此致

敬礼！

本田动力（中国）有限公司

印刷无效
印刷无效
印刷无效
印刷无效
印刷无效

安全性简言

您和他人的安全是非常重要的。安全地使用发电机组是您应尽的一个重要责任。

为了让您能更安全地使用，我们在一些标签和此说明书中提供了相关的操作程序和信息。这些信息将提醒您注意那些潜在的可能伤害您和他人的危险。

当然，我们无法提供给您操作、保养发电机组时潜在的全部的危险。您必须发挥自己的判断力进行判断。

您将发现以多种形式出现的重要的安全信息，包括：

●**安全标签**—贴在发电机组上。

●**安全信息**—安全警告标志⚠和三个警告词之一：**危险**、**警告**和**注意**。

这三个警告词的含义如下：

⚠ 危 险 **如果不遵守指示，将造成死亡或严重人身伤害。**

⚠ 警 告 **如果不遵守指示，可能造成死亡或严重人身伤害。**

⚠ 注 意 **如果不遵守指示，可能造成人身伤害。**

重要事项 **如果不遵守指示，发电机组或其它财物可能受损。**

●**安全性标题**—如*重要安全信息*。

●**安全性章节**—如*发电机组安全须知*。

●**前言**—如何正确安全地使用发电机组。

整本书都充满了重要安全信息—请仔细阅读。

印刷无效

目录

发电机组安全须知……6
重要安全信息 ……6
用户责任 ……6
一氧化碳中毒危险 ……6
触电危险 ……7
火灾、灼伤危险 ……7
加油注意事项 ……8
安全标签所在位置 ……9

控制面板 & 特色装置…… 10
组件 & 控制面板所在位置 …… 10
控制面板 …… 13
燃油阀 …… 13
风门把手 …… 13
发动机开关 …… 14
起动手把 …… 14
交流断路器 …… 15
特色装置 …… 15
机油警报系统 …… 15
发动机自动停止功能 …… 15
机油警报功能 …… 15
超速检测功能 …… 15
电压异常检测装置 …… 15
短路警示灯 …… 16
电压表 …… 16
接地端子 …… 16
燃油显示表 …… 17

操作前准备…… 18
你准备好了吗？…… 18
知识了解 …… 18
发电机准备好了吗？…… 18
检查发动机 …… 19

印刷无效

目录

检查蓄电池（仅对电启动型） …… 19

发电机组操作 …… 20

安全操作预防指南 …… 20

起动发动机 …… 21

停止发动机 …… 24

交流操作 …… 25

短路警示灯 …… 26

交流应用 …… 27

备用电源 …… 28

连接到建筑电气系统 …… 28

接地系统 …… 28

特别要求 …… 29

发电机组维护 …… 30

保养的重要性 …… 30

保养安全 …… 31

安全防范 …… 31

保养日程 …… 32

工具 …… 32

电源插头 …… 32

加燃油 …… 33

燃油推荐 …… 34

发动机机油油位检查 …… 35

发动机机油更换 …… 36

发动机机油推荐 …… 37

空气滤清器维护 …… 38

空滤器滤芯的清洗 …… 40

燃油滤杯的清洗 …… 41

火花塞维护 …… 42

蓄电池维护（仅对电启动型） …… 44

应急方法 …… 44

蓄电池检查 …… 45

保险丝（仅对电启动型） …… 46

印刷无效

目录

保管 …… 47
保管准备 …… 47
清洗 …… 47
燃油 …… 47
发动机机油 …… 49
保管注意事项 …… 50
移出使用 …… 50

运输 …… 51

意外问题处理 …… 52
发动机不启动 …… 52
发动机动力不足 …… 53
电插座无输出 …… 54

技术信息 …… 55
序列号位置 …… 55
高海拔操作的化油器更改 …… 56
规格 …… 57
接线图 …… 58

组件安装 …… 61
标准组件 …… 61
蓄电池边架件 …… 61
选购组件 …… 63
手柄安装 …… 63
两轮组件安装 …… 64
四轮组件安装 …… 65

索引 …… 66

印刷无效

发电机组安全须知

重要安全信息

Honda 发电机组是为使用适当功率需求的电器设备而设计的。其它用途将可能伤害用户，损坏发电机组和其它财产。

如果您遵循此说明书和发电机组上的提示，则可以预防大部分事故的发生，其中最常见的潜在危险将在下面进行阐述，同时提供保护你和他人的最佳方法。

用户责任

- 掌握如何在紧急情况下快速停止发电机组。
- 理解所有发电机组的控制器，输出插座和连接器的用途。
- 确保对任何一位操作者给予适当说明。在没有父母监督的情况下，不要让孩子操作发电机组。

一氧化碳中毒危险

- 排出废气中包含了有毒的无色、无味的一氧化碳气体。吸入该废气可能导致意识丧失，甚至死亡。
- 如果你在一个封闭或半封闭的地方运行发电机组，空气里有可能包含了大量的有毒的废气。
- 切勿在车库内、室内、或者开着的窗户或门边运行发电机组。

印刷无效

触电危险

- 若使用不当，发电机组产生的电力足以造成严重的电击，甚至触电死亡。
- 在潮湿的情况，如雨天或雪天，或在水池旁边，滴水环境，或是手湿的时候，使用发电机组或电器设备将可能导致触电死亡。请保持发电机组处于干燥状态。
- 如果发电机组放于户外储存，没有进行任何气候预防措施，则在每次使用前检查控制面板上的电器组件。水份或冰都将造成电器组件功能失灵或短路，这些都将引发触电。
- 除非专业电工在大楼安装了保护开关，否则不要将发电机组接到大楼的电路系统中。

火灾、灼伤危险

- 排气系统引起的高温足以点燃一些材料。

—运行期间将发电机组放置在距离大楼或其它设备至少 1 米远的位置。

—不要将发电机组密封起来。

—请将易燃品远离发电机组。

- 运行过程中消音器会变得非常热，并且停机后一段时间仍然保持一定的热度。这时，请小心不要触碰消音器，在将发电机组存于室内前先让发动机冷却。

印刷无效

加油注意事项

汽油是易燃品且汽油气体可能引起爆炸，如果已运行了发电机组，请先让它冷却。只有在停止发电机组，通风条件良好的户外进行加油。加油时，请不要将油箱加得过满。不要在汽油旁抽烟，并远离其它火苗、火星等。确保将溢出的燃油擦干后，再启动发动机。

印刷无效
印刷无效
印刷无效
印刷无效
印刷无效

安全标签所在位置

这些标签提醒你可能引起重大的潜在危险。请仔细阅读，如果发现标签丢失或模糊不清难以阅读，请联系服务店进行更换。

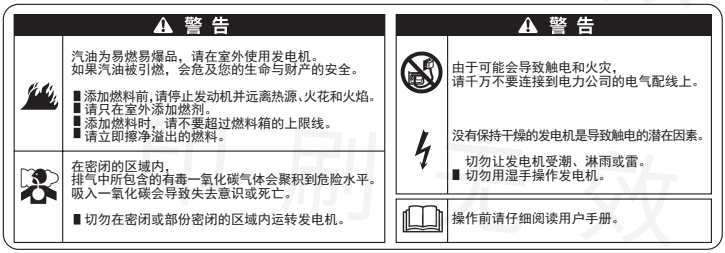

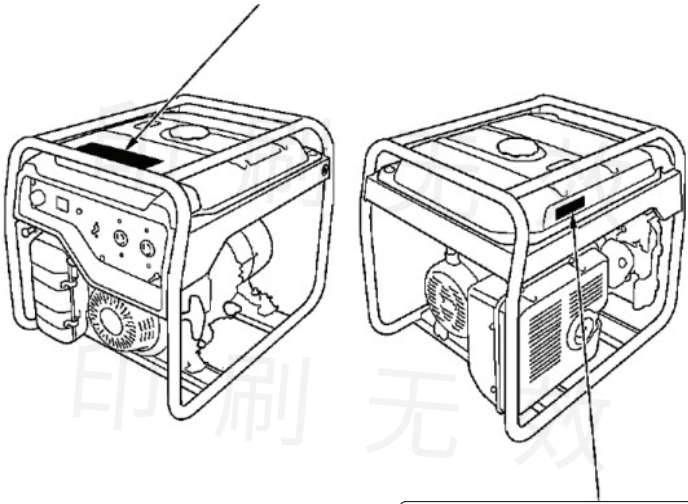

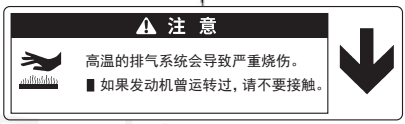

印刷无效

控制面板 & 特色装置

组件 & 控制面板所在位置

以下引用两个事例来指出常使用的控件。

EG6500CXS：

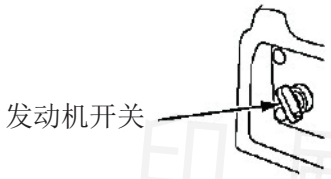

EG4000CX，EG5000CX，EG6500CX：

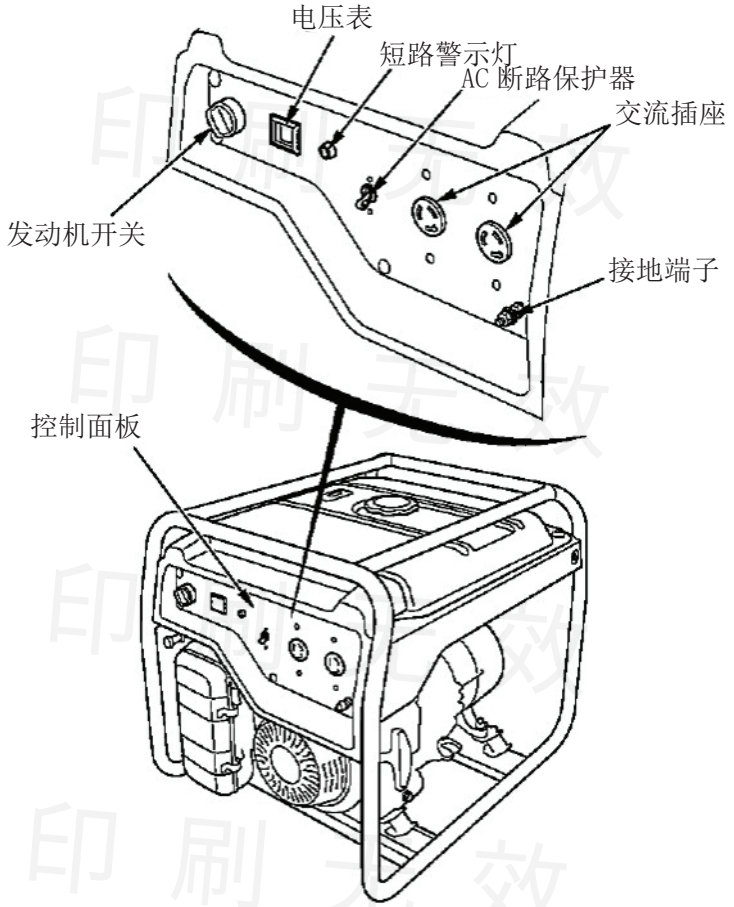

印刷无效

EG4000CX，EG5000CX，EG6500CX：

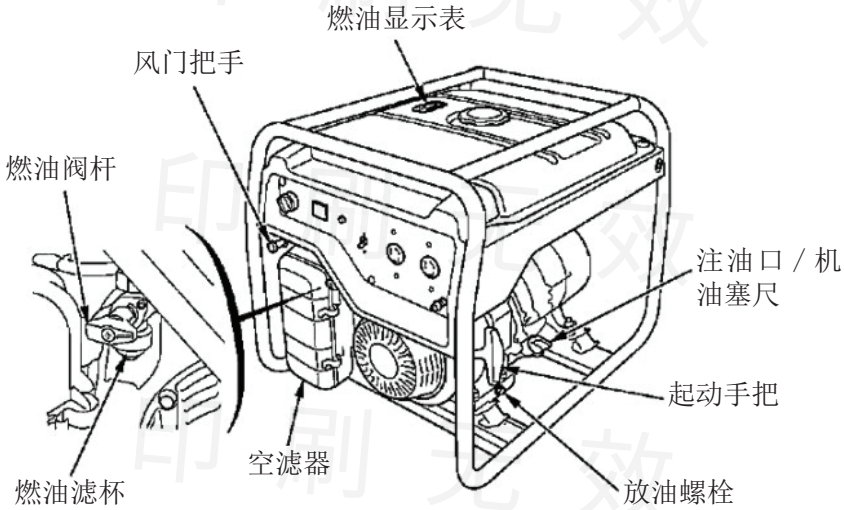

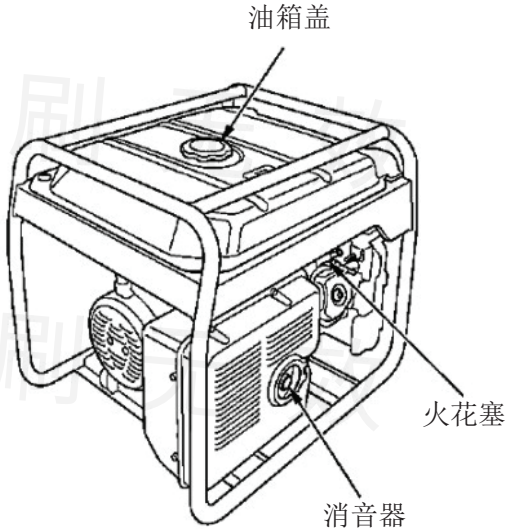

印刷无效

控制面板 & 特色装置

EG6500CX：

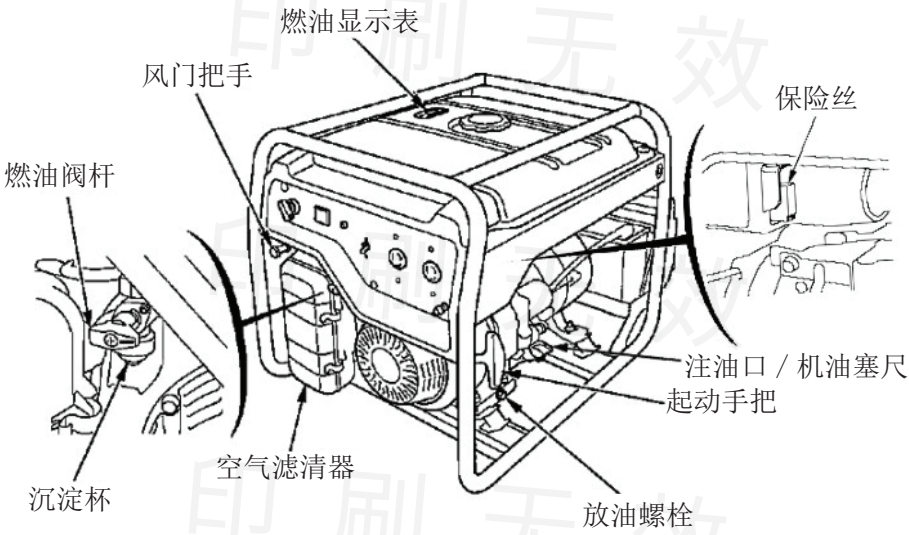

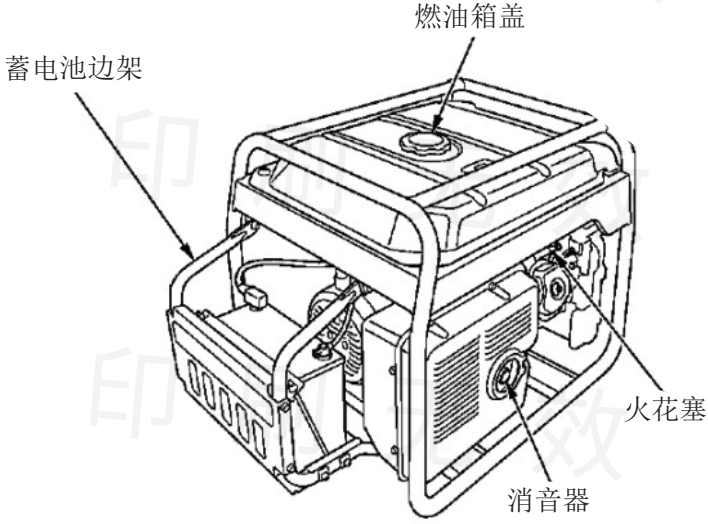

印刷无效

控制面板

燃油阀

燃油阀位于燃油箱和化油器之间。

运行发动机时，燃油阀必须位于“开”的位置。

停机后，将燃油阀转向“关”的位置。

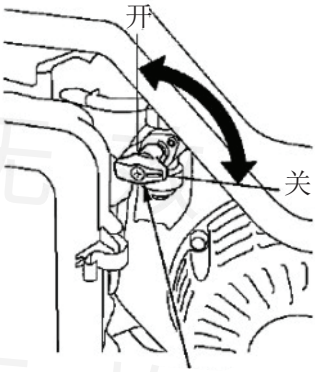

燃油阀

风门把手

风门把手用于打开和闭合化油器中的节气阀。

冷机起动时，将风门把手处于“关”的位置，以便提高燃油混合气的浓度。

风门把手处于“开”的位置主要用于为启动后的发电机组运行提供适宜的燃油混合气，以及用于热机启动。

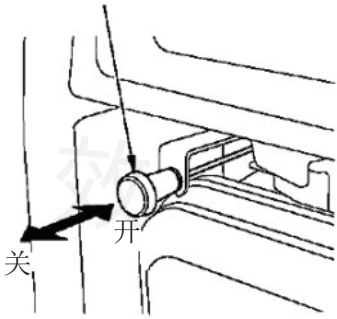

印刷无效

发动机开关

无配备电启动型

发动机开关，控制点火系统。

关—停止发动机。

开—运行位置，用于起动。

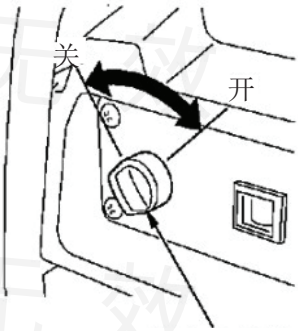

发动机开关

电启动型

发动机开关，控制点火系统，同时控制电启动。

关— 停止发动机。可以拔出或插入发动机开关钥匙。

开— 运行位置，用反冲起动器启动。

启动— 操作电启动器。

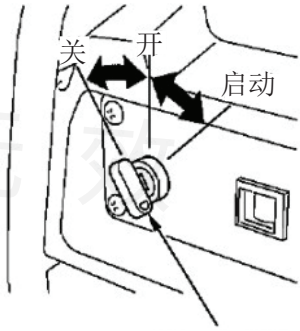

发动机开关

起动手把

拉动起动手把来起动反冲起动器，以此来起动发电机组。

重要事项

- 应让起动手把轻轻放回发动机，并非快速弹回，以此来保护反冲起动器。
- 切勿让起动拉绳与发电机组机身摩擦，否则启动绳会被过早的磨损。

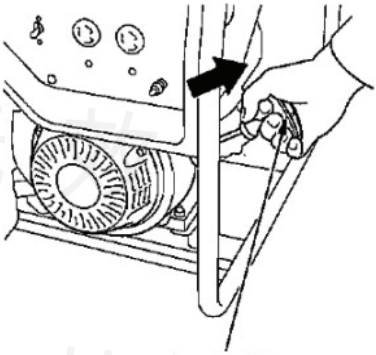

起动手把

印刷无效

交流断路器

当发生短路或插座上负载过高时，交流断路器将自动转到“关”的位置。断路器可用于控制发电机组的开启或关闭。

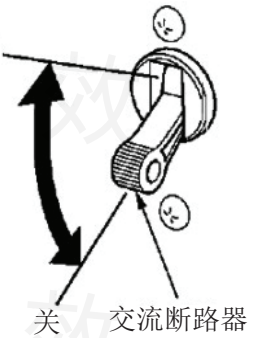

特色装置

机油警报系统

机油警报系统用于防止曲轴箱内油量不足时引起的发动机损坏。在曲轴箱内的油量降到最低安全限之前，机油警报系统就将自动停止发动机（发动机开关仍然处于”开”的位置）。

如果发动机停止，无法重新启动，在对其它方面进行检修前先检查一下机油油位（见 35 页）。

发动机自动停止功能

机油警报功能

在发电机组运行过程中，当油箱内的油量不足时发动机则会自动停止。但如果发电机组发生倾斜，油量警报装置则会自动启动，停止发动机。

超速检测功能

当所带负载超过额定功率的时候为避免发动机转速异常，发动机将会自动停止。

电压异常检测装置

在发电过程中，该装置检测到电压异常时发电机则会自动停止。

如果发动机无法启动时，先检测发动机的油量后试着重新启动发动机。

如果发动机仍无法启动，请联系发动机组的服务店。

印刷无效

短路警示灯

如果运行着的设备发生短路，短路警示灯将会转为红色并不停的闪烁，同时将无法使用交流电。

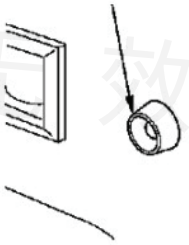

电压表

电压表显示发电机输出的电压值。

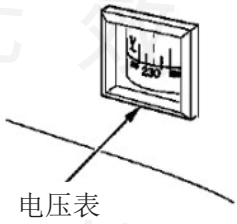

接地端子

接地端子与发电机组框架相连接，是发电机组中不带电流的金属，也是各个插座的接地端。

使用接地端子之前，先向当地发电机组使用法规规定授权的当地服务店，资深电工和电路检测员进行咨询。

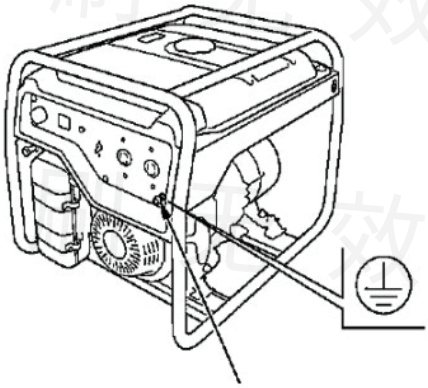

印刷无效

燃油显示表

燃油显示表是一个测量油箱内燃油油位的装置。玻璃上的红色指示器将显示油位状况。为了延长操作时间，请在运行前加满油。将发电机组放在水平面上检测油位情况。同时，请在停机冷却时进行加油操作。

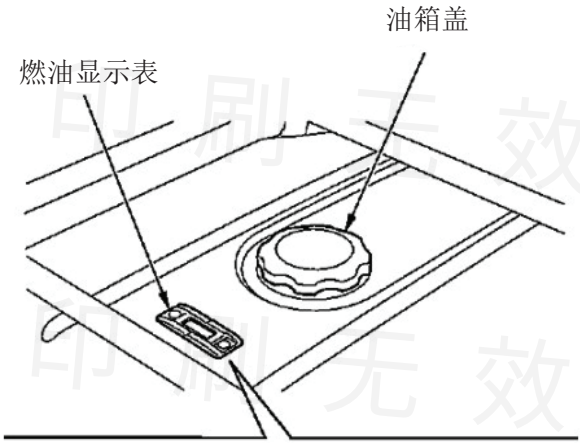

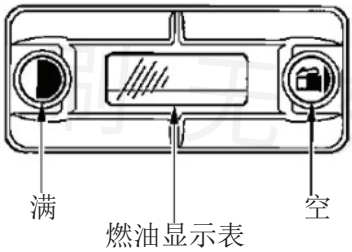

印刷无效

操作前准备

你准备好了吗？

你自身的安全是你的责任，操作前花些时间作好准备将大大降低受伤的危险。

知识了解

阅读并理解此使用说明书。掌握控制面板的功用及操作方法。

使用前熟悉发电机组及其操作。了解在发生紧急情况时如何快速的停止发电机组。

当发电机组用于电力设备时，注意不要超过发电机组的负载限度（见 27 页）。

发电机准备好了吗？

为了你的安全以及尽可能地延长设备的使用年限，在运行发电机组前花上些许时间对发电机组情况进行检查是非常重要的。使用发电机组前，务必注意你发现的任何问题，并让服务店对其进行检测修理。

⚠ 警 告

操作前如未对发电机组进行适当的维护，或未对其存在的问题进行良好的修理，将有可能引发故障，并对你造成严重的伤害。

每次操作前请进行一次作业前检查，并修正存在的任何问题。

印刷无效

为了防止火灾，请发电机与建筑物的墙壁或其他运行着的机器保持至少 1 米的距离。请勿让易燃物品靠近发电机。

在进行作业前检查时，确保发电机组处于水平面上，且发动机开关处于“关”（OFF）的位置。

检查发动机

枪查机油油位（见 35 页）低油位将使机油警报系统停止发动机运行。

检查空气滤清器（见 38 页）。污浊的空滤器将阻碍空气进入化油器，从而降低了发动机和发电机组的性能。

检查燃油油位（见 33 页）。油箱加满后再启动发动机有助于避免或减少停机加油的机率。

检查蓄电池（仅对电启动型）

检查蓄电池的液面（见 45 页）。如果蓄电池液面低于下限，有可能发生硫化现象或导致蓄电池板的损坏。

印刷无效
印刷无效
印刷无效
印刷无效
印刷无效

发电机组操作

安全操作预防指南

第一次运行发电机组前，请再看一遍发电机组安全须知（详见第 6 页）和操作前准备（详见第 18 页）相关章节的内容。

为了你的安全起见，避免在车库等这样封闭不透风的地方启动和运行发电机组，排出废气中含有有毒的一氧化碳气体容易在密封环境下聚集导致疾病或死亡。

⚠ 警 告

- 废气中含有一氧化碳。这种有毒气体可以使密闭的空间处于危险。吸入一氧化碳可使人意识丧失甚至导致死亡。
- 切勿在封闭或半封闭的空间中运行发电机组。

将交流电气装置或电源线接到发电机组前：

- 使用接地三分口线束、工具和电气设备，或使用双绝缘工具和电气设备，
- 检查线束、插座，如有损坏，请进行更换。
- 确保电气设备处于良好工作状态。不良的设备或线束将有可能导致触电。
- 确保工具和设备的电流强度不要超过发电机组的电流强度，务必注意不要超过发电机组的最大输出功率，处于额定值和最大值的输出功率之间的运行时长不要超过 30 分钟。
- 在远离墙壁或其它设备至少 1 米的地方运行发电机组。
- 不要在密封不通风的环境中运行发电机组。

印刷无效

起动发动机

为了有效地防止火灾，请在运行过程中与墙壁或其他设备保持至少 1 米的距离。切勿把易燃物品放置在发电机组附近。

重要事项

运行发电机组时，应与墙壁或可能损坏或导致发电机过热的障碍物保持 1 米以上的距离。在至少 1 米的空间内让发电机组冷却。

参考第 20 页的“安全操作预防指南”以及按照“发电机准备好了吗”（见第 18 页）确认。
如何将负载连接至发电机组请参考“交流操作”（见第 25 页）。

1. 使交流断路器处在“关”的位置。
   当负载与发电机组相连接时，发电机组可能很难起动。

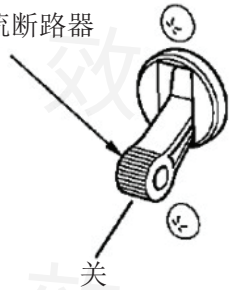

2. 将燃油阀保持在“开”的位置。

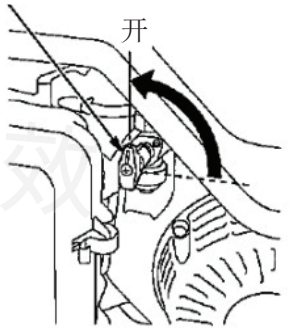

印刷无效

3. 冷机起动发动机时，将风门把手拉到“关”（CLOSED）的位置。当重新启动热机时，让风门把手处于“开”（OPEN）的位置。

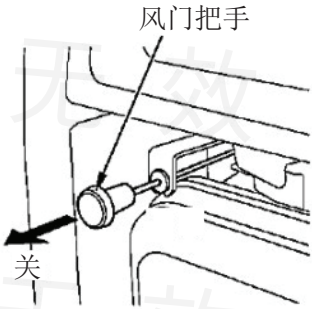

4. 启动发动机

· **使用电启动**

将发动机开关转到“启动”（START）的位置，并使之保持在那个位置直到发动机启动。

发动机启动后，松开发动机开关钥匙，使开关回到“开”（ON）的位置。

如果发动机 5 秒内启动失败，松开钥匙，等上 10 秒以上，再进行第二次启动操作。

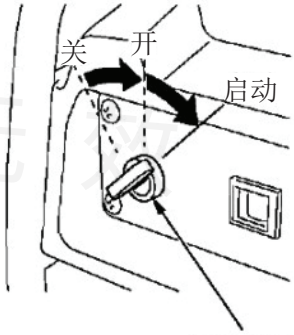

重要事项

每次使用电启动器启动不超过 5 秒，否则有可能使启动马达过热，甚至损坏启动马达。

不使用时，请将发动机开关转到“关”位置，不要转到“开”位置，造成蓄电池耗尽。

印刷无效

· 用反冲启动器

a. 将发动机开关转到“开”位置。

无配备电启动型：　　配备电启动型：

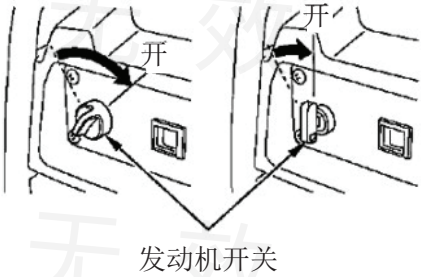

b. 将起动手把轻轻拉起直到感到有阻力为止，然后轻轻放回（如图箭头指示方向）。

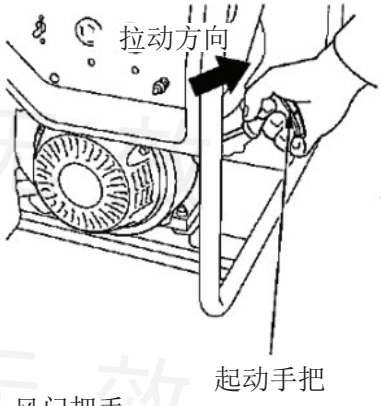

重要事项

· 起动后请勿让起动手把突然弹回，而是轻轻地将手把放回，保护起动器不会损坏。

· 不要让起动器的绳子与发动机发生摩擦，否则绳子会损耗断裂。

5. 如果发动机启动时，风门把手位于“关”的位置，则发动机暖机后，慢慢将风门把手置于“开”的位置。

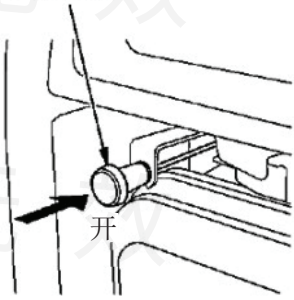

印刷无效

停止发动机

如果要在紧急情况停止发动机，只要将动力开关转到“关”的位置即可。在正常情况下，请照下列步骤使用。

1. 将断路保护器打到“关”的位置上。

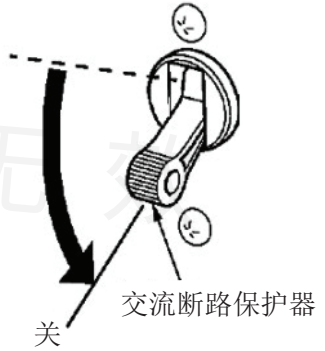

2. 将发动机开关转到“关”的位置。

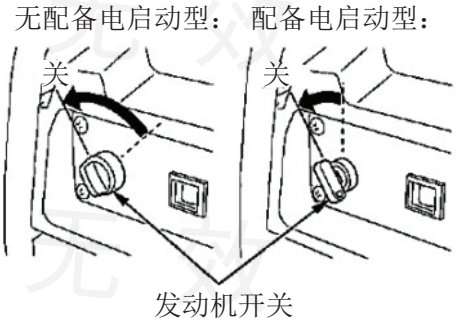

3、将燃油阀转到“关”的位置。

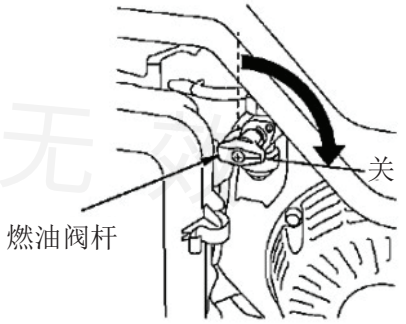

印刷无效

交流操作

当一电气设备操作变得不正常，如反应缓慢或突然停止等，请立刻停机。将电气设备与发电机组的连接取下，检查是否是电气设备的问题还是因为超出了发电机组的额定输出。

重要事项

大量的超负载将损坏发电机组。轻微的超负载也有可能减少发电机组的使用寿命。

1. 启动发动机（见 21 页）。
2. 将断路器开关处于“开”的位置。
3. 连接上电气设备大多数的马达装置启动时所需要的功率都超过额定值。

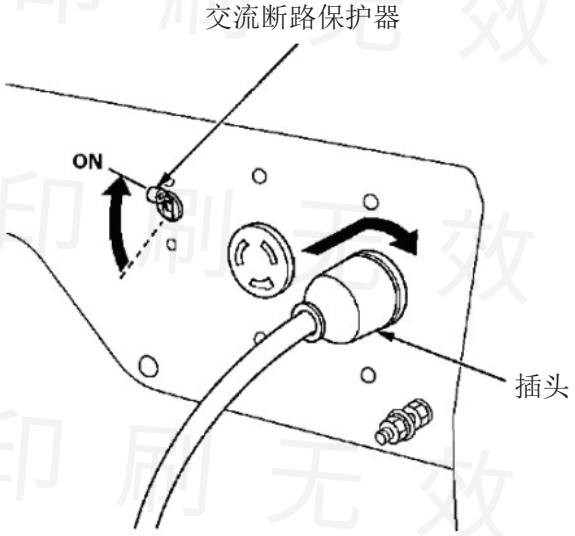

印刷无效

短路警示灯

当短路警示灯开始闪动时，暂停发电机组（见 24 页），并将运转的短路设备移开，重新启动直至发电机组可以使用。如果照上述步骤操作后仍然闪动，将发动机退回服务店。

* 如果短路，请检查连接的设备。

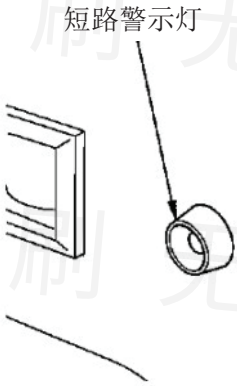

印刷无效

交流应用

将电气装置或线束连接到发电机组之前：

- 确保电气设备处于良好的工作状态。不良的电气设备或线束将有可能导致触电。
- 当一电气设备操作变得不正常，如反应缓慢或突然停止时，请立即停机。将发电机组与电气设备连接断开，检查是否是电气设备的问题还是因为超出了发电机组的额定输出。
- 确保工具和设备的电流强度不要超过发电机组的电流强度，务必注意不要超过发电机组的最大功率输出。处于额定功率和最大功率之间的功率水平运行时间不要超过 30 分钟。

重要事项

过载将使断路保护器打到“关”的位置。最大功率运行时间过长或轻度过载时，断路保护器可能不会打到“关”的位置造成停机，但会缩短发电机组的使用寿命。

最大功率运行时间不能超过 30 分钟。

最大输出功率：

EG4000CX：	3.6kVA
EG5000CX：	4.5kVA
EG6500CX・EG6500CXS：	5.5kVA

如果持续运行（超过 30 分钟）时，不要超过额定功率。

额定功率：

EG4000CX：	3.2kVA
EG5000CX：	4.0kVA
EG6500CX・EG6500CXS：	5.0kVA

必须考虑连接电器的总输出。电器或电力工具制造商通常将额定功率的相关信息标注在机型号或序列号附近。

印刷无效

备用电源

连接到建筑电气系统

发电机组可用于建筑电气系统的供电设备。如果发电机组被选用为公用事业公司的备用电源，在连接发电机组时，必须安装一个绝缘开关使之与建筑电路分离。安装必须由资深电工进行，且必须遵守相关的规定。

⚠ 危险

与建筑电气系统间的连接不当将在发电机组和线路间造成短路。

这样的短路会使公用事业公司的工人，或在停电期间接触电线的人触电身亡，发电机组可能爆炸，燃烧或是在建筑供电恢复时引起火灾。

进行任何电源连接前请咨询公用事业公司或资深电工。

有些地区法律规定发电机组必须在公用事业公司进行注册。查看当地法规以便进行适当的注册和操作。

接地系统

Honda 发电机组有一个接地系统，能使发电机组的框架组件与交流输出插座的接地端子相连接。接地系统不与交流的中心线相连接。如果用插座电路检测器检测发电机组时，显示的接地电路情况将与家用插座不同。

印刷无效

特别要求

可能存在一些关于发电机组使用方面的法律或当地法规、条例等。请咨询资深电工、电气检测员或熟悉相关权限的有关机构。

- 有些地区要求发电机组在当地的公用事业公司进行注册。
- 如果在建筑工地使用发电机组，可能还需要遵守其它一些规定。

印刷无效
印刷无效
印刷无效
印刷无效
印刷无效

发电机组维护

保养的重要性

好的保养是安全、经济、无故障操作的前提，同时，也有助于减少污染。

为了帮助您对发电机组进行适当的保养，下列内容将包含保养日程，日常检测程序以及利用基本的工具进行简单的维护程序。其它一些较难，需要用到专用工具的维修工作，最好由专业人员或是 Honda 的技术人员或其它资深技工进行正常的操作。

保养日程的内容仅适用于正常的操作条件下。如果您是在比较特别的条件下操作发电机组：如长时间高负载或高温操作或是在多尘地区使用，请向服务店咨询适合你的特殊情况的相关意见和建议。

⚠ 警 告

不当的保养或是在操作前不能正确的解决问题，可能引起功能障碍从而导致人身伤亡。

请时时遵循此使用说明书中列明的检查和保养相关建议和日程。

记住服务店非常了解发动机组的性能，并拥有完整的设备能对其进行保养和修理。

为了确保最好的质量和可靠性，请使用新的纯正 Honda 零部件或其等同件进行修理和更换工作。

印刷无效

保养安全

请遵循一些重要的安全防范工作，当然，我们无法对每一个保养过程中潜在的危险对您提出提醒，你还需要自身的判断来决定是否进行。

⚠ 警 告

不能正确的遵循保养说明和防范工作将有可能导致人身伤亡。

请时时遵循此使用说明书中列明的保养程序和防范工作。

安全防范

在开始任何保养或维修前确保发动机处于停机状态。这样将有助于消除一些潜在的危险。

— 发动机排气一氧化碳中毒。

无论任何时候进行操作发动机时，确保通风状况良好。

— 灼热部件造成灼伤。

接触前先让发动机和排气系统冷却。

— 运转的部件造成的伤害。

除非有指示，否则不要运行发动机。

- 开始前阅读相关说明，确保你拥有所需的工具和技术。
- 为了降低发生火灾或爆炸的可能性，在有汽油的地方工作时请特别小心。尽可能使用非燃性的溶液来代替汽油清洗部件。将燃油相关的部件远离烟头、火花等。

印刷无效

保养日程

日常保养周期（3） 项目 按首先达到的指示月或运转小时数进行保养		每次使用	第一个月或 20 小时	每 3 个月或 50 时小时	每 6 个月或 100 小时	每一年或 300 个小时	页码
发动机机油	检查油位	○					35
	更换		○		○		36
空气滤清器	检查	○					38
	清洁			○ (1)			40
沉淀杯	清洁				○		41
火花塞	检查—调整				○		42
	更换					○	42
气门间隙	检查—调整					○ (2)	-
燃烧室	清洁	每 500 小时（2）					-
油箱和滤网	清洁					○ (2)	-
燃油管	检查	每 2 年（如需要请更换）（2）					-
蓄电池液面（仅对电启动型）	检查	○					45

（1）在多尘地区使用，保养频率要加大。

（2）这些工作应由服务店进行，除非你拥有适合的工具和良好的技术。请参阅维修手册进行维护保养工作。

（3）当用于商业用途，记录运转的小时数，以决定检修的时间间隔。

工具

与发电机组同捆配备的有套筒扳手和扳手手柄。请使用配备的工具来进行保养维修。使用不当的保养工具会导致发电机组的损坏。

电源插头

发电机组同捆品中配备了与发电机组插座个数相匹配的电源插头。

印刷无效

加燃油

发动机停机后，检查燃油显示表，如果油箱内油位过低，请加注燃油。

⚠ 警 告

汽油具有高度的可燃性和爆炸性。

处理燃油时您可能被烧伤或严重伤害。

- 关闭发动机并远离高温、火花和火焰。
- 只能在户外处理燃油。
- 及时擦掉溢出的燃油。

⚠ 警 告

燃油会腐蚀喷漆品和塑胶品，当你在加燃油时请小心不要溢油，燃油泄漏造成的损害不受保证。启动前在通风良好的区域加注燃油。如果发动机刚刚运行停止，先让它冷却。加油时注意尽量不要让燃油溢出。所加油量不要超过燃油滤网的上限油位标记。加油后拧紧油箱。不要在室内给发电机组加油，汽油油气可能接触火苗、火花而引起火灾。使其远离电器指示灯、烧烤架、电器、电动工具等。

溢出的燃油不仅是火灾隐患，同时也将影响环境，请立即擦干溢出的燃油。

印刷无效

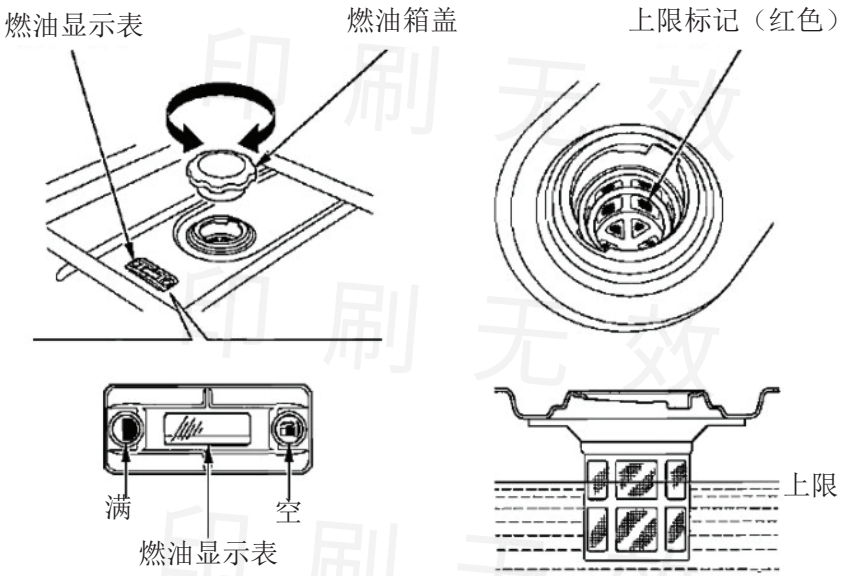

加完油拧紧油箱盖。

燃油推荐

使用 89 号及以上无铅汽油。

切勿使用变质或污染的汽油，或是机油 / 汽油混合体。燃油箱应避免污染或潮湿。

您可以使用乙醇（E10）含量体积比不超过 10% 或者甲醇含量体积比不超过 5% 的常规无铅汽油。同时，甲醇必须含有助溶剂和阻蚀剂。

使用乙醇和甲醇含量体积比超过以上规定值的汽油可能导致启动和 / 或性能问题。同时也可能损坏燃油系统中的金属、橡胶和塑料部件。

由于使用了乙醇和甲醇含量体积比超过以上规定值的汽油导致的发动机损坏或性能问题，不在保修范围之列。

如果您的发电机组不经常使用或间断性地使用，请参考保管章节（47 页）的燃油部分更多关于汽油变质的信息。

印刷无效

发动机机油油位检查

停机后，在水平位置上检查机油油位。

1. 取出机油油位测量尺，并擦拭干净。
2. 完全插入后，再取出以检测机油油位。
3. 如果测量出的机油油位接近或低于机油油位测量尺上的下限位标记，请打开保护罩，使机油塞尺露出。旋下机油塞尺，加入推荐使用机油至上限位标记处。（见第 37 页）
4. 重新装上机油油位测量尺和机油塞尺。

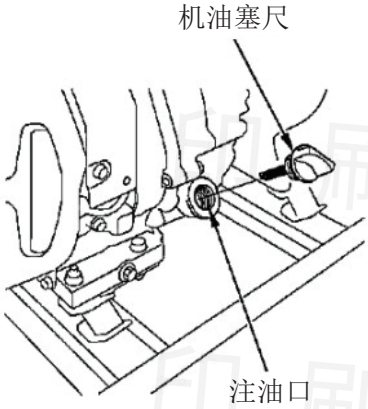

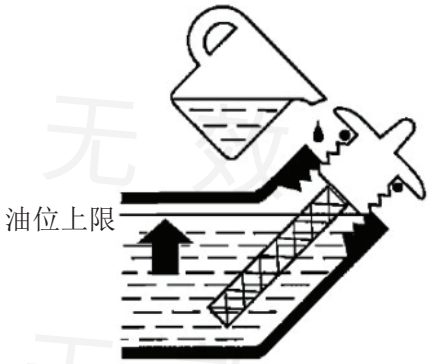

机油油位低于安全的最低限度时，机油警报系统将自动停止发动机。为了避免意外的停机所带来的不便之处，请定期检查机油油位。

印刷无效

发动机机油更换

暖机时进行机油泄油以保证快速，完全以排尽机油。

1. 将发电机组放在木架上以确保有放置容器的空间，取下机油塞尺，放油螺栓和密封圈。
2. 将机油排干净，然后重新旋紧放油螺栓，换上新密封圈，拧紧。

重要事项

处理使用过的发动机油要注意保护周围的环境。我们建议您将它装在密封容器械中后将其送到废品处理场或废品回收服务站进行处理。不要将使用过的机油扔在垃圾中或倒在地上，倒入下水道中。

3. 将推荐使用的机油注入直到机油塞尺所示上限标记处（见 35 页）。
4. 旋紧机油塞尺。

处理完使用过的机油后，用肥皂和清水清洗双手。

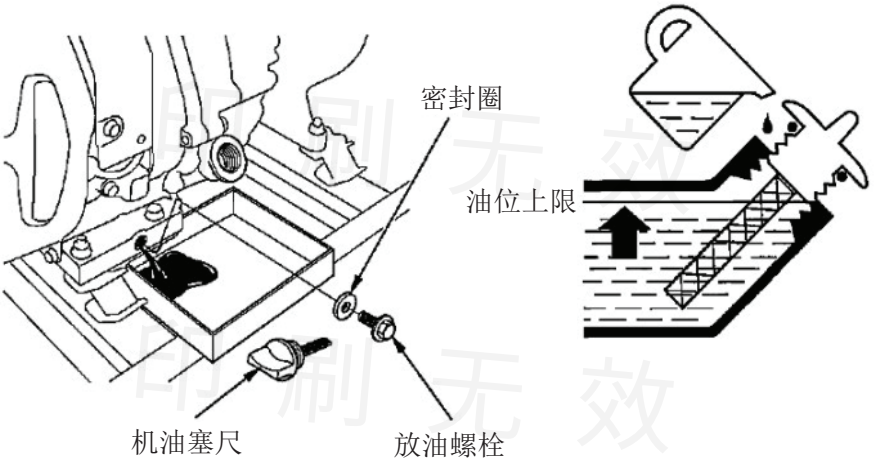

印刷无效

发动机机油推荐

机油是影响发动机性能和使用寿命的一个主要因素。

请使用符合或超过 API 分类 SE 级或相当等级要求的 4 冲程汽油机机油。请注意检查机油包装上的 API 分类标签以确保它带有 SE 或相当等级的字母。

推荐使用 SAE 10W-30 机油。在当地平均温度处在推荐范围内时，可以使用图表中所示的其它粘度的机油。

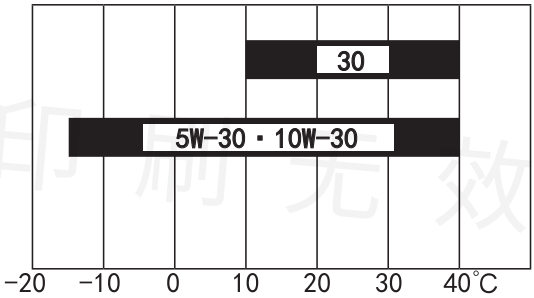

环境温度

印刷无效

空气滤清器维护

1. 打开空滤器夹扣然后打开空滤器盖。
2. 将挂钩从空滤器盒的固定销孔中松开，拆下空滤器盖，小心不要损坏空滤器盖。
3. 从空滤器盖上拆下滤芯
4. 检查空滤器滤芯是否干净、完好。若空滤器滤芯脏了，根据 40 页所述进行清洗，若空滤器滤芯已损坏，则进行更换。

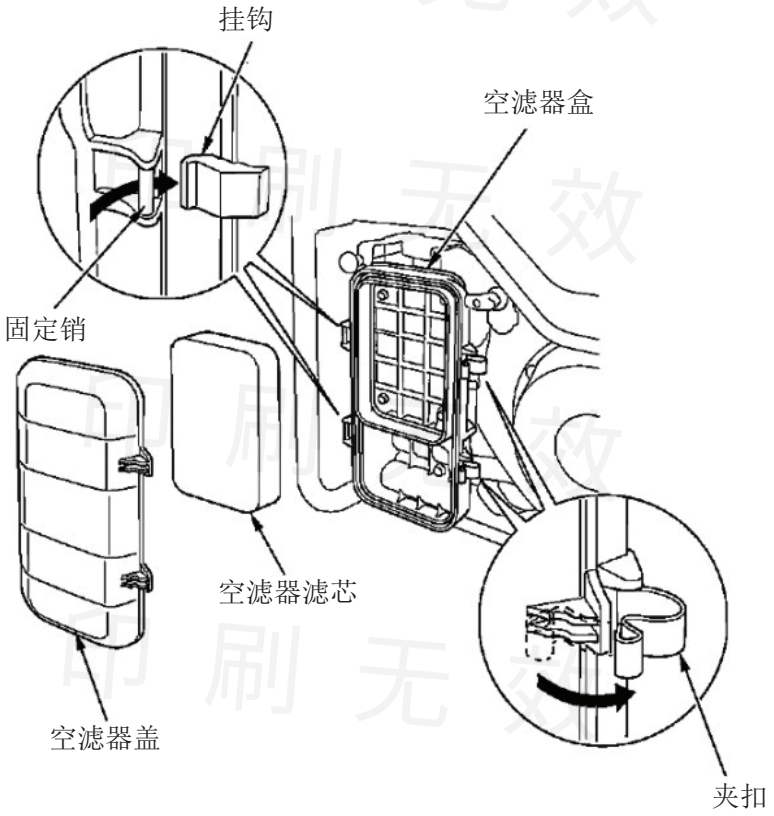

印刷无效

5. 将空滤器滤芯重新装入空滤器盖上。
6. 重新装上空滤器盖。关上保护罩。确认空滤器锁紧，使上盖与下盖中间没有缝隙。

重要事项

在没有空滤器滤芯或空滤器滤芯已损坏的情况下运行发电机组，灰尘将会进入发动机，从而造成发动机的快速磨损。

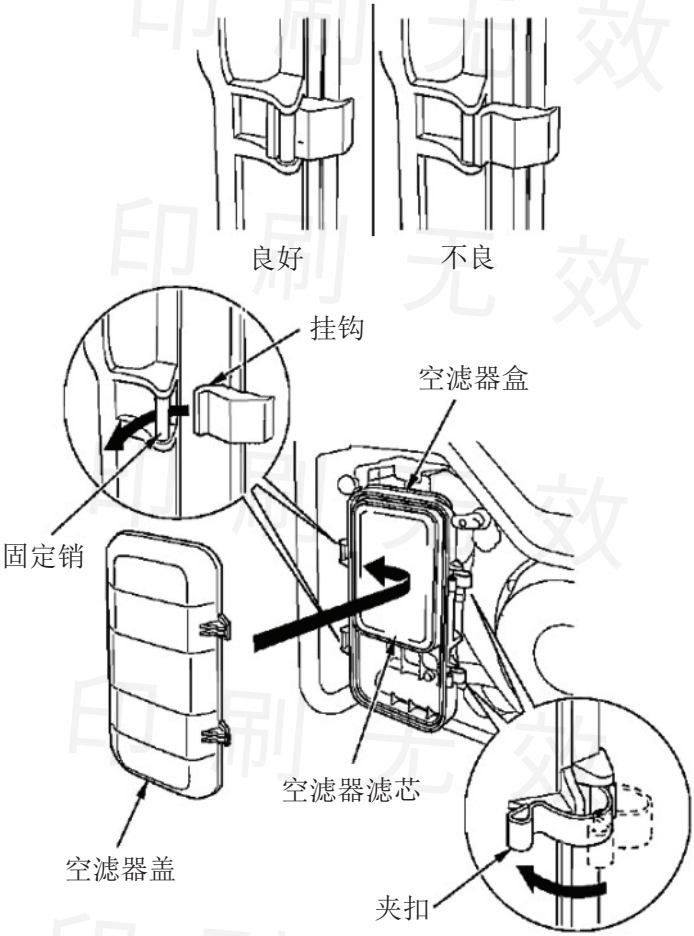

印刷无效

空滤器滤芯的清洗

脏的空滤器滤芯会阻碍空气进入化油器，从而降低发动机性能，若在灰尘很多的地方使用发电机组，空滤器滤芯的清洗要比维修日程中规定的更加频繁。

1. 用温肥皂水清洗滤芯，冲洗并晾干，或用非燃性溶液清洗滤芯并晾干。
2. 将滤芯浸入干净的发动机机油中，然后挤出过多的机油。如果留在滤芯中的机油过多，发动机在启动时会冒烟。

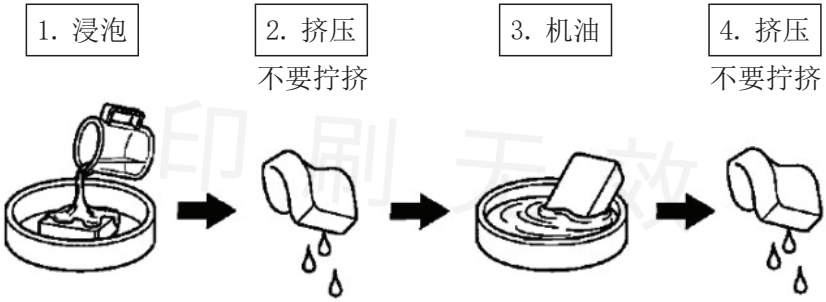

3. 用湿布将空滤器座和空滤器盖上的灰尘擦掉，注意不要让灰尘进入到通向化油器的空气管中。

印刷无效

燃油滤杯的清洗

1. 配备电启动型：
   将燃油阀转到关闭（OFF）位置，然后拔出钥匙。
   无配备电启动型：
   将燃油阀转到关闭（OFF）位置，然后卸下沉淀杯和 O 型圈，废弃 O 型圈。

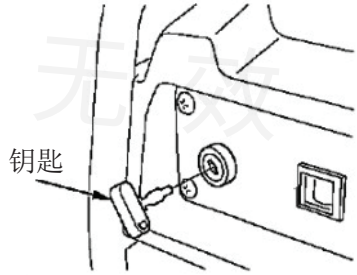

⚠ 警 告

汽油具有高度的可燃性和爆炸性。

处理燃油时您可能被烧伤或严重伤害。

- **关闭发动机并远离高温、火花和火焰。**
- **只能在户外处理燃油。**
- **及时擦掉溢出的燃油。**

2. 在非可燃性溶剂中清洗沉淀杯并将其完全擦干。
3. 安装新的 O 型圈和沉淀杯并紧固沉淀杯。
4. 将燃油阀转到开（ON）位置，确定燃油无泄漏。

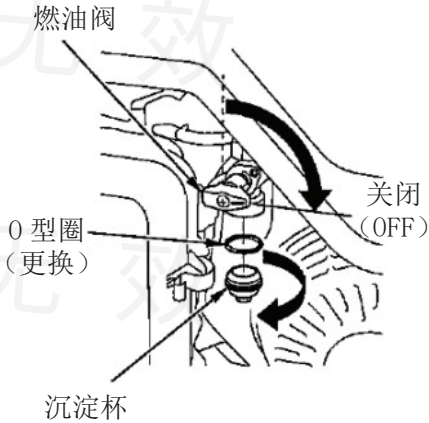

印刷无效

火花塞维护

推荐火花塞：BPR5ES（NGK）

为保证发电机组的正常运行，火花塞间隙必须调整正确并去除积碳。

重要事项

不正确的火花塞会造成发动机损坏。

如果发动机处于热机状态，请在其冷却后对火花塞进行维护。

1. 卸下火花塞帽并清洗火花塞周围的污垢。
2. 用火花塞扳手卸下火花塞。

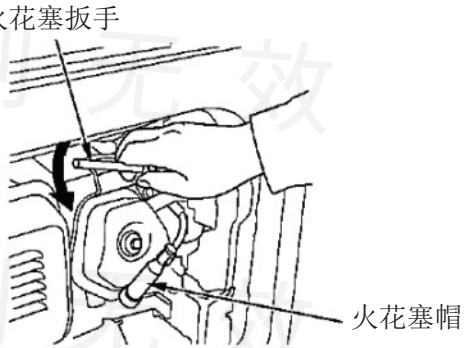

3. 检查火花塞。如果电极磨损或绝缘子断裂、破碎或腐蚀，则更换火花塞。
4. 使用塞规测量火花塞电极间隙。必要时可以扳弯电极侧部，调整间隙。

火花塞间隙：0.7-0.8mm

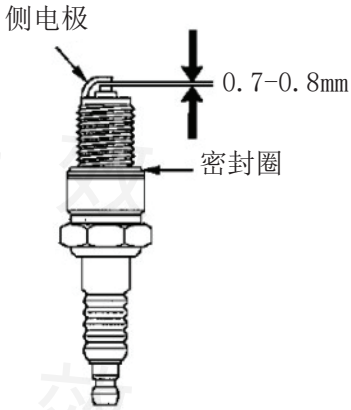

印刷无效

5. 确保火花塞密封圈状况良好，用手将火花塞旋拧进去，以免拧得过紧。
6. 火花塞拧进后，用火花塞扳手将密封圈拧紧。

如果是用过的火花塞，则在火花塞拧进后再拧 1/8-1/4 转。
如果是新的火花塞，则在火花塞拧进后再拧 1/2 转。

重要事项

火花塞拧不紧，会造成发动机过热和损坏。火花塞拧过紧，会损坏缸头的螺纹。

7. 装上火花塞帽。

印刷无效
印刷无效
印刷无效
印刷无效
印刷无效
印刷无效

蓄电池维护（仅对电启动型）

发动机运转时，发电机组的动力充电系统会对电池进行充电。但是，如果发电机组只是周期性的使用，则蓄电池必须每个月都充电，以便维持电池使用寿命。

⚠ 警 告

蓄电池中有高腐蚀性和毒性的硫磺酸（电解液）。
眼睛或皮肤碰到电解液，会被严重灼伤。

在蓄电池旁作业时，请穿上保护服及戴上护眼罩。
让蓄电池远离儿童。

应急方法：

眼睛— 用水冲洗至少 15 分钟（有压力的水会损害眼睛），然后马上采取医疗措施。

皮肤— 脱掉衣服，用大量的水冲洗皮肤，然后马上采取医疗措施。

体内— 喝大量的水或牛奶，然后马上采取医疗措施。

印刷无效

蓄电池检查

电解液水平应保持在上限标志和下限标志之间。如果低于下限，将会出现硫酸盐化作用和蓄电池板损坏。

如果发现电解液耗失过快或蓄电池弱化并导致启动马达操作缓慢，请找服务店。

1. 将发电机组置于水平表面上，检查电解液水平。卸下蓄电池组电池帽。
2. 检查每个电池的电解液水平。电解液水平必须保持在上限标志和下限标志之间，并且电解液覆盖住所有电池板。
3. 如果有电池板没有被覆盖满，卸下电池并按需添加蒸馏水。

蓄电池的安装，请参考蓄电池边架件（见 61 页）。

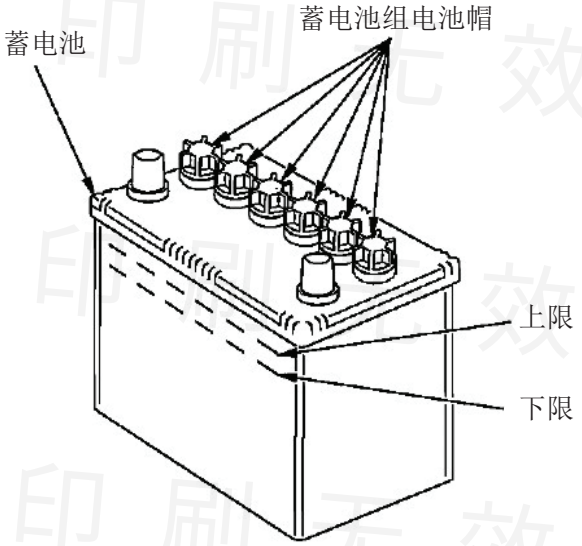

印刷无效

保险丝（仅对电启动型）

如果出现保险丝故障，请查找出故障原因并维修好之后再继续运行机器。若保险丝仍然出现故障，停止使用发电机组并与服务店联系。

1. 关闭发动机开关，并在检查或更换保险丝前取下钥匙。
2. 卸下保险丝支架盖并拉出保险丝。
3. 更换上相同类型和额定值的保险丝。

规定的保险丝：10A。

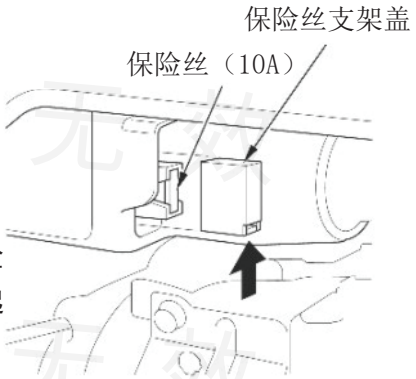

重要事项

请勿使用与此规格不同额定值的保险丝，否则会严重损坏电路系统或引起着火。

4. 按拆卸的反顺序装上保险丝支架盖。

印刷无效

保管

保管准备

合适的保管准备对于让发电机组处于无故障和好的外观状态是很重要的。下列步骤将有助于防止发电机组功能和外观受到生锈和腐蚀的损害，并使发电机组在重新使用时易于启动。

清洗

用湿布擦洗发电机组。发电机组干完后，对破损的漆进行润色，并在可能生锈的地方涂上薄油膜。

燃油

重要事项

根据您使用发电机组的地区，汽油会不同程度地变质和氧化。即使是在 30 天这么短的时间里，汽油也会变质和氧化并对化油器和 / 或燃油系统造成损坏。请向服务店咨询当地的保管方法。

汽油在储存中会氧化和变质，旧汽油会导致启动困难，并留下胶质沉淀阻塞燃油系统。如果您发电机组中的汽油在保管中变质了，您可能需要对化油器和其它燃油系统组件进行维修或更换。

汽油可以留在燃油箱和化油器中且不会引起性能问题的时间会因各种因素而变化，如汽油混合、保存温度以及燃油箱是否全部加满。在未完全加满的燃油箱中的空气会加速燃油变质。同样，高的保存温度会加快燃油变质。如果加注到燃油箱的汽油不够新，则燃油会在几个月，甚至更短的时间内变质。

印刷无效

泄掉燃油箱和化油器中的汽油。

⚠ 警 告

汽油具有高度的可燃性和爆炸性。

处理燃油时您可能被烧伤或严重的伤害。

- 关闭发动机并远离高温、火花和火焰。
- 只能在户外处理燃油。
- 及时擦掉溢出的燃油。

1. 将合适的汽油容器放置在化油器下方，并且使用漏斗防止汽油溅出。
2. 松开化油器放油螺栓，将化油器中的汽油排干。

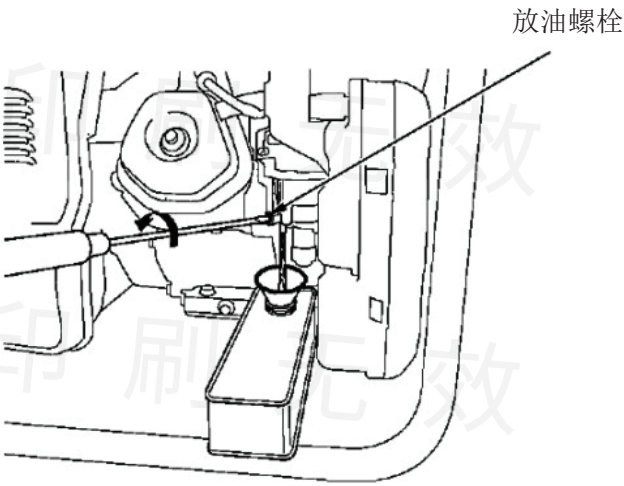

印刷无效

3. 将汽油排干到容器中后，紧固放油螺栓。
4. 将合适的汽油容器放置在沉淀杯下方，并且使用漏斗防止汽油溅出。
5. 拆下沉淀杯（见 41 页），然后将燃油阀杆转到打开（ON）位置。
6. 将汽油完全排干，然后将沉淀杯装回（见 41 页）。

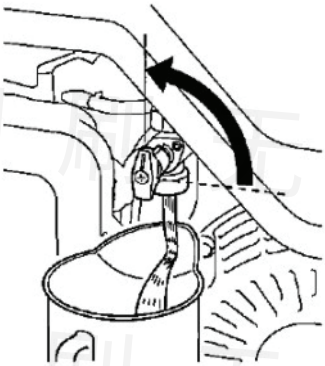

发动机机油

1. 更换发动机机油（参考 36 页）。
2. 拆下火花塞（见 42 页）。
3. 将一大汤匙的干净机油（5-10cc）加入到气缸中。
4. 拉动起动器拉绳数次，以便均配气缸中的机油。
5. 重新装上火花塞。
6. 将起动器手把轻轻拉起直到感到有阻力为止。此时，活塞处于压缩冲程并且进气门和排气门全部关闭。在这种状态下保存发动机，可以帮助防止内部腐蚀。然后轻轻松开起动器手把。

印刷无效

保管

保管注意事项

如果您的发电机组在存放时燃油箱和化油器带有汽油，要注意降低汽油蒸气会点火的危险。

选择通风良好且远离与火有关的设备。如炉子、热水器或干衣机等工作的场所来存放发电机组，同时，也避开有火花电马达或电动工具操作的场所。

如果可能，要避开潮湿的存放场所，因为潮湿的环境容易生锈和腐蚀。

除非燃油箱中的燃油全部排放干净，否则请务必将燃油阀置于 OFF 位置，以降低漏油的可能性。

将发电机组放在水平表面上。倾斜表面会引起燃油或机油泄漏。

在发动机和排气系统冷却下来后，将发电机组盖起来，隔除灰尘。如果发动机和排气系统是热的，可能会点燃或熔化某些材料。

不要用塑料薄板作为防尘罩。无孔的罩子会使发电机组周围变潮湿，从而促进生锈和腐蚀。

移出使用

按照本手册中“操作前”章节所述内容对发电机进行检查。

如果在存放时有将燃油泄掉，则给油箱添加新的汽油。如果您有将备用汽油存放在容器中，要确保其汽油是新的，汽油长久氧化和变质，会导致启动困难。

如果在存放时有在汽缸上涂机油，发动机在重新启动时可能会轻微冒烟，这是正常情况。

印刷无效

运输

如果运输前发电机组有运行过，在将发电机组装载到运输车辆上之前要先让发动机冷却至少 15 分钟。如果发动机和排气系统是热的，可能会烧伤人员或可能点燃某些材料。

运输中保持发电机组处于水平状态以降低燃油泄漏的可能性，将燃油阀置于 OFF 位置。

在运输中用绳子或用系紧带捆绑发电机组时，注意只能用框架铁杆作为捆绑点。不要将绳子或带子捆绑在发电机机体的任何部分上。

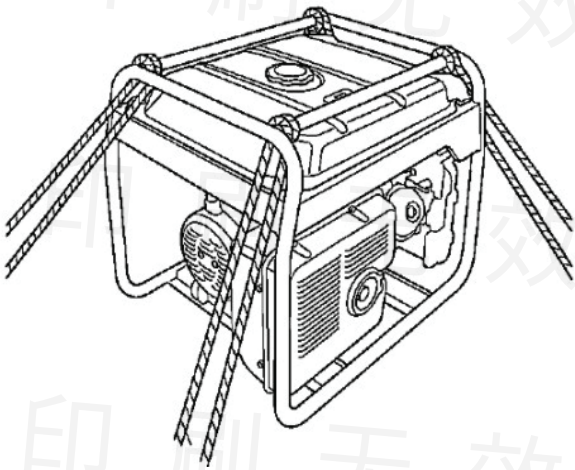

印刷无效

意外问题处理

发动机不启动

可能原因	修正
燃油阀杆处于 OFF 位置	打开阀杆至 ON 位置（见 21 页）
阻风门处于 OPEN 状态	除非发动机是热机，否则将风门把手置于 CLOSED 状态
发动机开关处于 OFF 位置	打开发动机开关至 ON 位置（见 23 页）
燃油用完	添加燃油（见 33 页）
燃油变质：存放发电机组时没有对燃油进行处理或将汽油放掉或加油时加了变质的汽油。	将燃油箱和化油器中的燃油泄掉（见 48 页）。 重新添加新的燃油（见 33 页）
机油油位过低，引起机油警报器动作停止发动机。	添加机油（见 35 页） 将发动机开关转至 OFF 位置，重新启动发动机。
火花塞故障、堵塞或间隙不合适。	调节间隙或更换火花塞（见 42 页）
火花塞被燃油弄湿（溢油的发动机）	干燥火花塞并重新安装上去。
燃油滤网故障；化油器故障；点火故障；油阀阻塞等	将发电机组送至服务店或参阅维修手册。

印刷无效

发动机动力不足

可能原因	修正
空滤器滤芯阻塞	清洗或更换空滤芯（见 38 至 40 页）
燃油变质：存放发电机组时没有对燃油进行处理或将汽油放掉或加油时加了变质的汽油。	将燃油箱和化油器中的燃油泄掉（见 48 页） 重新添加新的汽油（见 33 页）
燃油滤网故障，化油器故障，点火故障，油阀阻塞等。	将发电机组送至服务店或参阅维修手册。

印刷无效

电插座无输出

可能原因	修正
启动后断路器仍位于 OFF 位置	打开断路器开关至 ON 位置
输出电流的时候发生短路	断开运行中的设备，并暂时停止发动机。然后重新启动发动机。如果短路警报灯仍然闪烁，则将发电机组送到服务店处。
电动工具或设备有故障	更换或修理电动工具或设备，关闭并重启发动机
发电机故障	根据情况更换或修理故障组件

印刷无效
印刷无效
印刷无效
印刷无效
印刷无效

技术信息

序列号位置

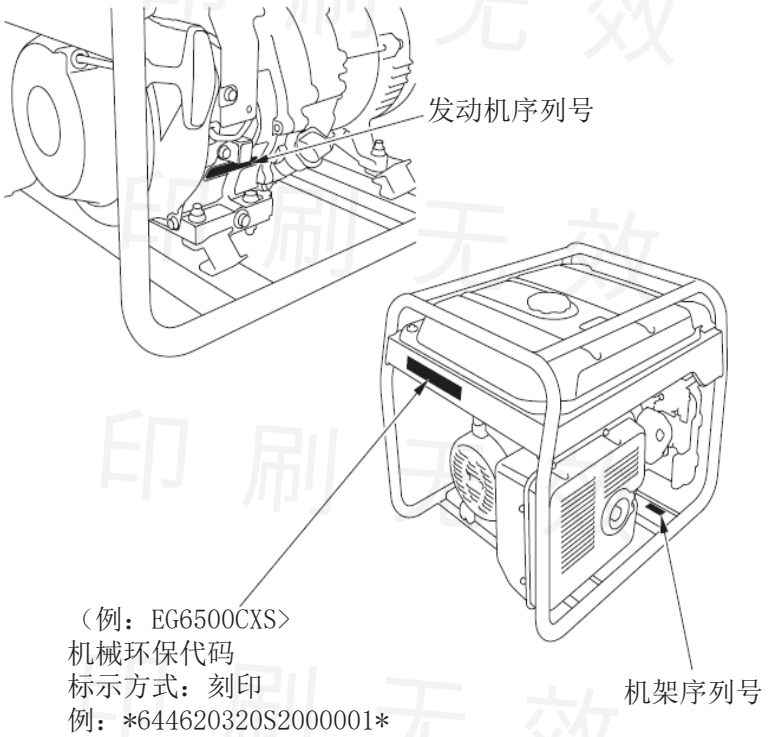

请在下列横线上记下发动机序列号、机架序列号、购买日期。
在订购零件、进行技术或保修咨询时需提供这些信息：

发动机序列号：_____

机架序列号：_____

购买日期：_____

机械环保代码：_____

印刷无效

高海拔操作的化油器更改

对于在高海拔地区，标准的化油器空气与燃油混合会过浓。发电机组的性能降低且油耗增大。太浓的油气混合还将导致火花塞淤塞并引起启动困难。发电机组在发动机认可范围外的海拔高度上运转时间过长，则排气可能增大。

可以通过对化油器进行特定更改来提高发电机组的高海拔性能，如果您的发电机组长期在海拔 1,500 米（5,000 尺）以上使用，请让服务店对其化油器进行更改。

即使对化油器做了更改，发动机功率还是会降低，海拔每上升 300 米（1,000 尺），功率将降低约 3.5%。对于没有对化油器进行更改的发电机组，海拔对功率的影响则更大。

重要事项

化油器更改为高海拔用后，若发电机组在低海拔使用，其空气与燃油混合将太低。在海拔 1,500 米（5,000 尺）以下的地方使用更改过化油器的发电机组，则可能引起发动机过热并导致发电机组严重受损。在低海拔使用时，请让服务店将化油器重新调回至原来的规格。

印刷无效

规格

尺寸

机型	EG4000CX	EG5000CX	EG6500CX	EG6500CXS
型号	RH 型			
描述代码	EBHC	EBFC	EBCC	EBDC
长（含支架）	681mm			844mm
宽	530mm			
高	571mm			
质量	71.0kg	82.5kg	84.0kg	87.0kg*

* 不含蓄电池

注：各机型质量不含机油、燃油、同捆部品及纸箱的质量。

发动机

型号	GX270H	GX340H1	GX390H1
发动机类型	4 冲程，顶置气门，单缸		
排量 内径 × 冲程	270cm^3 77.0×58.0mm	337cm^3 82.0×64.0mm	389cm^3 88.0×64.0mm
压缩比	8.3:1	8.0:1	
发动机速度	3,000rpm		
冷却系统	强制风冷式		
点火系统	晶体管磁头点火		
机油容量	1.1L		
燃油箱容量	24.0L		
火花塞	BPR5ES（NGK）		

发电机

机型		EG4000CX	EG5000CX	EG6500CX	EG6500CXS
交流输出	额定电压	230V			
	额定频率	50Hz			
	额定电流	13.9A	17.4A	21.7A	
	额定功率	3.2kW	4.0kW	5.0kW	

注：额定功率为持续功率（COP）。

印刷无效

接线图

ACO	交流电插座
BAT	蓄电池
CB	断路保护器
ChC	充电线圈
D	二极管
D-AVR	数字自动电压调节器
ESw	发动机开关
EXw	励磁绕组
FCS	断油电磁阀
FrB	框架
Fu	保险
FW	磁场线圈
GeB	发电机体
GND	接地
GT	接地端子
IgC	点火线圈
J/B	接线盒
MW	主线圈
DAU	机油警报装置
OLSw	机油油位开关
PoC	功率线圈
RgRc	整流器
SCWL	短路警告指示灯
SP	火花塞
St	启动器
TrMU	晶体管磁头装置
VM	电压表

B	黑色
Y	黄色
Bu	蓝色
G	绿色
R	红色
W	白色
Br	棕色
Lg	浅绿色
Gr	灰色
Lb	浅蓝色
O	橙色
P	粉色

发动机开关

EG4000CX・EG5000CX・EG6500CX

	IG	E	G	FS
OFF（关）	○—○		○—○	
ON（开）				

EG6500CXS

	IG	E	BAT	ST	G	FS
OFF（关）	○—○				○—○	
ON（开）						
ST（启动）			○—○			

印刷无效

EG4000CX · EG5000CX · EG6500CX

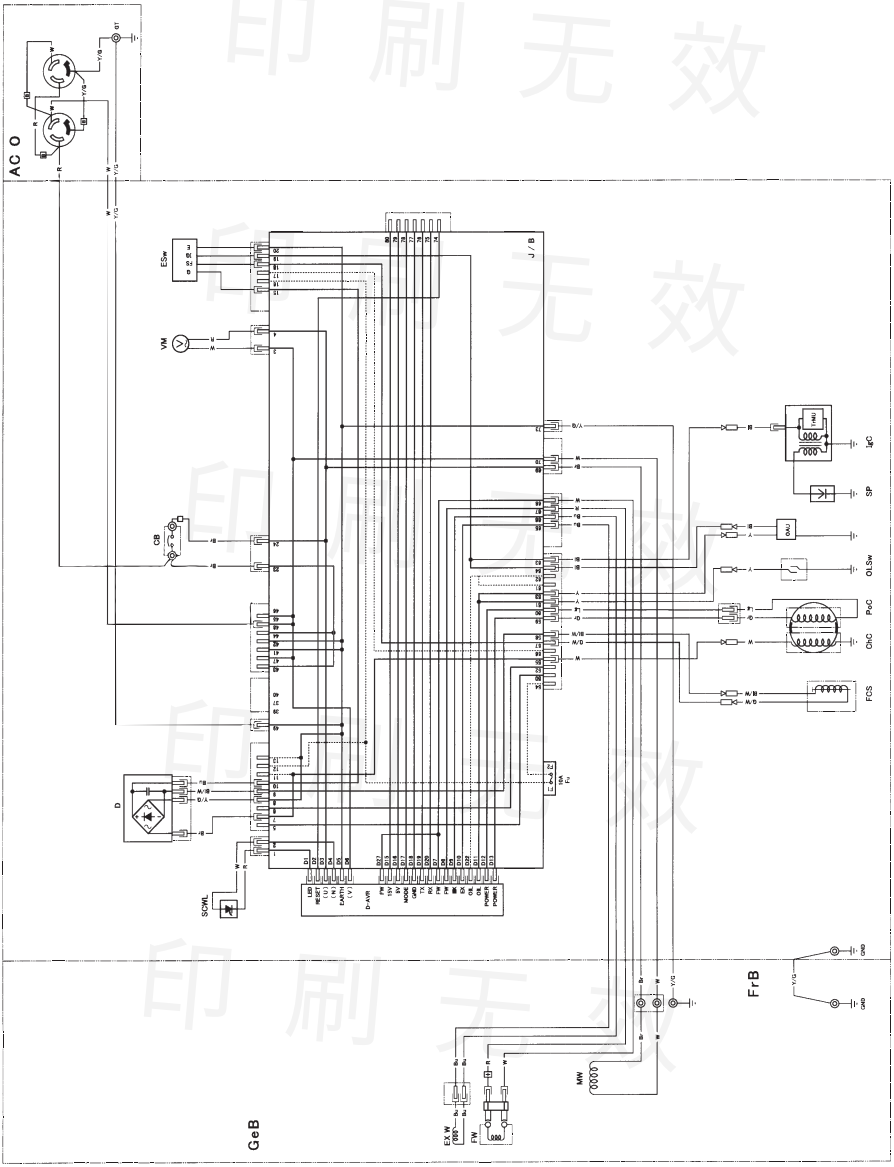

印刷无效

EG6500CXS

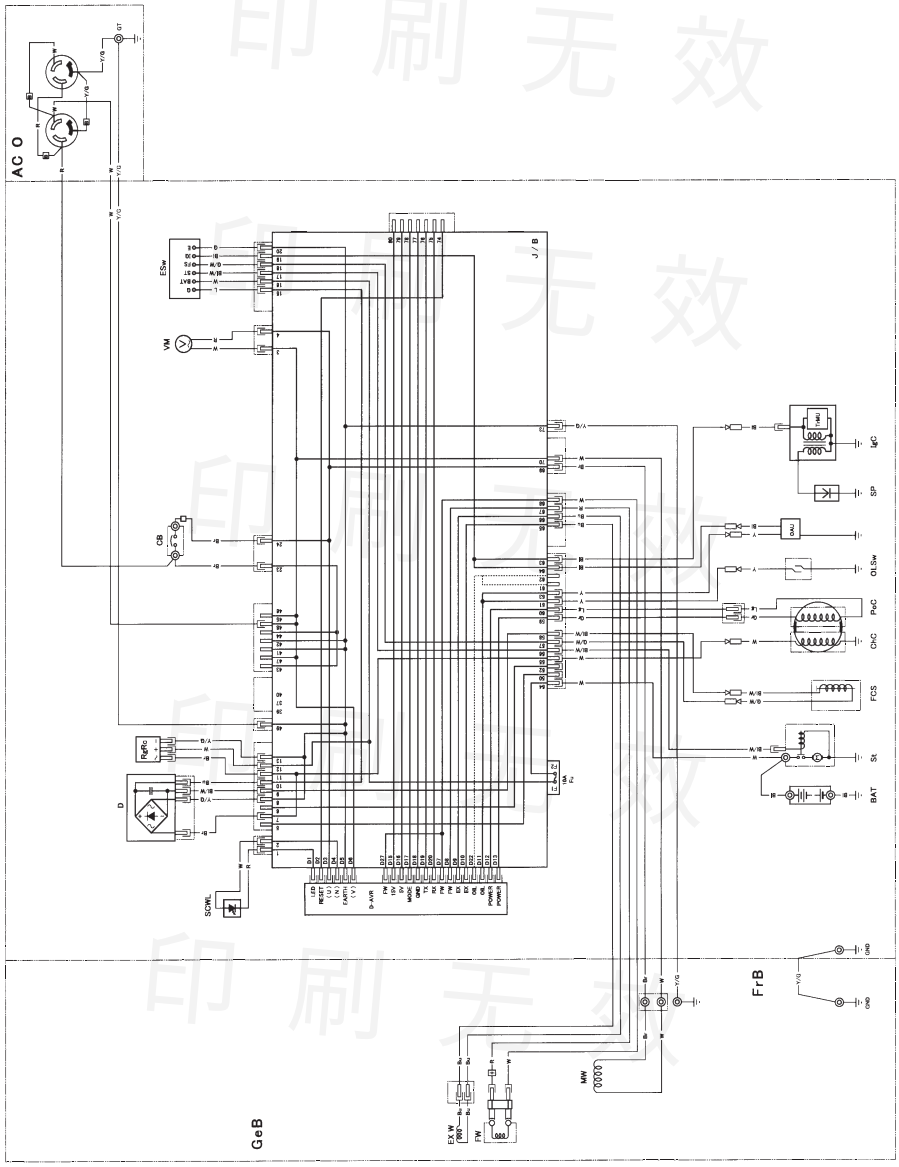

印刷无效

组件安装

标准组件

EG6500CXS

电启动型：

蓄电池边架件

1. 将蓄电池边架安装在框架上。
   将蓄电池支架置于蓄电池边架上然后紧固螺栓。
2. 将起动缆线布置在燃油箱下方，然后将它接到起动电磁阀上。
3. 将接地缆线接到发电机组后托架上。
4. 将蓄电池置于蓄电池支架上，然后用蓄电池固定螺栓进行紧固。首先将起动缆线接到蓄电池正极接头，然后再接上负极接头。拆卸的时候，先从负极接头上拆下负极接线。
5. 将蓄电池保护板安装在蓄电池边架上。

印刷无效

组件安装

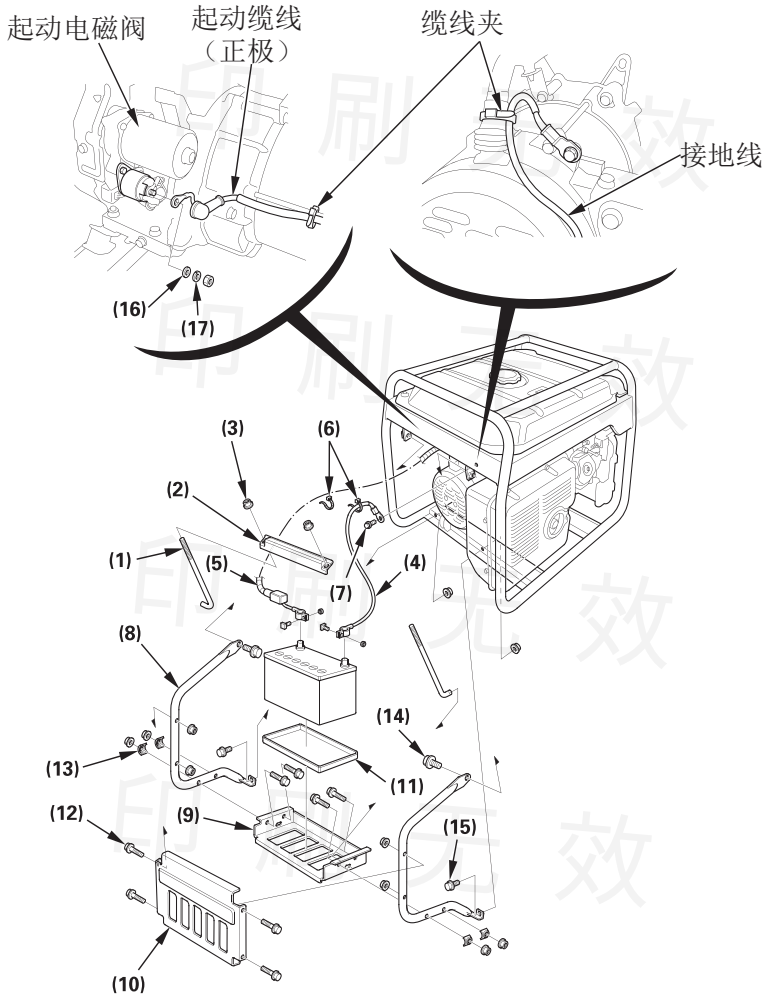

（1）蓄电池固定螺栓	2	（9）蓄电池支架	1
（2）蓄电池固定板	1	（10）蓄电池保护板	1
（3）6mm 凸缘螺母	12	（11）蓄电池盒	1
（4）蓄电池接地线	1	（12）6×30mm 凸缘螺栓	8
（5）起动缆线	1	（13）垫圈	8
（6）缆线夹	2	（14）8×12mm 凸缘螺栓	2
（7）6X12mm 螺栓	1	（15）6×12mm 凸缘螺栓	2
（8）蓄电池架	2	（16）垫圈	（1）
		（17）弹簧垫圈	（1）

印刷无效

选购组件

手柄安装

使用手柄支架和 4 个凸缘螺栓将左右边的手柄安装到发电机组的上框架上。

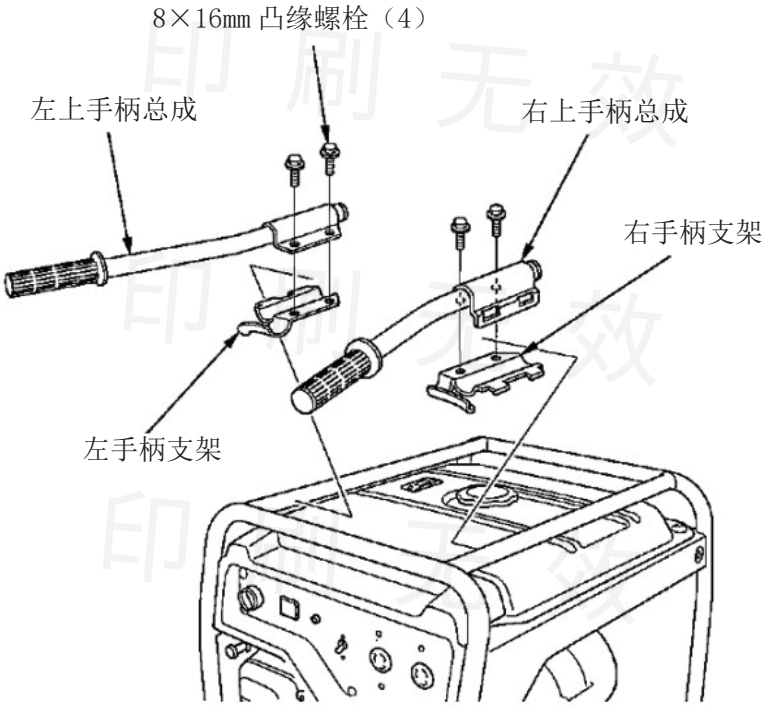

印刷无效

组件安装

两轮组件安装

1. 用垫片和锁销将两个轮子安装在轮轴上。
2. 用 4 个 8×16mm 凸缘螺栓和 8mm 凸缘螺母将轮轴总成安装在发电机组上。
3. 用 4 个 8×16mm 凸缘螺栓将两个支脚安装在底部框架上。

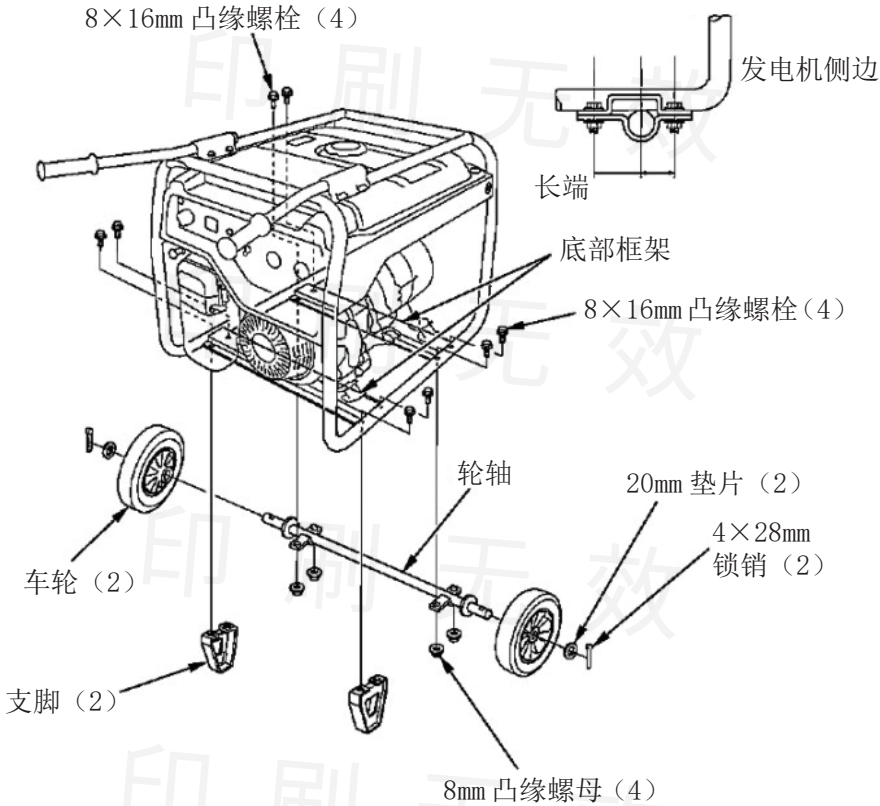

印刷无效

四轮组件安装

1. 用垫片和锁销将锁盘和四个车轮安装在轮轴上。

   注：将前车轮轴安装在最靠近发动机的前端。

2. 用 8 个 8×16mm 六角螺栓将轮轴总成安装在发电机组上。

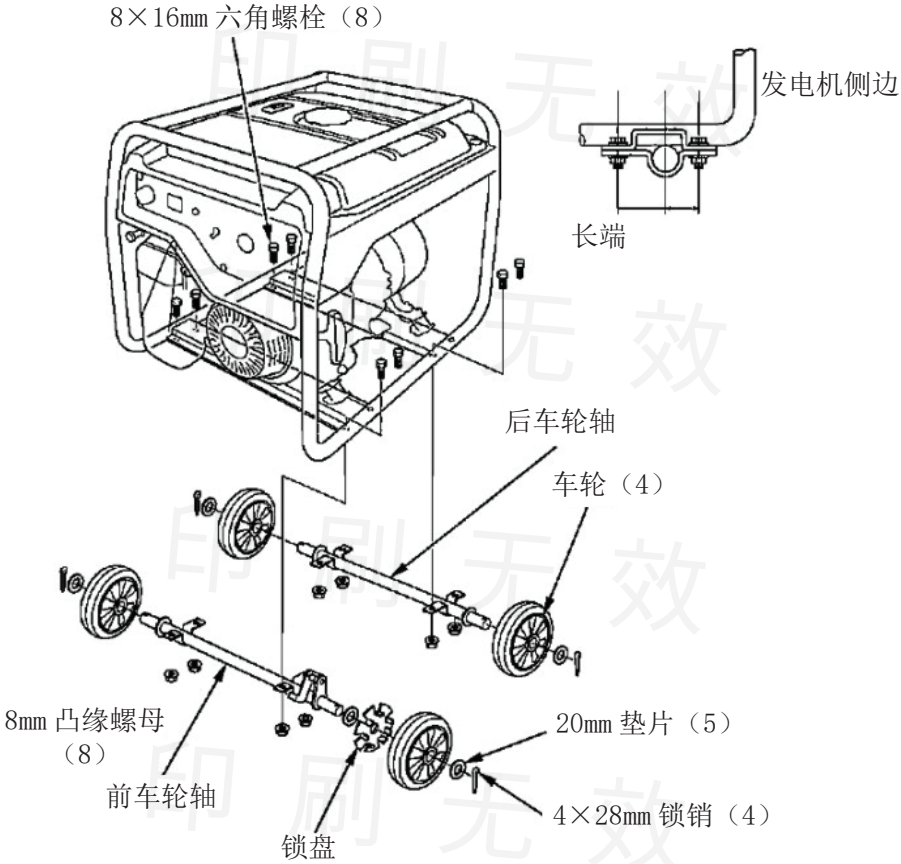

印刷无效

索引

A

安全标签所在位置 …… 9
安全操作预防指南 …… 20
安全防范 …… 31

B

保管 …… 47
保管注意事项 …… 50
保管准备 …… 47
保险丝（仅对电启动型） …… 46
保养安全 …… 31
保养的重要性 …… 30
保养日程 …… 32
备用电源 …… 28
标准组件 …… 61

C

操作前准备 …… 18
超速检测功能 …… 15
触电危险 …… 7

D

电插座无输出 …… 54
电压表 …… 16
电压异常检测装置 …… 15
电源插头 …… 32
短路警示灯 …… 16，26

F

发电机组操作 …… 20
发电机组维护 …… 30
发电机组安全须知 …… 6
发动机不启动 …… 52
发动机动力不足 …… 53
发动机机油 …… 49
发动机机油更换 …… 36
发动机机油推荐 …… 37

印刷无效

发动机机油油位检查 …… 35
发动机开关 …… 14
发动机自动停止功能 …… 15
风门把手 …… 13

G

高海拔操作的化油器更改 …… 56
工具 …… 32
规格 …… 57

H

火花塞维护 …… 42
火灾、灼伤危险 …… 7

J

机油警报功能 …… 15
机油警报系统 …… 15
技术信息 …… 55
加燃油 …… 33
加油注意事项 …… 8
检查发动机 …… 19
检查蓄电池（仅对电启动型） …… 19
交流操作 …… 25
交流断路保护器 …… 15
交流应用 …… 27
接地端子 …… 16
接地系统 …… 28
接线图 …… 58

K

空滤器滤芯的清洗 …… 40
空气滤清器的维护 …… 38
控制面板 & 特色装置 …… 10
控制面板 …… 13

L

连接到建筑电气系统 …… 28

印刷无效

两轮组件安装 …… 64

N

你准备好了吗？ …… 18

Q

启动发动机 …… 21
启动手把 …… 14
清洗 …… 47

R

燃油 …… 47
燃油阀 …… 13
燃油滤杯的清洗 …… 41
燃油推荐 …… 34
燃油显示表 …… 17

S

手柄安装 …… 63
四轮组件安装 …… 65

T

特别要求 …… 29
特色装置 …… 15
停止发动机 …… 24

X

序列号位置 …… 55
蓄电池边架件 …… 61
蓄电池检查 …… 45
蓄电池维护（仅对电启动型） …… 44
选购组件 …… 63

Y

一氧化碳中毒危险 …… 6
移出使用 …… 50
意外问题处理 …… 52

印刷无效

用户责任 …… 6
运输 …… 51

Z

知识了解 …… 18
重要安全信息 …… 6
组件 & 控制面板所在位置 …… 10
组件安装 …… 61

印刷无效
印刷无效
印刷无效
印刷无效
印刷无效

备　忘

印刷无效
印刷无效
印刷无效
印刷无效
印刷无效
印刷无效

备　忘

印刷无效
印刷无效
印刷无效
印刷无效
印刷无效
印刷无效

备　忘

印刷无效
印刷无效
印刷无效
印刷无效
印刷无效
印刷无效