HONDA

发电机组

ER2500CX

HONDA

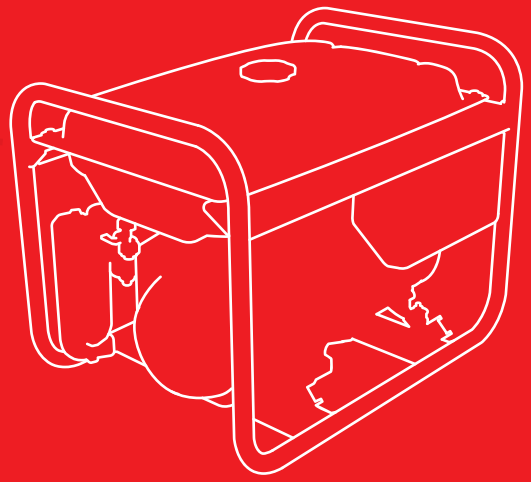

使用产品前请阅读使用说明书

保留备用

扫一扫，了解更多产品信息！

4XZ41615
00X4X-Z41-6150

© Honda Motor Co.,Ltd. 2026

本田动力（中国）有限公司
地址：中国重庆市两江新区观月南路1号
邮编：401120
服务电话：4001800050/023-62793221
零件电话：023-62838501/62793199

中 YJ YJ A 000 00 00 00
PRINTED IN CHINA

使用说明书

本田动力（中国）有限公司

印刷无效

请随身携带此使用说明书，这样方便随时查阅。说明书为发电机组的永久部分，
转售发电机组时应随机组附上。

印刷无效
印刷无效
印刷无效
印刷无效
印刷无效
印刷无效

前言

感谢您选择了 Honda 的发电机组产品。

我们希望能帮助您有效、安全地使用此发电机组。本说明书包含了所有相关信息，请认真阅读。

当阅读此说明时，您会发现有些信息前标有**重要事项**标记。此相关信息主要用于帮您避免损坏发电机组、其它财产或环境。

我们建议您认真阅读保修条款，以更好、更全面地理解所涉及的范围和应尽的责任。

当您的发电机组需要进行保养时，请记住本公司服务店是在 Honda 发电机组服务方面得到特别培训的。服务店将尽力满足您的需要，回答您的问题，让您感到满意。

　　此致

敬礼！

　　本田动力（中国）有限公司

印刷无效
印刷无效
印刷无效
印刷无效
印刷无效
印刷无效

安全性简言

您和他人的安全是非常重要的。安全地使用发电机组是您应尽的一个重要责任。

为了让您能更安全地使用，我们在一些标签和此说明书中提供了相关的操作程序和信息。这些信息将提醒您注意那些潜在的可能伤害您和他人的危险。

当然，我们无法提供给您操作、保养发电机组时潜在的全部的危险。您必须发挥自己的判断力进行判断。

您将发现以多种形式出现的重要的安全信息，包括：

●**安全警示标签**—贴在发电机组上。

●**警示信息**—前面由警示符号⚠后面紧跟“**危险**”、“**警告**”、“**注意**”三种警示语中的一种警示语。

这些警示语的含义是：

⚠ 危 险 如果不遵守指示，将造成死亡或严重人身伤害。

⚠ 警 告 如果不遵守指示，可能造成死亡或严重人身伤害。

⚠ 注 意 如果不遵守指示，可能造成人身伤害。

重要事项 如果不遵守指示，发电机组或其它财物可能受损。

●**安全性标题**—如**重要安全信息**。

●**安全性章节**—如发电机组安全须知。

●**前言**—如何正确安全地使用发电机组。

整本书都充满了重要安全信息—请仔细阅读。

印刷无效

目录

发电机组安全须知 ····· 6
- 重要安全信息 ····· 6
- 用户责任 ····· 6
- 一氧化碳中毒危险 ····· 6
- 触电危险 ····· 7
- 火灾、灼伤危险 ····· 7
- 加油注意事项 ····· 8

安全标签所在位置 ····· 9

控制面板 & 特色装置 ····· 10
- 组件 & 控制面板所在位置 ····· 10
- 控制件 ····· 12
  - 燃油阀杆 ····· 12
  - 风门把手 ····· 12
  - 发动机开关 ····· 13
  - 起动手把 ····· 13
  - 交流断路器 ····· 13
- 特色装置 ····· 14
  - 机油警报系统 ····· 14
  - 接地端子 ····· 14
  - 电压表 ····· 15

操作前准备 ····· 16
- 你准备好了吗？ ····· 16
  - 知识了解 ····· 16
- 发电机准备好了吗？ ····· 16
- 检查发动机 ····· 17

发电机组操作 ····· 18
- 安全操作预防指南 ····· 18
- 启动发动机 ····· 19
- 停止发动机 ····· 21

印刷无效

目录

交流操作 …… 22
交流应用 …… 23
备用电源 …… 24
连接到建筑电气系统 …… 24
接地系统 …… 24
特别要求 …… 25

发电机组维护 …… 26
保养的重要性 …… 26
保养安全 …… 27
安全防范 …… 27
保养日程 …… 28
加燃油 …… 29
燃油推荐 …… 31
发动机机油油位检查 …… 32
发动机机油更换 …… 33
发动机机油推荐 …… 35
空气滤清器维护 …… 36
空滤器滤芯的清洗 …… 38
燃油滤杯的清洗 …… 39
火花塞维护 …… 40

保管 …… 42
保管准备 …… 42
清洗 …… 42
燃油 …… 42
保管程序 …… 43
保管注意事项 …… 45
移出使用 …… 45

运输 …… 46
运输前 …… 46
运输发电机组时 …… 46

印刷无效

用卡车运输发电机组 …… 47

意外问题处理 …… 48
发动机不启动 …… 48
发动机动力不足 …… 48
交流电插座无输出 …… 49

技术信息 …… 50
序列号位置 …… 50
高海拔操作时化油器调整 …… 51
规格 …… 52
接线图 …… 53

印刷无效
印刷无效
印刷无效
印刷无效
印刷无效

发电机组安全须知

重要安全信息

Honda 发电机组是为了有适当功率需求的电器设备而设计的。其他用途将可能伤害用户、损坏发电机组及其他财产。
如果您遵循此说明书和发电机组上的提示，则可以预防大部分事故的发生，其中最常见的潜在危险将在下面进行阐述，同时提供保护您和他人的最佳方法。

用户责任

- 掌握如何在紧急情况下快速停止发电机组。
- 理解所有发电机组的控制器、输出插座以及连接器的用途。
- 确保对任何一位操作者给予适当说明。在没有父母监督的情况下，不要让孩子操作发电机组。

一氧化碳中毒危险

发电机组排出的废气包含了有毒的无色、无味的一氧化碳气体。吸入该废气会在几分钟内致人死亡。为了防止一氧化碳中毒，在操作发电机组时请遵照如下的说明：

- 务必在室外操作，远离窗户、门和通风口等地方。
- 不要在房屋、车库、地下室、窄小空间或任何封闭、半封闭的空间内运行发电机组。
- 不要在靠近敞开的窗户或门的地方运行发电机组。
- 如果您怀疑自己吸入了一氧化碳，请即刻吸取新鲜空气以及马上请求医疗救助。
  接触一氧化碳的早期症状包括了头痛、疲惫、呼吸短促、呕吐和头晕。持续接触一氧化碳会导致失去肌肉协调能力、意识丧失，之后是导致死亡。

印刷无效

触电危险

- 若使用不当，发电机组产生的电力足以造成严重的电击，甚至触电死亡。
- 不要在潮湿的环境下使用。保持发电机组干燥。
  - 不要在雨天或雪天使用。
  - 不要在水池边或滴水环境使用。
  - 不要在手湿的时候使用。
- 如果发电机组放于户外储存，没有进行任何气候预防措施，则在每次使用前检查控制面板上的电器组件。水分或冰都将造成电器组件功能失灵或短路，这些都将引发触电。
- 除非专业电工在大楼安装了保护开关，否则不要将发电机组连接到大楼的电路系统中。

火灾、灼伤危险

- 排气系统引起的高温足以点燃一些材料。
  - 运行期间将发电机组放置在距离大楼或其他设备至少 1 米远的位置。
  - 不要将发电机组密封起来。
  - 请将易燃品远离发电机组。
- 运行过程中消音器会变得非常热，并且停机后一段时间仍然保持一定的热度。这时，请小心不要碰触消音器，在将发电机组存于室内前先让发动机冷却，再将发电机组存于室内。

印刷无效

发电机组安全须知

加油注意事项

汽油是易燃品且汽油气体可能引起爆炸。如果曾运行了发电机组，请先让它冷却。请先停止发电机组，在通风条件良好的户外进行加油。

发电机组运行期间请不要加油。

加油时，请不要将油箱加得过满。

不要在汽油旁边抽烟，并远离其它火苗、火星等。

将汽油存储在适宜的容器内。

确保将溢出的燃油擦干后，再启动发动机。

印刷无效

安全标签所在位置

这些标签提醒您可能引起重伤的潜在危险。

请仔细阅读。如果发现标签丢失或模糊不清难以阅读，请联系服务店进行更换。

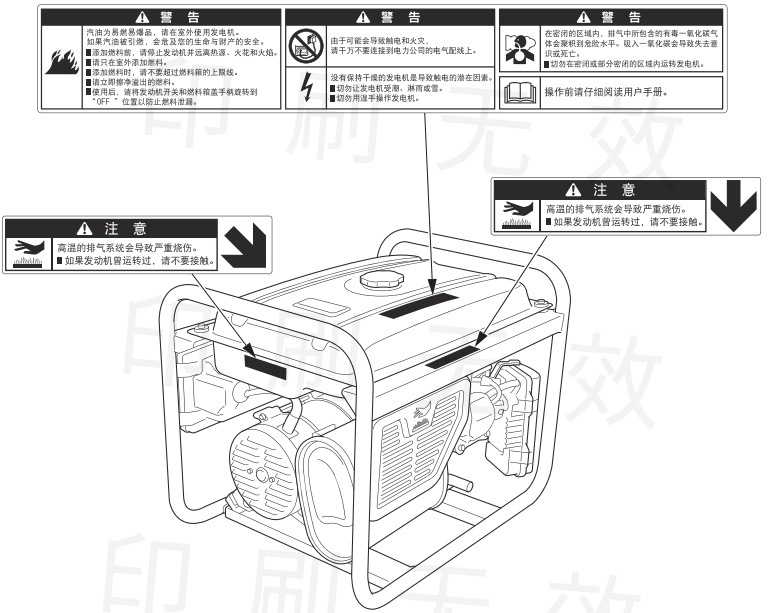

印刷无效

控制面板 & 特色装置

组件 & 控制面板所在位置

通过这些图示，安装及识别常用的控制装置。

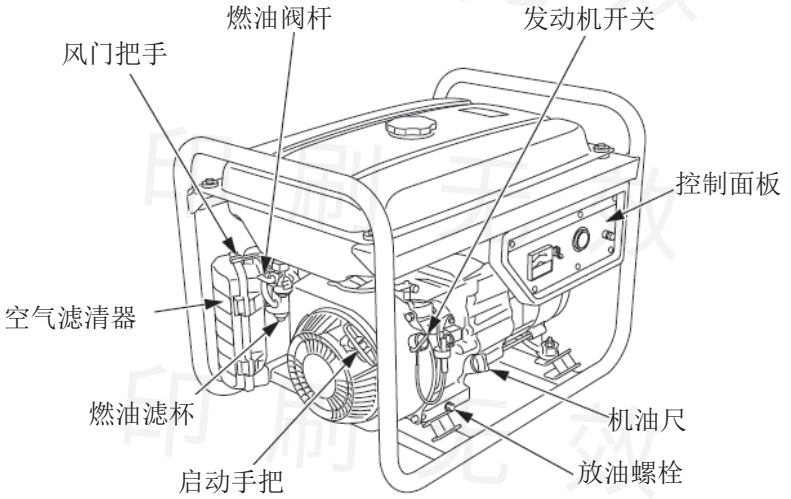

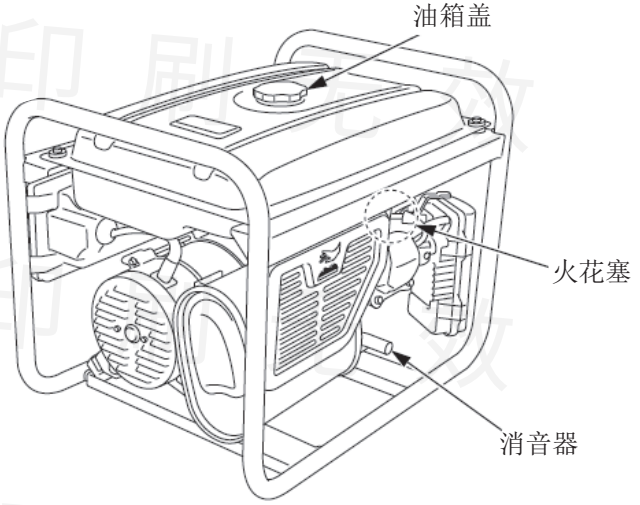

印刷无效

控制面板

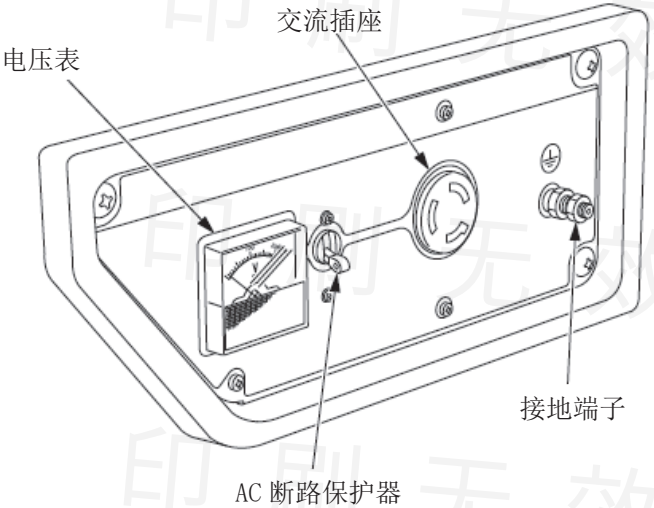

印刷无效

控制件

燃油阀杆

燃油阀杆位于燃油箱和化油器之间。

运行发动机时，燃油阀杆必须位于“开”的位置。

停机后，将燃油阀杆转向“关”的位置。

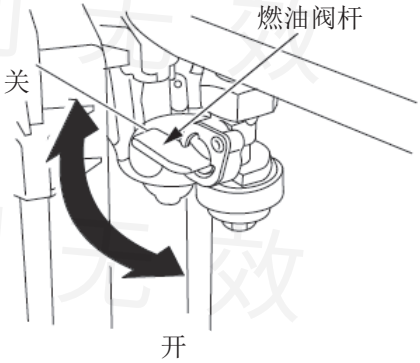

风门把手

风门把手用于打开和闭合化油器中的节气阀。

冷机起动时，将风门把手处于“关”的位置，以便提高燃油混合气的浓度。

风门把手处于“开”的位置主要用于为启动后的发电机组运行提供适宜的燃油混合气，以及用于热机启动。

印刷无效

发动机开关

发动机开关，控制点火系统。

关—停止发动机。

开—运行位置，用于起动。

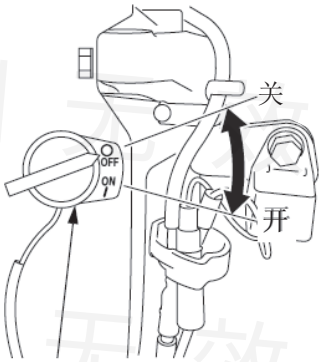

发动机开关

起动手把

拉动起动手把来起动反冲起动器，以此来起动发电机组。

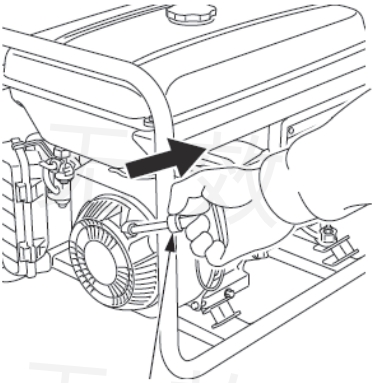

起动手把

交流断路器

当发生短路或插座上负载过高时，交流断路器将自动转到“关”的位置。

断路器可用于控制发电机组电压输出的开启或关闭。

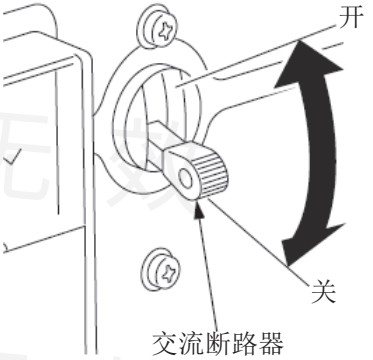

交流断路器

印刷无效

特色装置

机油警报系统

机油警报系统用于防止曲轴箱内油量不足时引起的发动机损坏。在曲轴箱内的油量降到最低安全限之前，机油警报系统就将自动停止发动机（发动机开关仍然处于“开”的位置）。

如果发动机停止，无法重新启动，在对其它方面进行检修前先检查一下机油油位（见 32 页）。

接地端子

接地端子与发电机组框架相连接，是发电机组中不带电流的金属，也是各个插座的接地端。

使用接地端子之前，先向当地发电机组使用法规规定授权的服务店，资深电工和电路检测员进行咨询。

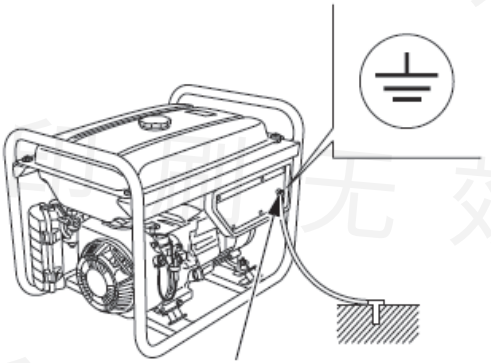

印刷无效

电压表

电压表显示发电机组输出的电压值。

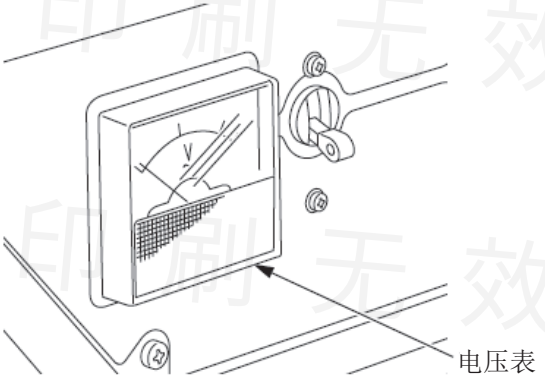

印刷无效
印刷无效
印刷无效
印刷无效
印刷无效
印刷无效

操作前准备

你准备好了吗？

你自身的安全是你的责任，操作前花些时间做好准备将大大降低受伤的危险。

知识了解

阅读并理解此使用说明书。掌握控制面板的功用及操作方法。
使用前熟悉发电机组及其操作。了解在发生紧急情况时如何快速的停止发电机组。
当发电机组用于电力设备时，注意不要超过发电机组的负载限度（见 23 页）。

发电机准备好了吗？

为了你的安全以及尽可能地延长设备的使用年限，在运行发电机组前花上些许时间对发电机组情况进行检查是非常重要的。使用发电机组前，务必注意你发现的任何问题，并让服务店对其进行检测修理。

⚠ 警 告

操作前如未对发电机组进行适当的维护，或未对其存在的问题进行良好的修理。将有可能引发故障，并对你造成严重的伤害。

每次操作前请进行一次作业前检查，并修正存在的任何问题。

为了防止火灾，请将发电机组与建筑物的墙壁或其他运行着的机器保持至少 1 米的距离。请勿让易燃物品靠近发动机。

印刷无效

在进行作业前检查时，确保发电机组处于水平面上，且发动机开关处于“关”（OFF）的位置。

重要事项

运行发电机组时，应与墙壁或可能损坏或导致发电机组过热的障碍物保持 1 米以上的距离。在至少 1 米的空间内让发电机组冷却。

检查发动机

- 每次使用前，查看发动机的周围或底部是否有机油或燃油泄漏的迹象。
- 检查机油油位（见 32 页）。低油位将使机油警报系统停止发动机运行。
- 检查空气滤清器（见 36 页）。污浊的空气滤清器将阻碍空气进入化油器，从而降低了发动机和发电机组的性能。
- 检查燃油油位（见 29 页）。油箱加满后再启动发动机有助于避免或减少停机加油的几率。

印刷无效

发电机组操作

安全操作预防指南

第一次运行发电机组前，请再看一遍*发电机组安全须知*（见 6 页）和*操作前准备*（见 16 页）相关章节的内容。

为了您的安全起见，避免在车库等这样密不透风的地方运行发电机组。发电机组排出的废气中含有有毒的一氧化碳气体容易在密封环境下聚集导致疾病或死亡。

⚠ 警 告

一氧化碳是有毒气体。吸入一氧化碳可使人意识丧失甚至导致死亡。

避免处于密封环境或进行会吸入一氧化碳的活动。

将交流电气装置或电源线接到发电机组前：

- 使用接地三分口线束、工具和电气设备，或使用双绝缘工具和电气设备。
- 检查线束、插座，如有损坏，请进行更换。
- 确保电气设备处于良好工作状态。不良的设备或线束将有可能导致触电。
- 确保工具和设备的电流强度不要超过发电机组或所使用插座的电流强度。
- 在远离建筑物或其他设备至少 1 米的地方运行发电机组。
- 不要在密封不通风的环境中运行发电机组。
- 不要将易燃物放置在靠近发动机的地方。

印刷无效

启动发动机

为了有效地防止火灾，请在运行过程中与墙壁或其他设备保持至少 1 米的距离。切勿把易燃物品放置在发动机附近。

重要事项

运行发电机组时，应与墙壁或可能损坏或导致发电机组过热的障碍物保持 1 米以上的距离。在至少 1 米的空间内让发电机组冷却。

参考第 18 页的*安全操作预防指南*以及按照*发电机准备好了吗*（见 16 页）确认。参考交流操作（见 22 页）来将负载连接到发电机组。

1. 使交流断路器处在“关”位置。当负载与发电机组相连接时，发电机组可能很难起动。

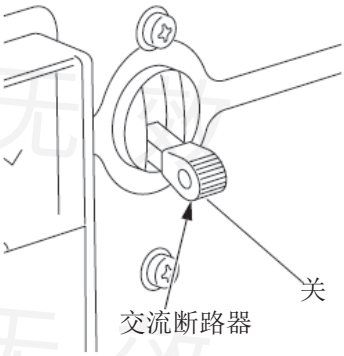

2. 将燃油阀杆保持在“开”的位置。

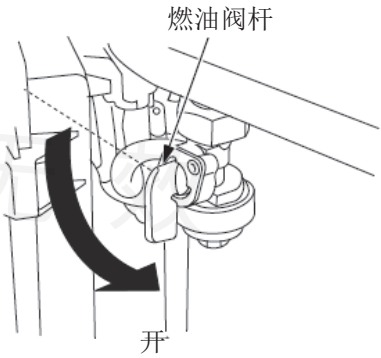

印刷无效

3. 冷机起动发动机时，将风门把手拉到“关”（CLOSED）的位置。
   当重新启动热机时，让风门把手处于“开”（OPEN）的位置。
4. 将发动机开关转到“开”位置。

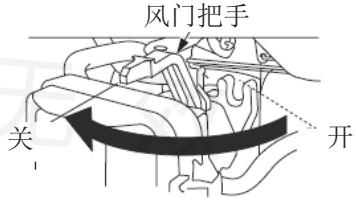

5. 将起动手把轻轻拉起直到感到有阻力为止，然后如图中箭头指示方向快速拉动。

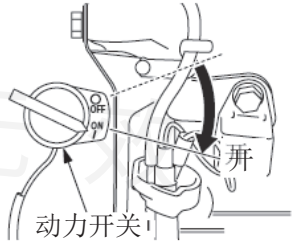

重要事项

- 起动后请勿让起动手把突然弹回，而是轻轻地将手把放回，保护起动器不会损坏。
- 不要让起动器的绳子与发动机发生摩擦，否则绳子会损耗断裂。

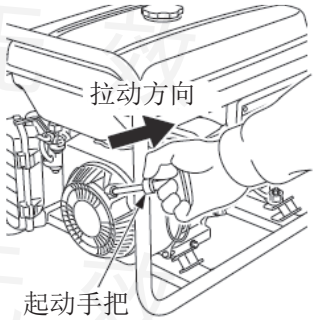

6. 如果发动机启动时，风门把手位于〞关”的位置，则发动机暖机后，慢慢将风门把手置于“开”的位置。

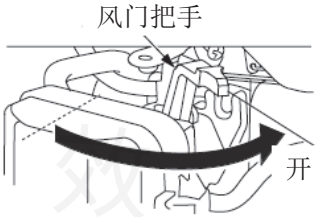

印刷无效

停止发动机

如果要在紧急情况停止发动机，只要将动力开关转到“关”的位置即可。在正常情况下，请照下列步骤使用。

1. 将断路保护器打到“关”的位置上。

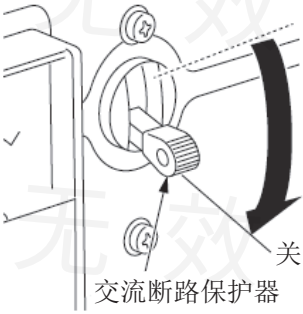

2. 将发动机开关转到“关”的位置。

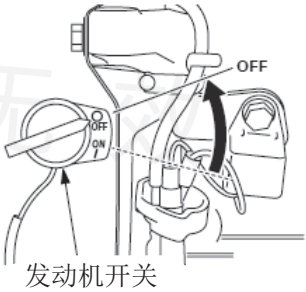

3. 将燃油阀杆转到“关”的位置。

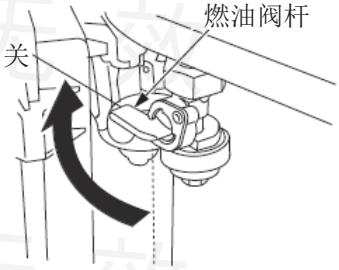

印刷无效

发电机组操作

交流操作

当一电气设备操作变得不正常，如反应缓慢或突然停止等，请立刻停机。将电气设备与发电机组的连接取下，检查是否是电气设备的问题还是因为超出了发电机组的额定输出。

重要事项

大量的超负载将损坏发电机组。轻微的超负载也有可能减少发电机组的使用寿命。

1. 启动发动机（见 19 页）。
2. 将断路器开关置于“开”的位置。
3. 连接上电气设备。
   大多数的马达装置启动时所需要的功率都超过额定值。

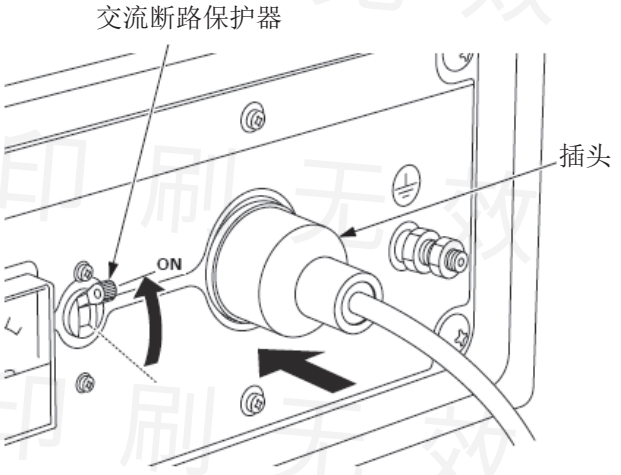

印刷无效

交流应用

将电气装置或线束连接到发电机组之前：

- 确保电气设备处于良好的工作状态。不良的电气设备或线束将有可能导致触电。
- 当一电气设备操作变得不正常，如反应缓慢或突然停止时，请立即停机。将发电机组与电气设备连接断开，检查是否是电气设备的问题还是因为超出了发电机组的额定输出。

大多数靠马达驱动的电气设备启动时的功率都需要高于其额定功率。
确保工具和设备的电流强度不要超过发电机组的电流强度，务必注意不要超过发电机组的最大功率输出。

最大输出功率：
2.2kVA

如果持续运行时，不要超过额定功率。
额定功率：
2.0kVA

必须考虑连接电器的总输出（VA）。电器或电力工具制造商通常将额定功率的相关信息标注在机型号或系列号附近。

重要事项

过载将使断路保护器断开。轻度过载时，断路保护器可能不会打到“关”的位置造成停机，但会缩短发电机组的使用寿命。

印刷无效

备用电源

连接到建筑电气系统

发电机组可用于建筑电气系统的供电设备。如果发电机组被选用为公用事业公司的备用电源，在连接发电机组时，必须安装一个双闸开关使之与建筑电路分离。安装必须由资深电工进行，且必须遵守相关的法律和电气规范规定。

⚠ 危险

与建筑电气系统间的连接不当将在发电机组和线路间造成短路。

这样的短路会使公用事业公司的工人，或在停电期间接触电线的人触电身亡，发电机组可能爆炸、燃烧或是在建筑供电恢复时引起火灾。

进行任何电源连接前请咨询公用事业或资深电工。

有些地区法律规定发电机组必须在公用事业公司进行注册。查看当地法规以便进行适当的注册和操作。

接地系统

Honda 发电机组有一个接地系统，能使发电机组的框架组件与 AC 输出的插座的接地端子相连接。接地系统不与交流的中心线相连接。

印刷无效

特别要求

重要事项

在移动、保管和操作发电机组的时候，请勿将发电机组倾向一侧放置。机油可能会漏出并损坏发动机或您的财产。

可能存在一些关于发电机组使用方面的法律或当地法规、条例等。请咨询资深电工、电气检测员或熟悉相关权限的有关机构。

- 有些地区要求发电机组在当地的公用事业公司进行注册。
- 如果在建筑工地使用发电机组，可能还需要遵守其它一些规定。

印刷无效

发电机组维护

保养的重要性

好的保养是安全、经济、无故障操作的前提，同时，也有助于减少污染。为了帮助您对发电机组进行适当的保养，下列内容将包含保养日程、日常检测程序以及利用基本的工具进行简单的维护程序。其它一些较难、需要用到专用工具的维修工作，最好由专业人员或是由 Honda 的技术人员或其它资深技工进行正常的操作。

保养日程的内容仅适用于正常的操作条件下。如果您是在比较特别的条件下操作发电机组：如长时间高负载或高温操作或是在多尘地区使用，请向服务店咨询适合您的特殊情况的相关意见和建议。

⚠ 警 告

不当的保养或是在操作前不能正确地解决问题，可能引起功能障碍从而导致人身伤亡。

请时时遵循此使用说明书中列明的检查和保养相关建议和日程。

记住服务店非常了解发电机机组的性能，并拥有完整的设备能对其进行保养和修理。

为了确保最好的质量和可靠性，请使用新的纯正 Honda 零部件进行修理和更换工作。

印刷无效

保养安全

请遵循一些重要的安全防范工作，当然，我们无法对每一个保养过程中潜在的危险对您提出提醒，您还需要通过自身的判断来决定是否进行。

⚠ 警 告

不能正确地遵循保养说明和防范工作将有可能导致人身伤亡。

请时时遵循此使用说明书中列明的保养程序和防范工作。

安全防范

在开始任何保养或维修前确保发动机处于停机状态。这样将有助于消除一些潜在的危险。

— **发动机排气一氧化碳中毒**

无论任何时候进行操作发动机时，确保通风状况良好。

— **灼热部件造成灼伤**

接触前先让发动机和排气系统冷却。

— **运转的部件造成的伤害**

除非有指示，否则不要运行发动机。

- 开始前阅读相关说明，确保您拥有所需的工具和技术。
- 为了降低发生火灾或爆炸的可能性，在有汽油的地方工作时请特别小心。尽可能使用非燃性的溶液来代替汽油清洗部件。将燃油相关的部件远离烟头、火花和火苗等。

印刷无效

保养日程

日常保养周期（3） 按首先达到的指示月或运转小时数进行保养 项目		每次使用	第一个月或 20 小时	每 3 个月或 50 时小时	每 6 个月或 100 小时	每一年或 300 个小时	页码
发动机机油	检查油位	○					32
	更换		○		○		33
空气滤清器	检查	○					36
	清洗			○ (1)			38
沉淀杯	清洗				○		39
火花塞	检查—调整				○		40
	更换					○	40
气门间隙	检查—调整					○ (2)	-
燃烧室	清洁	每 500 小时（2）					-
油箱和滤网	清洁				○ (2)		-
燃油管	检查	每 2 年（如需要请更换）（2）					-

（1）在多尘地区使用，保养频率要加大。

（2）这些工作应由服务店进行，除非您拥有适合的工具和良好的技术。请参阅维修手册进行维护保养工作。

（3）当用于商业用途，记录运转的小时数，以决定检修的时间间隔。

如果不按照此保养日程进行保养，所导致的故障不在保修范围之列。

印刷无效

加燃油

发动机停机后，打开油箱盖并检查油位。如果油箱内油位过低，请加注燃油。

⚠ 警 告

汽油具有高度的可燃性和爆炸性。
处理燃油时您可能被烧伤或严重伤害。
- 关闭发动机并远离高温、火花和火焰。
- 只能在户外处理燃油。
- 及时擦掉溢出的燃油。

重要事项

燃油会腐蚀喷漆品和塑胶品。当你在加燃油时请小心不要溢油，燃油泄漏造成的损害不受保证。

启动前在通风良好的区域加注燃油。如果发动机刚刚运行停止，先让它冷却。加油时注意尽量不要让燃油溢出。所加油量不要超过燃油滤网的上限油位标记。
不要在室内给发电机组加油，汽油油气可能接触火苗、火花而引起火灾。使其远离电器指示灯、烧烤架、电器、电动工具等。
溢出的燃油不仅是火灾隐患，同时也将影响环境，请立即擦干溢出的燃油。

印刷无效

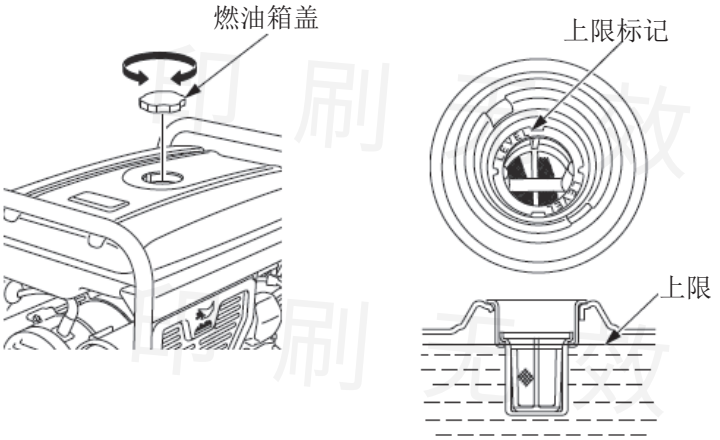

加完油拧紧油箱盖。

印刷无效

燃油推荐

使用 89 号及以上无铅汽油。

切勿使用变质或污染的汽油，或是机油 / 汽油混合体。燃油箱应避免污染或潮湿。

您可以使用乙醇（E10）含量体积比不超过 10% 或者甲醇含量体积比不超过 5% 的常规无铅汽油。同时，甲醇必须含有助溶剂和阻蚀剂。

使用乙醇和甲醇含量体积比超过以上规定值的汽油可能导致启动和 / 或性能问题。同时也可能损坏燃油系统中的金属、橡胶和塑料部件。

由于使用了乙醇和甲醇含量体积比超过以上规定值的汽油导致的发动机损坏或性能问题，不在保修范围之列。

如果您的发电机组不经常使用或间断性地使用，请参考保管章节（42 页）的燃油部分更多关于汽油变质的信息。

印刷无效

发动机机油油位检查

停机后，在水平位置上检查机油油位。

1. 取下机油塞尺。
2. 检查机油油位。如果油位低于油位上限，请加入推荐的机油至上限位标记处（见 35 页）。
3. 重新装上机油塞尺。

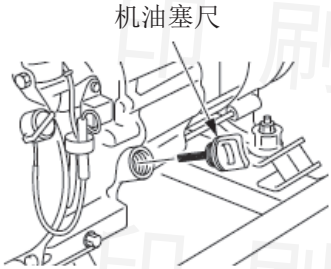

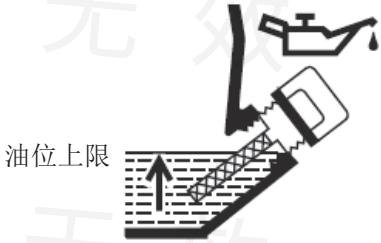

机油油位低于安全的最低限度时，机油警报系统将自动停止发动机。为了避免意外的停机所带来的的不便之处，请定期检查机油油位。

印刷无效

发动机机油更换

暖机时进行机油泄油以保证快速、完全地排尽机油。

1. 将发电机组放在木架上以确保发电机组位于适当和平稳的位置。

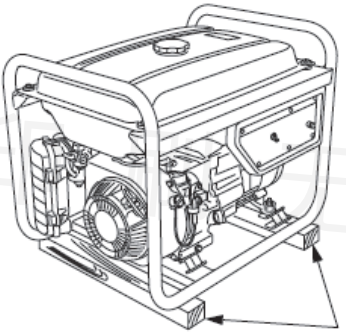

2. 放置一个适当的容器在发动机下方用于装使用过的机油，然后打开机油塞尺、放油螺栓和密封圈。
3. 将机油排干净，然后重新安装放油螺栓和新的密封圈，拧紧机油塞尺。

重要事项

处理使用过的发动机油要注意保护周围的环境。我们建议您将它装在密封容器中后将其送到废品处理场或废品回收服务站进行处理。不要将使用过的机油扔在垃圾中或倒在地上，或倒入下水道中。

印刷无效

4. 将发电机组置于水平位置，加注推荐使用的机油（见 35 页）到注油口的上限位置。
5. 重新将机油塞尺旋紧。

处理完使用过的机油后，用肥皂和清水清洗双手。

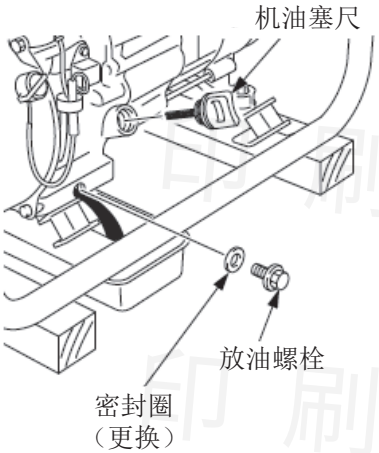

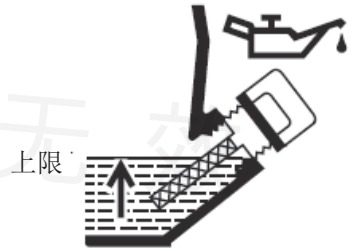

印刷无效

发动机机油推荐

机油是影响发动机性能和使用寿命的一个主要因素。使用含清洁剂的 4 冲程机油。

推荐使用 SAE 10W-30 机油。在当地平均温度处在推荐范围内时，可以使用图表中所示的其它粘度的机油。

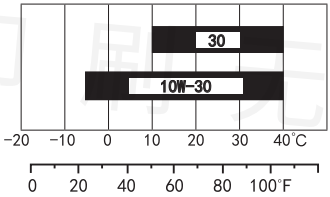

环境温度

机油容器的 API 标签上有 SAE 机油粘度及分类。推荐使用 API 分类 SE 级或更高等级（或相当等级）的机油。

印刷无效

空气滤清器维护

1. 打开空滤器夹扣然后打开空滤器盖。
2. 将挂钩从空滤器盒的固定销孔中松开，并从框架管的右侧将空滤器盖拆下，小心不要损坏空滤器盖。
3. 从空滤器盒上拆下滤芯。
4. 检查空滤器滤芯是否干净、完好。若空滤器滤芯脏了，根据 38 页所述进行清洗，若有空滤器滤芯已损坏，则进行更换。

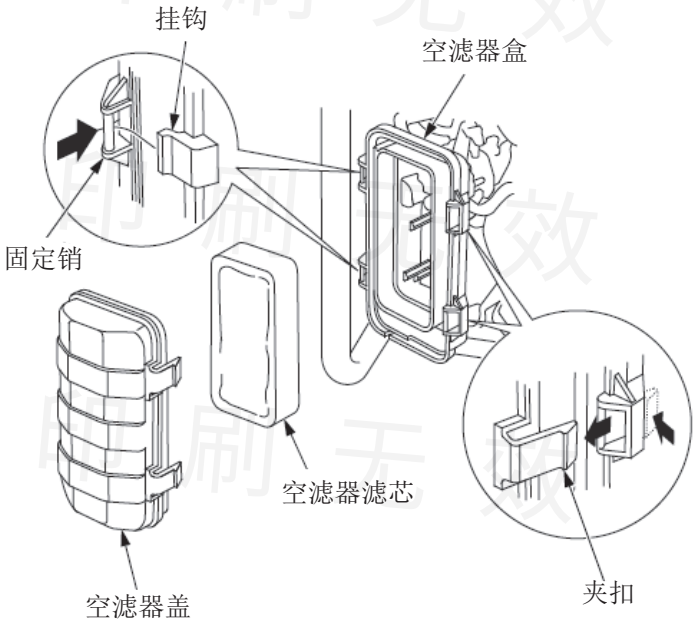

印刷无效

5. 将空滤器滤芯重新装入空滤器盒里。
6. 将空滤器盖的挂钩重新装入固定销并紧固，之后将空滤盖关上锁紧夹扣。确认空滤器锁紧，使空滤器盖和空滤器盒之间没有缝隙。

重要事项

在没有空滤器滤芯或空滤器滤芯已损坏的情况下运行发电机组，灰尘将会进入发动机，从而造成发动机的快速磨损。

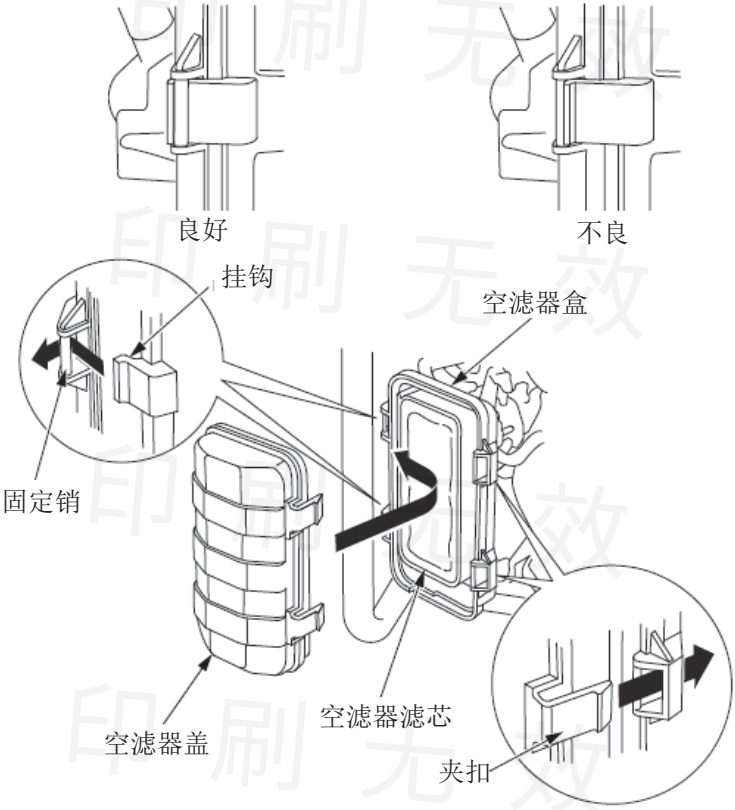

印刷无效

空滤器滤芯的清洗

脏的空滤器滤芯会阻碍空气进入化油器，从而降低发动机性能，若在灰尘很多的地方使用发电机组，空滤器滤芯的清洗要比维修日程（见 28 页）中规定的更加频繁。

1. 用温肥皂水清洗滤芯，冲洗并晾干，或用非燃性溶液清洗滤芯并晾干。
2. 将滤芯浸入干净的发动机机油中，然后挤出过多的机油。如果留在滤芯中的机油过多，发动机在启动时会冒烟。

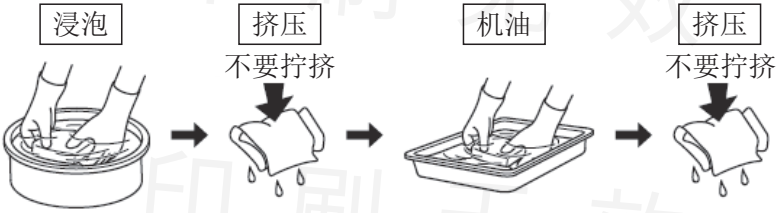

3. 用湿布将空滤器盒和空滤器盖上的灰尘擦掉，注意不要让灰尘进入到通向化油器的空气管中。

印刷无效

燃油滤杯的清洗

燃油滤杯能够防止燃油箱中的灰尘和水进入化油器。如果发动机有一段时间没有运行过了，那么请先清洗滤杯。

1. 将燃油阀杆转到关闭（OFF）位置，然后拆下沉淀杯、O 型圈，和滤网。废弃 O 型圈。

⚠ 警 告

汽油具有高度的可燃性和爆炸性。
处理燃油时您可能被烧伤或严重伤害。
・关闭发动机并远离高温、火花和火焰。
・只能在户外处理燃油。
・及时擦掉溢出的燃油。

2. 在非可燃性溶剂或者高闪点溶剂中清洗沉淀杯和滤网并将其完全擦干。
3. 安装滤网、新的 O 型圈和沉淀杯，并紧固沉淀杯。
4. 将燃油阀转到开（ON）位置，确定燃油无泄漏。

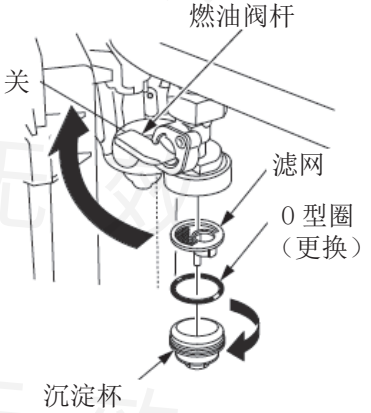

印刷无效

火花塞维护

推荐火花塞：BPR6ES（NGK）
W20EPR-U（DENSO）

重要事项

不正确的火花塞会造成发动机损坏。

如果发动机处于热机状态，请在其冷却后对火花塞进行维护。

1. 卸下火花塞帽，并清洗火花塞周围的污垢。
2. 用火花塞扳手卸下火花塞。

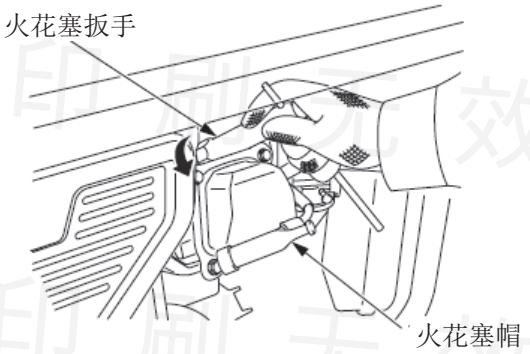

3. 检查火花塞。如果电极磨损或绝缘子断裂、破碎或腐蚀，则更换火花塞。
4. 使用塞规测量火花塞电极间隙。必要时可以扳弯电极侧部，调整间隙。

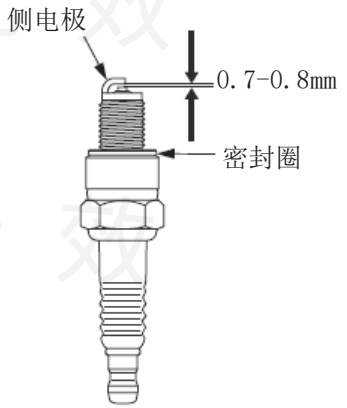

火花塞间隙：0.7-0.8mm

印刷无效

5. 确保火花塞密封圈状况良好，用手将火花塞旋拧进去，以免拧得过紧。
6. 火花塞拧进后，用火花塞扳手将密封圈拧紧。
如果是用过的火花塞，则在火花塞拧进后再拧 1/8-1/4 转。
如果是新的火花塞，则在火花塞拧进后再拧 1/2 转。

重要事项

火花塞拧不紧，会造成发动机过热和损坏。火花塞拧过紧，会损坏缸头的螺纹。

7. 装上火花塞帽。

印刷无效

保管

保管准备

合适的保管准备对于让发电机组处于无故障和好的外观状态是很重要的。下列步骤将有助于防止发电机组功能和外观受到生锈和腐蚀的损害，并使发电机组在重新使用时易于启动。

清洗

用湿布擦洗发电机组。发电机组干完后，对破损的漆进行润色，并在可能生锈的地方涂上薄油膜。

燃油

重要事项

根据您使用的发电机组的地区，汽油会不同程度地变质和氧化。即使是在 30 天这么短的时间里，汽油也会变质和氧化并对化油器和或燃油系统造成损坏。请向服务店咨询当地的保管方法。

汽油在储存中会氧化和变质，旧汽油会导致启动困难，并留下胶质沉淀阻塞燃油系统。如果您发电机组中的汽油在保管中变质了，您可能需要对化油器和其它燃油系统组件进行维修或更换。
汽油可以留在燃油箱和化油器中且不会引起性能问题的时间会因各种因素而变化，如汽油混合、保存温度以及燃油箱是否全部加满。在未完全加满的燃油箱中的空气会加速燃油变质。同样，高的保存温度会加快燃油变质。如果将燃油留在燃油箱里 30 天后燃油就会变质，如果加注到燃油箱的汽油不够新，则在更短的时间内便会发生变质。

印刷无效

保管程序

1. 泄干燃油箱和化油器中的汽油。

⚠ 警 告

汽油具有高度的可燃性和爆炸性。
处理燃油时您可能被烧伤或严重伤害。
・关闭发动机并远离高温、火花和火焰。
・只能在户外处理燃油。
・及时擦掉溢出的燃油。

a. 将合适的汽油容器放置在化油器下方，并且使用漏斗防止汽油溅出。
b. 将燃油阀杆转到关（OFF）位置，松开化油器放油螺栓（逆时针转动 1 到 2 圈）并将化油器中的汽油排干。

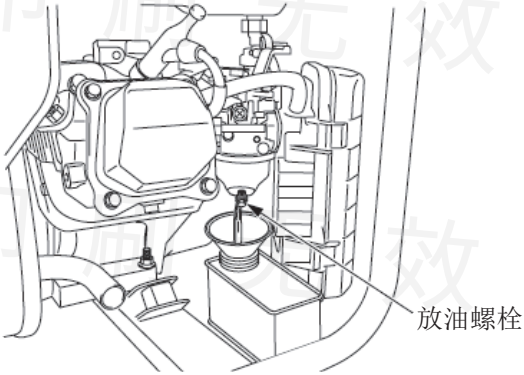

c. 将合适的汽油容器放置在沉淀杯下方，并且使用漏斗防止汽油溅出。

印刷无效

d. 拆下沉淀杯，然后将燃油阀杆转到打开（ON）的位置。

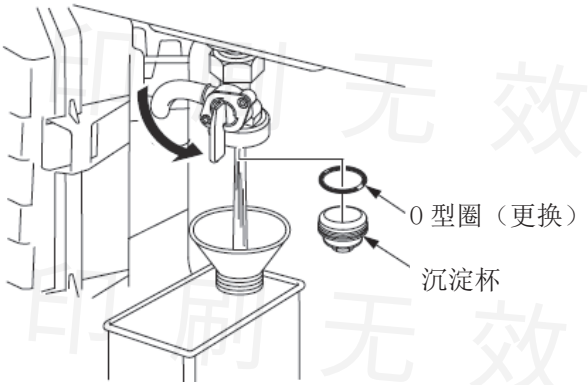

e. 排干所有燃油到容器后，紧固好放油螺栓。

f. 重新安装好新的 O 型圈和沉淀杯，并紧固好沉淀杯。

g. 将燃油阀杆转到关（OFF）的位置。

2. 更换发动机机油（见 33 页）

3. 拆下火花塞（见 40 页）

4. 将一大汤匙（5cm^3）的干净机油加入到气缸中。

5. 拉动起动器拉绳数次，以便均匀散布气缸中的机油。

6. 重新装上火花塞。

7. 将起动器手把轻轻拉起直到感到有阻力为止。此时，活塞处于压缩冲程并且进气门和排气门全部关闭。在这种状态下保存发动机，可以帮助防止内部腐蚀。然后轻轻松开起动器手把。

印刷无效

保管注意事项

如果您的发电机组在存放时燃油箱和化油器带有汽油，要注意降低汽油蒸汽会点火的危险。

选择通风良好且远离与火有关的设备。如炉子、热水器或干衣机等工作的场所来存放发电机组，同时，也避开有火花电马达或电动工具操作的场所。

如果可能，要避开潮湿的存放场所，因为潮湿的环境容易生锈和腐蚀。

除非燃油箱中的燃油全部排放干净，否则请务必将燃油阀杆置于关（OFF）的位置（见 21 页）以降低漏油的可能性。

将发电机组放在水平表面上。倾斜表面会引起燃油或机油泄漏。

在发动机和排气系统冷却下来后，将发电机组盖起来，隔除灰尘。如果发动机和排气系统是热的，可能会点燃或熔化某些材料。

不要用塑料薄板作为防尘罩。无孔的罩子会使发电机组周围变潮湿，从而促进生锈和腐蚀。

移出使用

按照本手册中“操作前”章节(见16页)所述内容对发电机组进行检查。

如果在存放时有将燃油泄掉，则给油箱加注新的汽油。如果您有将备用汽油存放在容器中，要确保其汽油是新的，汽油存放长久而氧化和变质，会导致启动困难。

如果在存放时有在气缸上涂机油，发动机在重新启动时可能会轻微冒烟，这是正常情况。

印刷无效

运输

运输前

1. 确保发动机开关、燃油阀是关闭（OFF）的（见 21 页）。
2. 排干燃油箱和化油器的所有汽油（见 43 页）。

⚠ 警 告

汽油具有高度的可燃性和爆炸性。
处理燃油时您可能被烧伤或严重伤害。
・关闭发动机并远离高温、火花和火焰。
・只能在户外处理燃油。
・及时擦掉溢出的燃油。

运输发电机组时

如果运输前发电机组有运行过，在将发电机组装载到运输车辆上之前要先让发动机冷却下来。如果发动机和排气系统是热的，可能会烧伤人员或可能点燃某些材料。

在用车辆运输时，确保发电机组里没有燃油。否则在运输过程中燃油可能会泄漏。

运输中保持发电机组处于水平状态以降低燃油泄漏的可能性，将燃油阀杆置于“关”的位置。

当把发电机组放在车辆上的时候避开太阳直射的地方。如果发电机组被放在密封的地方几个小时，车辆上的高温可能会导致汽油蒸发进而产生爆炸的可能性。

运输发电机组的时候不要在不平坦的道路上行驶较长时间。

印刷无效

用卡车运输发电机组

将发电机组装载在不会跌落、翻到或者损坏的位置，并且用绳子或捆扎带将它捆绑。

在运输中用绳子或捆扎带捆绑发电机组时，注意只能用框架铁杆作为捆绑点。不要将绳子或带子捆绑在发电机组的任何部分上。

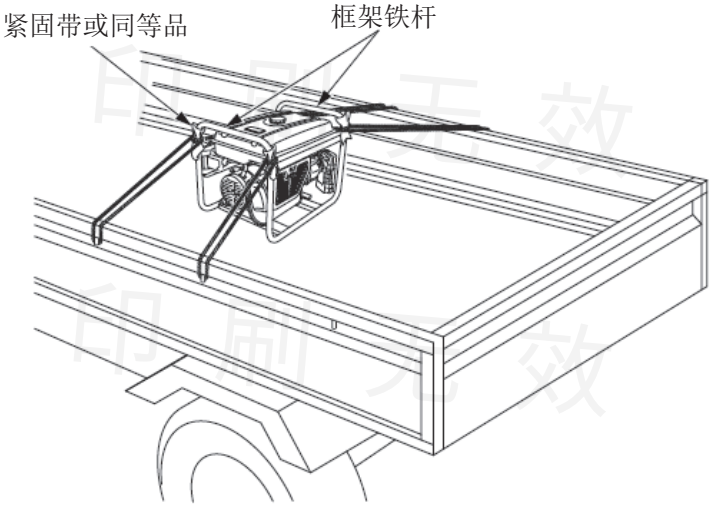

印刷无效

意外问题处理

发动机不启动

可能原因	修正
燃油阀处于 OFF 位置	打开燃油阀至 ON 位置（见 12 页）
阻风门处于 OPEN 状态	除非发动机是热机，否则将风门把手置于 CLOSED 状态（见 12 页）
发动机开关处于 OFF 位置	打开发动机开关至 ON 位置（见 13 页）
燃油用完	添加燃油（见 29 页）
燃油变质：存放发电机组时没有对燃油进行将处理或将汽油放掉或加油时加了变质的汽油	将燃油箱和化油器中的燃油泄掉（见 43 页）。重新添加新的燃油（见 29 页）
机油油位过低，引起机油警报器动作停止发动机	添加机油（见 32 页） 将发动机开关转至 OFF 位置，然后再按正常程序重新启动发动机
火花塞故障、堵塞或间隙不合适	调节间隙或更换火花塞（见 40 页）
火花塞被燃油弄湿（溢油的发动机）	干燥火花塞并重新安装上去
燃油滤网故障；化油器故障；点火故障；燃油阀阻塞等	将发电机组送至服务店或参照维修手册

发动机动力不足

可能原因	修正
空滤器滤芯阻塞	清洗或更换空滤器滤芯（见 36 至 38 页）
燃油变质：存放发电机组时没有对燃油进行处理或将汽油放掉或加油时加了变质的汽油	燃油箱和化油器中的燃油泄掉（见 43 页）。重新添加新的汽油（见 29 页）
燃油滤网故障，化油器故障，点火故障，燃油阀阻塞等	将发电机组送至服务店或参照维修手册

印刷无效

交流电插座无输出

可能原因	修正
启动后断路器仍位于 OFF 位置	打开断路器开关至 ON 位置（见 22 页）
电动工具或设备有故障	更换或修理电动工具或设备。关闭并重启发动机
发电机组故障	将发电机组送至服务店或参照维修手册

印刷无效
印刷无效
印刷无效
印刷无效
印刷无效

技术信息

序列号位置

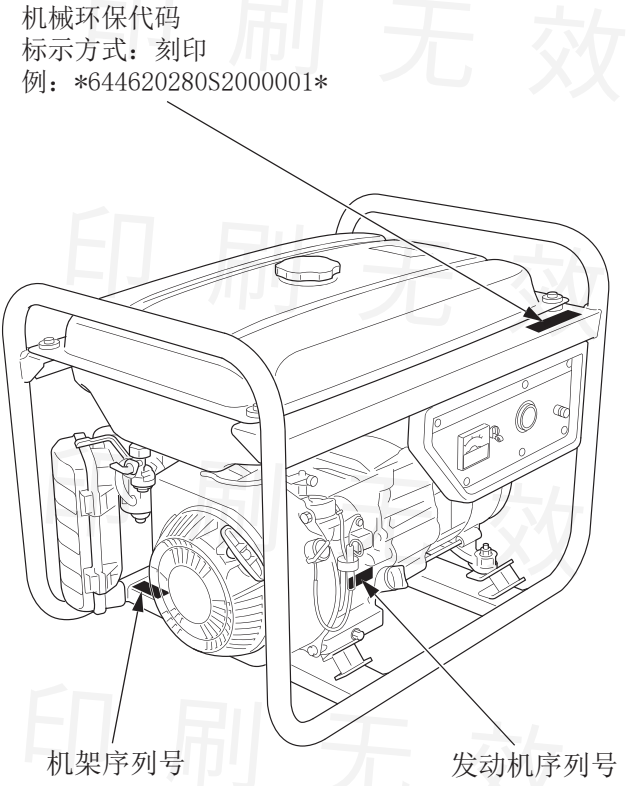

请在下列横线上记下发动机序列号、机架序列号、购买日期。
在订购零件、进行技术或保修咨询时需提供这些信息：

发动机序列号：_____

机架序列号：_____

购买日期：_____

机械环保代码：_____

印刷无效

高海拔操作时化油器调整

对于在高海拔地区，标准的化油器空气与燃油混合会过浓。发电机组的性能降低且油耗增大。太浓的油气混合还将导致火花塞淤塞并引起启动困难。发电机组在发动机认可范围外的海拔高度上运转时间过长，则排气量可能增大。

可以通过对化油器进行特定调整来提高发电机组的高海拔性能，如果您的发电机组长期在海拔 1500 米以上使用，请让服务店对其化油器进行调整。

即使对化油器进行了调整，发动机功率还是会降低，海拔每上升 300 米，功率将降低约 3.5%。对于没有对化油器进行调整的发电机组，海拔对功率的影响则更大。

重要事项

化油器调整为高海拔使用后，若发电机组在低海拔使用，其空气与燃油混合将太低。在海拔 1500 米以下的地方使用调整过化油器的发电机组，则可能引起发动机过热并导致发电机组严重受损。在低海拔使用时，请让服务店将化油器重新调回至原来的规格。

印刷无效

规格

尺寸

型号	ER2500CX
机型代码	ECCC
长	591mm
宽	432mm
高	462mm
质量	40.0kg

注： 各机型质量不含机油、燃油、同捆部品及纸箱的质量。

发动机

型号	GP160
发动机类型	4 冲程，置顶气门，单缸
排量	163cm^3
内径 × 冲程	68.0×45.0mm
冷却系统	强制风冷式
点火系统	晶体管磁电点火
机油容量	0.58L
燃油箱容量	14.5L
火花塞	BPR6ES（NGK），W20EPR-U（DENSO）

发电机组

交流电输出	额定电压	230V
	额定频率	50Hz
	额定电流	8.7A
	额定功率	2.0kW
	额定功率因素	1.0
	额定转速	3000rpm
运行温度范围		-5℃ -40℃

注： 额定功率为持续功率（COP）。

印刷无效

接线图

	部品名称
ACCB	交流断路保护器
ACR	交流插座
AVR	自动电压调节器
CBxB	控制盒
EgB	发动机
EgSw	发动机开关
ExW	励磁绕组
FW	磁场绕组
GB	发电机部分
GG	接地
GT	接地端子
IgC	点火线圈
MW	主绕组
OAU	机油警报装置
OLSw	机油油位开关
SP	火花塞
TrMU	晶体管磁头装置
Vm	电压表

	线路颜色
Bl	黑色
Br	棕色
G	绿色
Bu	蓝色
O	橙色
R	红色
Y	黄色

印刷无效
印刷无效
印刷无效
印刷无效
印刷无效
印刷无效

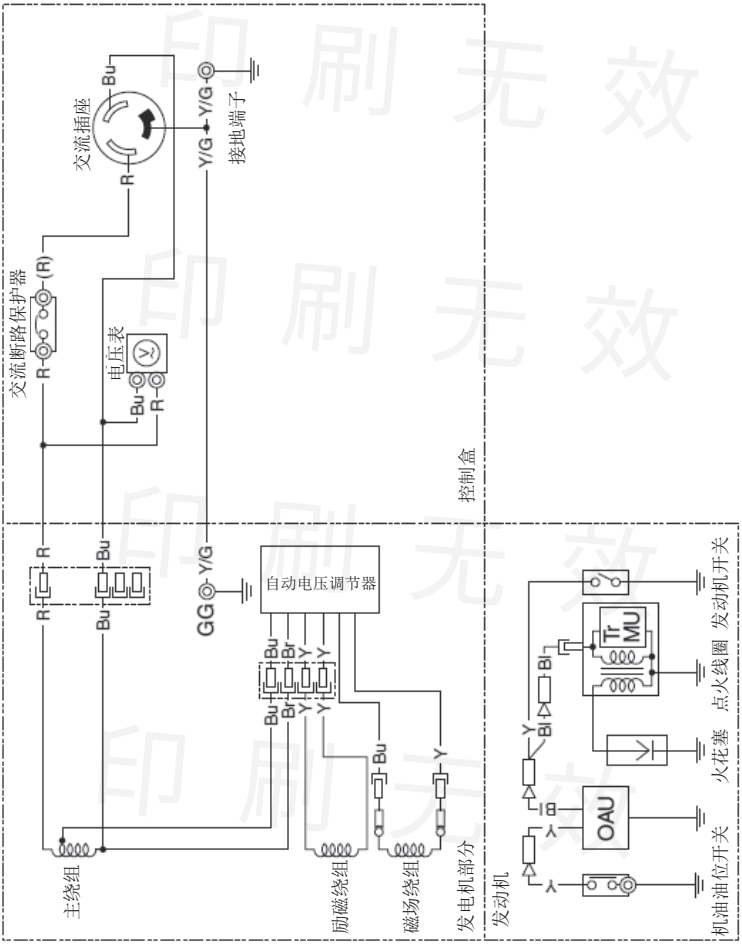
交流插座
Bu
R
Y/G
接地端子
交流断路保护器
(R)
电压表
控制盒
自动电压调节器
GG
主绕组
励磁绕组
磁场绕组
发电机部分
发动机
OAU
Tr
MU
Bl
机油油位开关
火花塞
点火线圈
发动机开关

印刷无效

备　忘

印刷无效
印刷无效
印刷无效
印刷无效
印刷无效
印刷无效

备　忘

印刷无效
印刷无效
印刷无效
印刷无效
印刷无效
印刷无效