HONDA

HONDA

1WG3.05-90FQ-DL

微 耕 机
FJ500

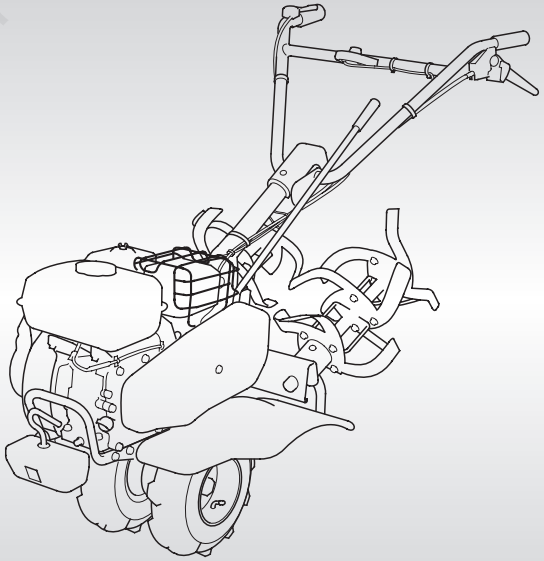

操作微耕机前请阅读并理解本使用说明书内容

保留备用

使 用 说 明 书

本田动力（中国）有限公司

扫一扫，了解更多产品信息！

4XV42615
00X4X-V42-6150

© Honda Motor Co.,Ltd. 2026

本田动力（中国）有限公司
地址：中国重庆市两江新区观月南路1号
邮编：401120
服务电话：4001800050/023-62793221
零件电话：023-62838501/62793199

㊥YJYJ A 000 00 00 00
PRINTED IN CHINA

印刷无效

请将本使用说明书放在便于拿取的地方，以便您能随时阅读。本说明书是微耕机的一部分，如果转卖微耕机时，应一并移交。

本说明书上的信息和技术规格在印刷前已获得批准。本田动力（中国）有限公司保留更改此说明书内容而不事先通知和不承担任何责任的权利。

未经书面同意，此使用说明书的任何部分都不得复制。

印刷无效

前　言

感谢您选择Honda微耕机。

我们希望能帮助您更好更安全的使用微耕机。本说明书包含了如何更好更安全的使用微耕机的说明，请仔细阅读。

在您阅读本说明书时，您会看到一些内容前有“重要事项”提示标语。该信息能避免您损坏微耕机或对财产和对环境的损害。

我们建议您仔细阅读保修手册并完全理解其内容和您所拥有的责任。保修手册是一份单独的文件，应由经销商交与您。

当您需要对微耕机做定期保养时，请记住本田动力（中国）有限公司服务店（以下简称服务店）的人员受过专业的微耕机维修培训。我们的特约服务店致力于满足您的需要并乐意于回答您的问题与担心。

印刷无效
印刷无效
印刷无效
印刷无效
印刷无效
印刷无效

安全启示

您和他人的安全是非常重要的。安全使用本微耕机是一项重要的责任。

为了帮助您对是否安全作出决定，我们在标签上和说明书中提供了操作步骤和其他信息。这些信息能警示您潜在的隐患以避免您和他人受到伤害。

当然，我们不可能提醒您所有的关于操作和维护微耕机时可能出现的危险。您自己必须有很好的判断能力。

您能看到不同的安全警示信息，包括：

- **安全警示标签**——位于微耕机上
- **安全警示信息**——一般以安全警示标志⚠和**危险**、**警告**或**注意**三个警示词之一组成。

这些警示词的含义是：

⚠ 危 险　**如果不遵守指示，将造成死亡或严重人身伤害。**

⚠ 警 告　**如果不遵守指示，可能造成死亡或严重人身伤害。**

⚠ 注 意　**如果不遵守指示，可能造成人身伤害。**

重要事项　**如果不遵守指示，微耕机或其它财物可能受损。**

- **安全标题**——如**重要安全注意事项**
- **安全章节**——如**微耕机安全事项**
- **说明**——如何正确并安全地使用微耕机

整本使用说明书都包含了重要的安全信息，请仔细阅读。
本使用说明书中配图只是图例，机型不同，配置不同，以实物为准。

印刷无效

目 录

微耕机安全事项

重要安全注意事项 …… 7
操作者责任 …… 7
安全标识位置 …… 11

操控装置

零部件及操控装置位置 …… 13
操控装置 …… 15
燃油开关 …… 15
阻风门手柄 …… 15
发动机开关 …… 15
起动器手柄 …… 16
节气门手柄 …… 16
手把高度调节器 …… 16
离合器手柄 …… 17
换挡杆 …… 17
阻力棒 …… 17
挂刀架 …… 18

操作前检查

准备好起动了吗? …… 19
您的微耕机准备好工作了吗? …… 19
检查发动机 …… 20
检查微耕机 …… 20

操作

安全操作预警 …… 21
起动发动机 …… 22
耕地时的操控 …… 25
操作小提示 …… 42
关停发动机 …… 44

印刷无效

微耕机的保养
保养的重要性 …… 45
保养安全事项 …… 46
加注燃油 …… 49
推荐燃油 …… 50
检查机油油位 …… 51
更换机油 …… 52
推荐机油 …… 53
检查变速箱油位 …… 54
检查空滤芯 …… 55
清洁空滤芯 …… 55
火花塞 …… 57
节气门拉索调整 …… 59
沉淀杯的清洗 …… 60
更换旋耕刀片 …… 61，63
轮胎压力检查（仅限适用型） …… 65
检查旋耕刀和固定件 …… 66
反冲起动器罩的检查和清洁 …… 67
检查前轮配重锁紧螺栓和手把高度调节器的松紧 …… 68

贮存
贮存准备 …… 69
清洁 …… 69
燃油 …… 70
机油 …… 74
贮存预警 …… 75
贮存后使用 …… 75

搬运 …… 76

意外问题的处理
发动机问题 …… 77

印刷无效

微耕机问题 …… 78

技术信息和用户信息
技术信息 …… 79
序列号位置 …… 79
高海拔地区的化油器调整 …… 80
排放控制系统信息 …… 81
更换零部件 …… 82
主要技术规格 …… 83
调整参数 …… 83
用户信息 …… 84
用户维修信息 …… 84
快速参考信息 …… 85
开箱装配 …… 86
易损件/产品执行标准 …… 88

印刷无效
印刷无效
印刷无效
印刷无效
印刷无效
印刷无效

重要安全注意事项

Honda微耕机用于户外耕作土地。如果将微耕机用于其它用途使用，可能造成人身伤害和设备受损。

如果您按照本说明书和微耕机上的说明进行使用，能防止大多数事故的发生。以下为常见问题以及注意事项。

操作者责任

- 知道如何迅速关停微耕机，如在紧急状况时。
- 知道微耕机的所有操控装置用途。
- 操作微耕机倒档时请小心，特别是刀具在运转时。
- 耕作时防止微耕机倾倒。
- 注意一直紧握住微耕机手柄。当离合器啮合时，微耕机可能会向上抬。
- 始终注意脚下，避免滑倒或跌落。
- 禁止在易滑路面上高速行驶。
- 确保阻力棒在适当位置，且调整正确。
- 确保使用微耕机的操作人员受过适当的操作指导。禁止操作人员酒后、或使用国家管制的精神药品、麻醉品的、带病或过度疲劳时开机作业。禁止未成年人、孕妇和不具备完全行为能力的人使用微耕机。让旁观者，特别是儿童和宠物远离微耕机操作区域。
- 机器禁止载人载物。
- 禁止拖拽拖车。
- 禁止安装非专用的前轮配重块和旋耕刀。
- 禁止改装微耕机，禁止拆卸或随意缩短各部位防护罩。
- 旋耕刀安装在刀轴上时禁止移动微耕机。在移动旋耕刀安装在挂刀架上的微耕机前，需确认固定销及锁销安装到位。
- 应定期检查旋耕刀片、轴承座及其它运动部件上的螺栓是否松动或损坏。
- 非操作者距离微耕机应不少于5米。

印刷无效

一氧化碳隐患

- 发动机排出的气体含有有毒的一氧化碳。吸入一氧化碳可能会导致人休克甚至死亡。
- 如果在密闭或通风不良的区域操作微耕机，您可能会吸入有害的一氧化碳气体。良好的通风能防止一氧化碳的聚积。

火灾隐患

- 排气系统温度高，可能会点燃易燃物质。
  —微耕机应远离建筑物和其他运行中的设备至少1米远。
  —微耕机远离易燃物质。
- 微耕机运行时，消音器会很烫，停止运行后，高温仍会持续一段时间。消音器处于高温时请不要触碰。确保消音器完全冷却，再将微耕机储存于室内。

小心加注燃油

汽油易燃易爆。如果微耕机刚运行过，应待其冷却后再加燃油。加燃油时，应关停发动机且在通风良好的室外。不要将燃油加注过满。禁止在燃油区域附近吸烟，并且燃油应远离明火和火花。将燃油储存在适当容器中。起动发动机前，擦拭干净飞溅出的燃油。

远离旋转刀片

旋转刀片可能对人员造成严重的切割伤害。发动机运行时，远离刀片区域。如果您需要在刀片附近工作时（如清洁刀片上的沉积物或其他原因时），必须关停发动机。当清洁刀片时或需用手处理刀片时，请先拆下火花塞帽并戴上厚手套。

印刷无效

清理耕地区域

石子或其它物体可能会被微耕机刀片甩出，其力量足以致人严重伤害。因此在耕地前，必须仔细检查地面，移除所有石子、树枝、骨头、钉子、小块线缆以及其它松动物体。请注意，如果儿童在工作区域附近，则关停微耕机。微耕机装上刀具时，禁止在水泥、石板地或碎石路上行驶。

防护装置安装到位

护具和防护装置能保护您不被刀片抛出的物体击中，并且防止您触碰到高温发动机零部件和运动部件。为了您和他人的安全，请在发动机运行时确保所有防护装置安装到位。使用微耕机前，确认V型皮带防护罩已安装妥当，否则禁止使用。

穿戴防护服

穿戴上防护服可以尽可能的减少人员受伤的风险。操作人员操作时，衣服和袖口、裤管必须扎紧，长发操作者应盘绕发辫并戴上工作帽。长裤和护眼器具能减少被微耕机甩出物对人员造成的伤害。在操作微耕机时，始终穿戴安全护目镜和护耳塞。牢固的鞋和鞋底能提供更好的抓地能力。

不使用微耕机时关停发动机

如果您因某种原因需要暂时离开微耕机的操纵位置，就算只是检查前方的工作区域，也必须先关停发动机。更换作业者时，应将换档杆置于空挡，确认变速箱动力处于分离状态（刀具停止运转）。

坡道上操作

- 在坡道上操作微耕机时，油箱内燃油必须少于一半，以避免燃油溢出。
- 坡地作业时，应沿上下坡方向作业。

印刷无效

- 在坡道上转向时要特别小心。
- 微耕机在斜坡面上下坡时，应防止倾翻；下坡行走时，严禁空挡滑行。
- 不要在坡度超过5°的坡道上使用微耕机。起动发动机前，检查微耕机是否状况良好，无损坏。为了您和他人的安全，请在坡道上使用微耕机时加倍小心。

耕地条件

必须在白天或人工照明良好时使用微耕机。禁止在夜间或光线不良时使用微耕机。

刀具和配件

安装刀具或配件到微耕机上时，必须按照刀具或配件的安装说明进行装配。当您在安装刀具或配件时遇到任何问题和困难时，请向服务店咨询。

停机检查

当出现以下情况时需立即停机检查：耕刀缠草、粘泥严重、发动机或传动箱出现异常声响、发动机转速异常升高、油门控制失效、振动异常。

印刷无效
印刷无效
印刷无效
印刷无效
印刷无效

安全标识位置

安全标识警示您可致严重伤害的危险，仔细阅读每条标识的意思。安全标识数量共4张，实机各贴附1张。如果标识掉了或难以辩读，请与经销商联系进行更换。

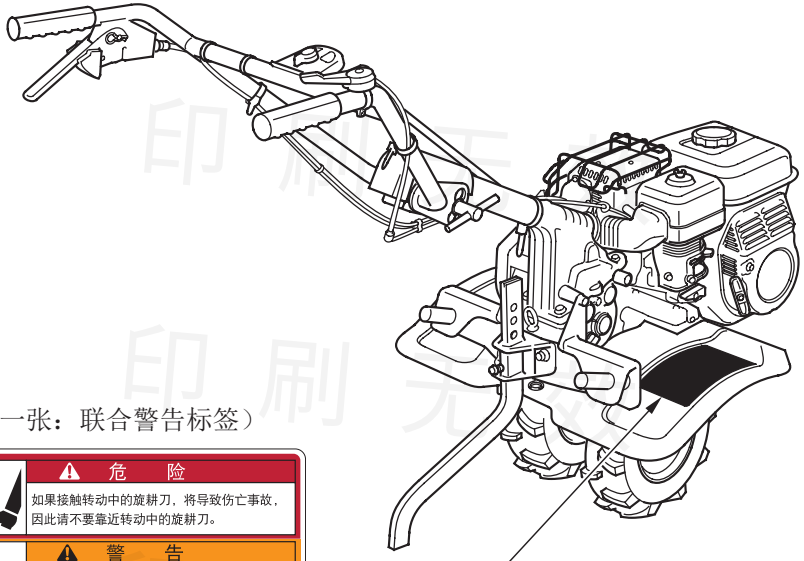

（第一张：联合警告标签）

危　险

如果接触转动中的旋耕刀，将导致伤亡事故，因此请不要靠近转动中的旋耕刀。

警　告

为防止发生伤亡事故，请在阅读和理解下列内容以及使用说明书内容的基础上正确操作。
- 为防止突然行进，启动发动机时，请不要握住离合器手柄。
- 检查维修时，请关闭发动机。

警　告

倒退时如果手把弹起而接触到旋耕刀，有可能导致伤害事故，
- 确认后方没有人和障碍物。
- 将车速降为最低，降低发动机的转数。
- 紧紧扶住手把。
- 缓慢地连接离合器，保持随时都能分离的状态。

警　告

旁观者与机器保持安全距离。

警　告

操作机器时要始终戴安全护目镜和护耳罩。

注　意

为防止受伤，旋耕刀安装到挂刀架上时，请按照左(L)右(R)标识进行安装，并用销子和开口销固定到位。

注　意

旋耕刀运转时，安全防护罩应安装到位。

- 本机不能作为拖车运输等其他用途使用。
- 本机上不能安装使用非本机配置的旋耕刀，配重块等部件。
- 本机严禁自行改造。

印刷无效

（第二张：燃油警告标签）

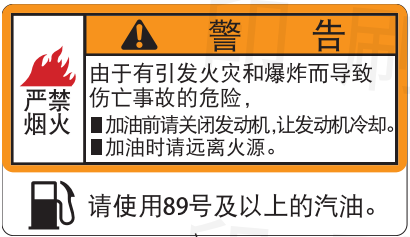

（第三张：发动机转速标签）

（第四张：警告标签）

印刷无效

零部件及操控装置位置

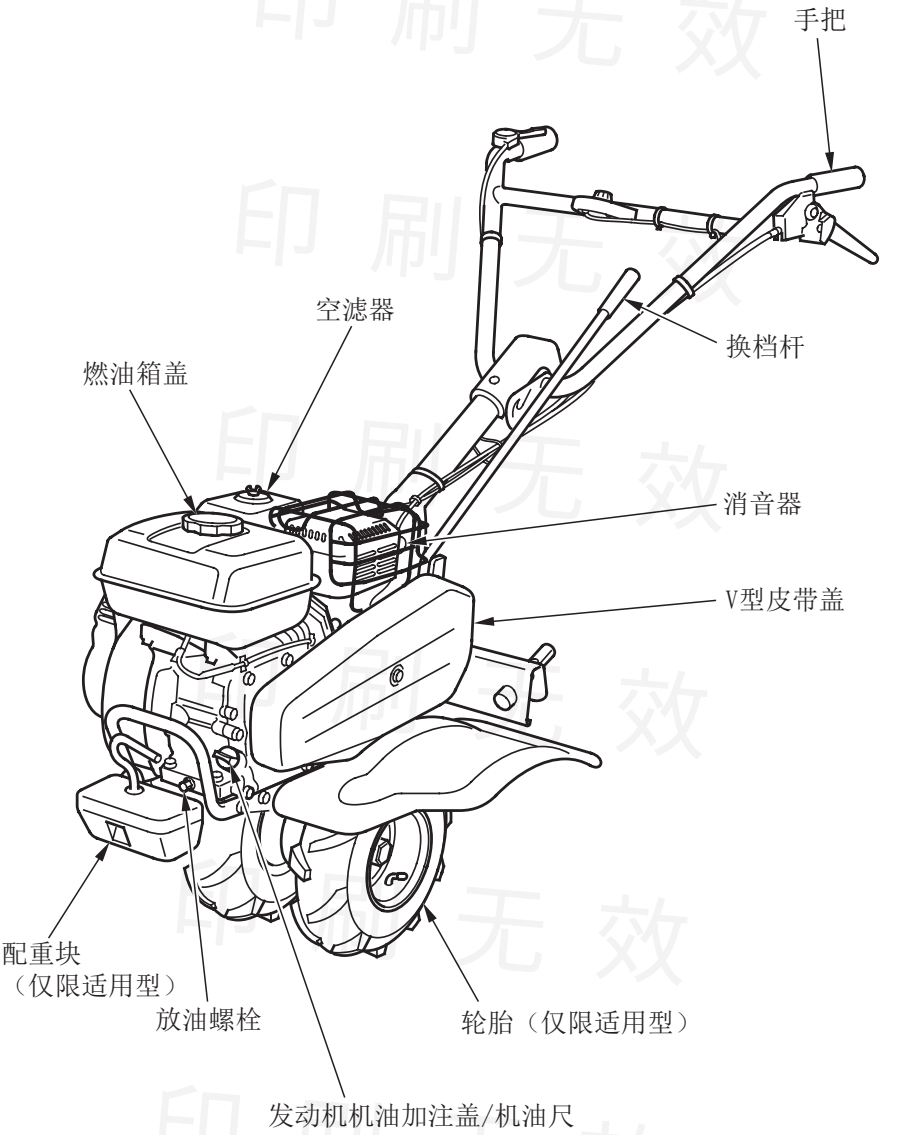

印刷无效

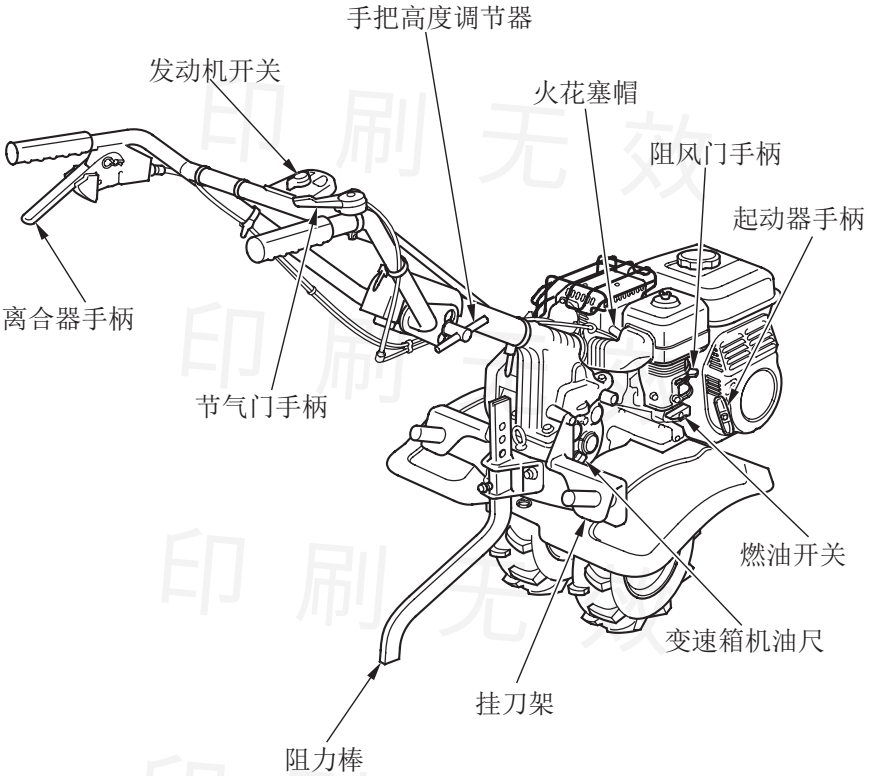
手把高度调节器
发动机开关
火花塞帽
阻风门手柄
起动器手柄
离合器手柄
节气门手柄
燃油开关
变速箱机油尺
挂刀架
阻力棒

印刷无效

操控装置

燃油开关

燃油开关控制油箱到化油器间的油路通断。起动发动机时必须将油开关置于开状态。

关停发动机后，油开关应置于关状态，并与止动按钮接触。

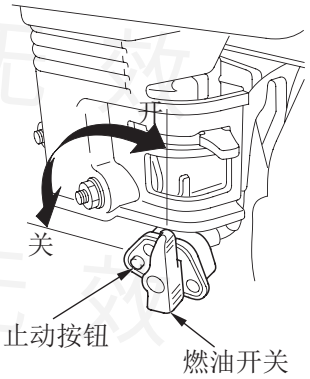

阻风门手柄

阻风门手柄控制化油器内阻风门开关的通断。

冷机起动时，将阻风门手柄置于关位置。

热机起动时，将阻风门手柄置于开位置。

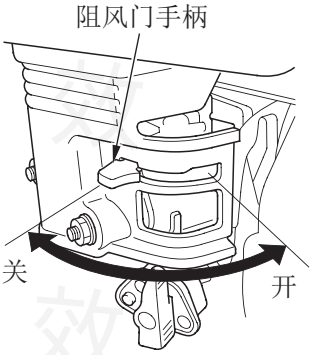

发动机开关

发动机开关控制点火系统。

停止—关停发动机

运转—运转位置

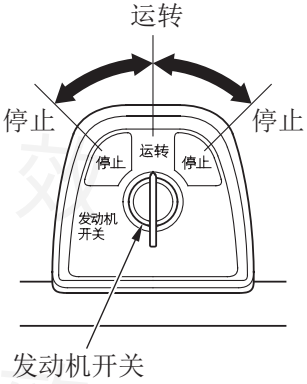

印刷无效

起动器手柄

拉动起动器手柄以控制反冲起动器起动发动机。

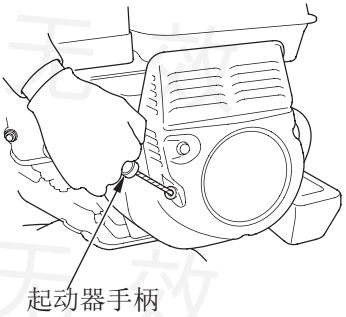

节气门手柄

节气门手柄控制发动机转速。

将节气门手柄如图所示方向移动，以调节发动机转速快慢。

调节节气门手柄能控制刀片速度。节气门移至最大位置，刀片转速最高。将节气门移至怠速位置，会降低刀片转速。

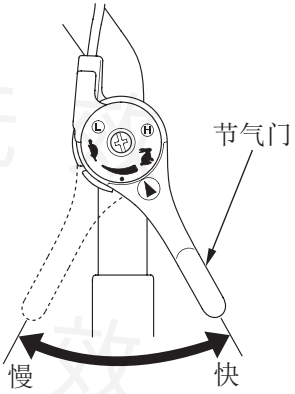

手把高度调节器

操作人员能根据自己的身高调节手把高度。

对于普通耕地，手把高度应调至操作人员腰际高度最为适宜。

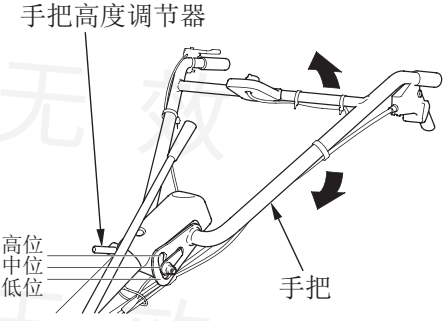

印刷无效

离合器手柄

离合器手柄与传动装置相啮合或断开来驱动刀片。

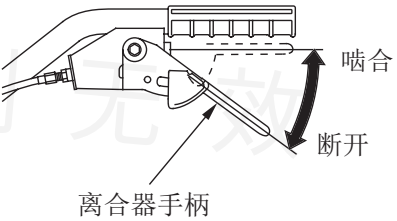

换挡杆

传动装置提供两种前进档，两个空档以及一个倒档。换挡杆位于换挡杆支架上。

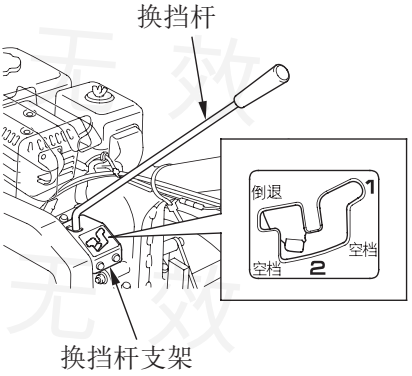

阻力棒

阻力棒控制耕地深度，耕地时必须使用阻力棒。它能帮助您在不同硬度的土地上行进。根据耕作土地类型和耕作时土地的条件来选择适合的阻力棒高度。总之，必须调节阻力棒，使微耕机稍稍向后抬起（倾斜）。

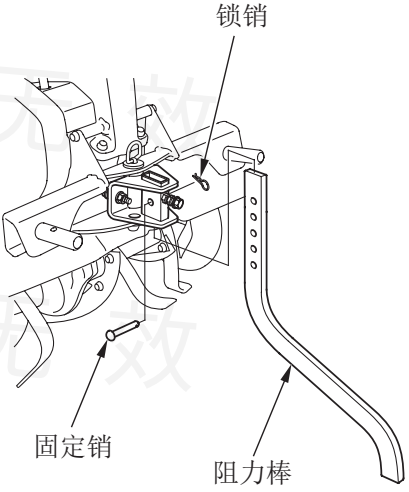

印刷无效

挂刀架

如下图所示，将阻力棒和其他配件固定在挂刀架上。

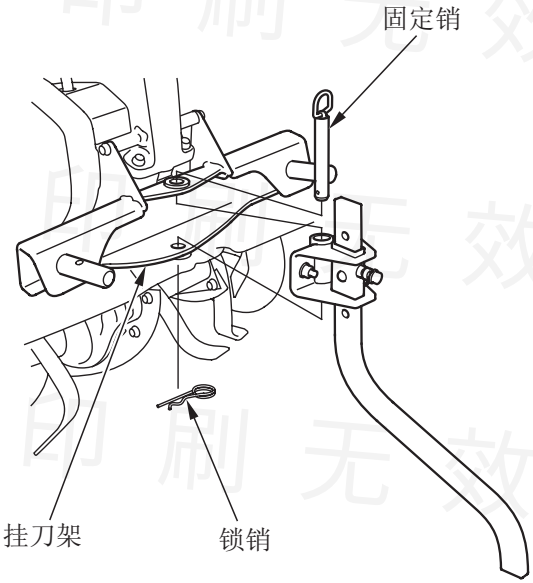

印刷无效

准备好起动了吗?

注意安全是您的责任。花费一定时间做准备，能降低您受伤的风险。

操作知识

阅读并理解本手册。知道各个操作装置的功能并如何使用。

使用前，熟悉微耕机结构及其操作方法。知道如何迅速关停微耕机（如紧急情况下）。

您的微耕机准备好工作了吗?

为了您的安全，确保遵循环境法规，为了使您的设备使用寿命更长，请在操作前花费点时间检查微耕机的状况。操作前，注意解决好您发现的问题，或者让维修人员进行维护。

⚠ 警 告

维护不当或者在操作前没有解决微耕机上的问题，可能导致微耕机故障，并导致人员严重受伤。

开始各种操作前必须进行操作前检查，并解决所有出现的问题。

重要事项

冷机起动后禁止立即进行大负荷作业，特别是新机器或大修后的机器。

印刷无效

发动机必须远离可燃物。

进行操作前检查前，请确保微耕机水平置于平地上，且发动机开关置于停止位置。

检查发动机

检查发动机曲轴箱和变速箱是否漏油，检查机油油位（见P.51）。

检查空气滤芯（见P.55）。空气滤芯过脏会阻碍空气流向化油器，从而降低发动机和微耕机的性能。

检查燃油油位（P.49）。油箱满油时使用，能减少因燃油不足需停下来重新加油的情况。

检查微耕机

检查变速箱油位（见P.54）。

检查轮胎压力（见P.65）。

检查所有螺母、螺栓和螺钉是否拧紧（见P.66）。

检查离合器手柄（见P.17）、节气门手柄（P.16）等部件是否灵活、可靠。

印刷无效
印刷无效
印刷无效
印刷无效
印刷无效

安全操作预警

第一次使用微耕机前，请阅读**微耕机安全事项**和**操作前检查**章节。

在发动机运行时，禁止进行任何调整。

为了您的安全，禁止在封闭的场所起动或操作微耕机，如车库。微耕机排出的废气中含有有毒的一氧化碳，封闭的场所一氧化碳聚集迅速，能致人生病甚至死亡。

⚠ 警 告

废气中含有有毒的一氧化碳。吸入一氧化碳能使人昏迷甚至死亡。

禁止在人群聚集的封闭或半封闭场所运行发动机。

印刷无效

起动发动机

起动发动机前，分离离合器，并挂空档。

请参考P.21安全操作预警。

⚠ 警 告

旋耕刀片锋利，旋转快。

旋转的旋耕刀片可能造成人员严重伤害。

- 穿戴防护鞋。
- 发动机运转时，手和脚必须远离旋耕刀片。
- 进行调节、检查或维护前，关停发动机。

1. 将燃油开关手柄移至开位置。

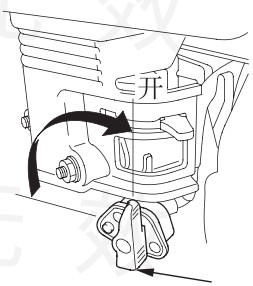

燃油开关手柄

2. 冷机起动时，将阻风门手柄移至关位置。
   热机起动时，将阻风门手柄移至开位置。

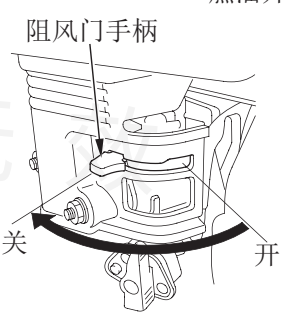

印刷无效

3. 将发动机开关转至运转位置。

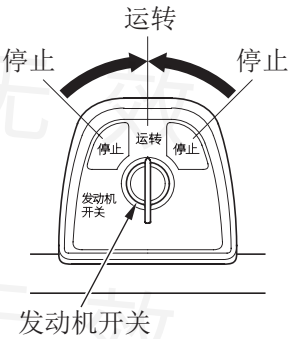

4. 将节气门手柄从低速向高速移动1/3距离。（手柄上“▲”标志对准“●”标志）

5. 轻轻拉动起动器手柄直至感觉到阻力，然后快速拉动（拉动方向如图所示）。

重要事项

请勿突然将起动器手柄弹回发动机。应慢慢放回，避免损坏起动器。

起动发动机时，如果挂刀架上放有旋耕刀，拉动反冲起动器时注意手不要接触旋耕刀片。

印刷无效

6. 如果起动发动机时，阻风门手柄位于关位置，在发动机变热后应逐渐将其移至开位置。

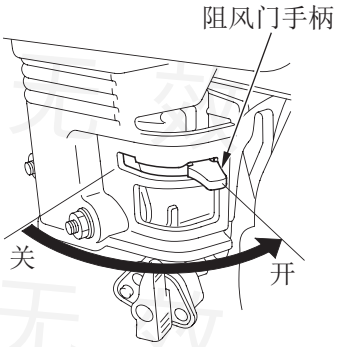

7. 发动机起动后进行空运转（热机），通过作动节气门手柄、离合器手柄来检查确认油门、离合器等部件是否灵活可靠，确认反冲起动器手柄回位正常，旋转部件旋转无卡滞，确认安全后方可起步。

印刷无效

耕地时的操控

如果旋耕刀片掘入土里后微耕机不能向前行进，则向两侧摇动手把。

手把高度调节器

调节手把高度前，先关停发动机。

调节时，先拧松高度调节器，然后选择高度适合的孔，再拧紧调节器。

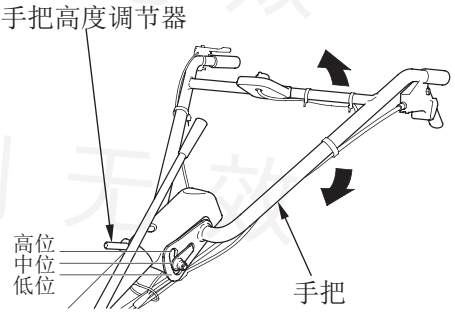

离合器

当握住离合手柄时，离合器啮合，动力传送至变速箱。

松开离合手柄时，离合器断开，动力停止传送。

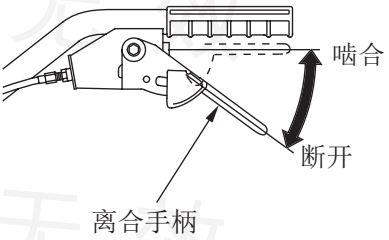

印刷无效

前进挡的选择

1. 把节气门手柄移至最慢速位置。
2. 松开离合器手柄，使离合器分离。
3. 将换挡杆移至想要的档位。换档杆应该与换档块的操作保持一致。

如果换挡杆没有啮合到想要的档位，则握住离合手柄，稍稍移动微耕机，以便复位档位。

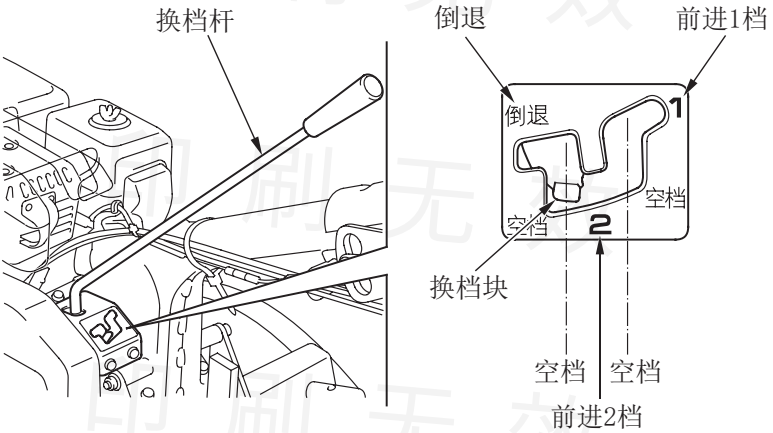

档位选择表

档位	微耕机速度*1（米/秒）	旋耕刀片速度*2（转数/分钟）
前进1档	1.34	79.5
前进2档	1.90	112.9
倒档	0.47	28.0

*1. 微耕机速度为标准轮胎（外径：304㎜）下行进速度。发动机转速为3800rpm

*2. 发动机转速为3600rpm

印刷无效

倒档的使用

只有当微耕机需要避开障碍物时，才使用倒档。使用倒档时应先取阻力棒再挂倒档。

⚠ 警 告

当使用倒档时，旋耕刀片推动微耕机向操作人员方向行进。

接触旋转的旋耕刀片会导致人员严重人身伤害。

当微耕机进行倒档操作时，随时准备迅速松开离合手柄。

操作者后背离田边距离小于等于2米时，禁止使用倒档。

1. 检查您身后的区域无任何障碍物。
2. 将节气门手柄移至慢速（乌龟方向）位置。
3. 确保松开离合手柄。将换挡杆移至倒档位置。
4. 轻轻抬起手把，握住离合手柄。小心随着微耕机向后退。准备迅速松开离合手柄。
5. 完成后，松开离合手柄，放低手把，将换挡杆从倒档移至其他档。

印刷无效

耕地深度调节

阻力棒可以控制耕地深度。

耕地深度调节步骤如下：

必要时，拔下锁销和固定销，拧松锁紧螺母和螺栓，握紧阻力棒上抬或下沉。

调节后，紧固螺栓和锁紧螺母。

插入固定销和锁销。

耕地操作时，如果微耕机向前急拉，这时压下手把，会使阻力棒在土中陷得更深。

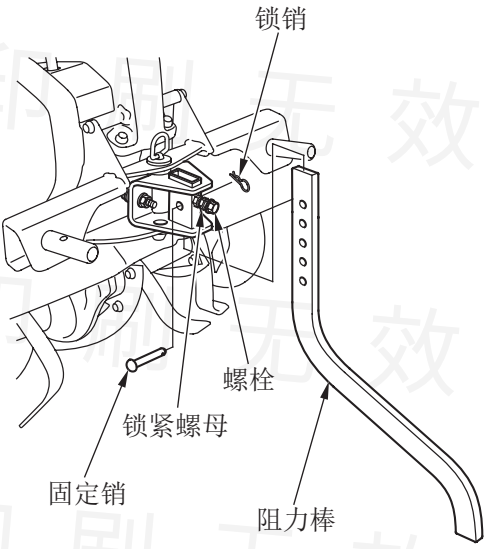

印刷无效

旋耕刀安装到挂刀架

将旋耕刀装在挂刀架上时，可以移动微耕机。安装时，确保阻力棒接触到地面。戴上厚手套护手。

装上旋耕刀后，不要放置物品在旋耕刀上。

当移动装上旋耕刀的微耕机时，要注意旋耕刀片和您的脚。

安装

1. 装上旋耕刀前，清除其上面的泥土。

(1)将旋耕刀上的打刻标记与挂刀架上的打刻标记对准（L-左，R-右）。

(2)安装旋耕刀时，将其打刻标记面朝上。

(3)插入固定销和锁销。

拆卸时，按照与安装相反的步骤进行。

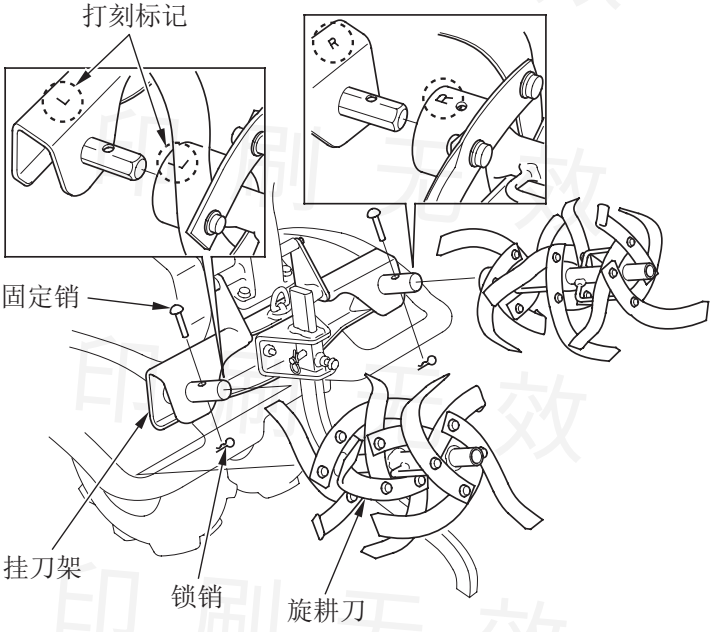

印刷无效

拆卸旋耕刀时，确保微耕机的前端接触地面（P.31）。

深耕刀和标准刀都能拆卸和安装。

印刷无效
印刷无效
印刷无效
印刷无效
印刷无效
印刷无效

将轮胎换成旋耕刀

戴上厚手套护手。

将轮胎换成旋耕刀时，先将微耕机水平放置，关停发动机，拔下火花塞帽。将燃油开关手柄置于关位置。

1. 从挂刀架上拆下旋耕刀（P.29）。
2. 按如图所示方向拉起卡环扣并取下固定销。

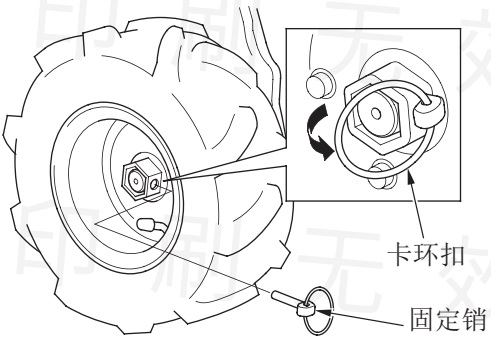

3. 握住并抬起手把，使微耕机前端着地。

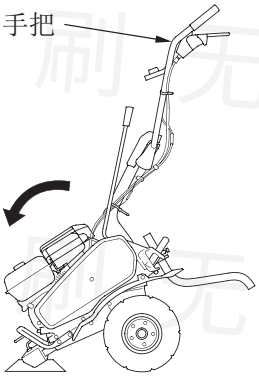

印刷无效

4. 紧握住手把，按照箭头所示方向抬起最靠近的轮胎，并保持该状态。

紧握手把时，注意不要拉动线缆。

倾斜微耕机时请注意，倾斜角度过大可能会使汽油泄漏。

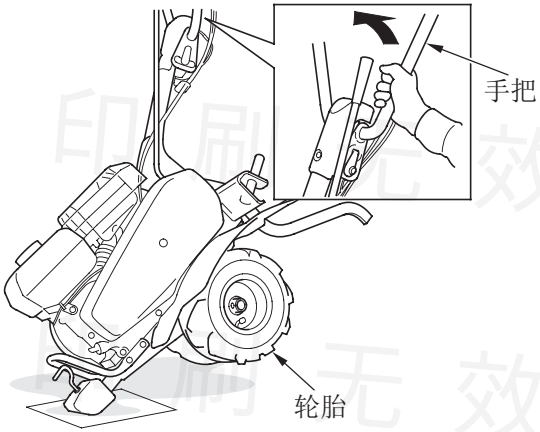

5. 拆下轮胎。

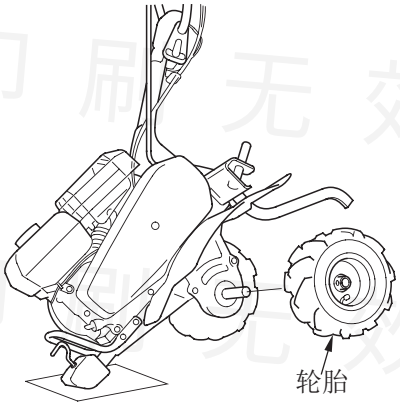

印刷无效

6. 旋耕刀上的打刻标记（L-左，R-右）对准挡泥板上的打刻标记（L-左，R-右）。

将旋耕刀安装到轴上。

插入固定销和锁销。

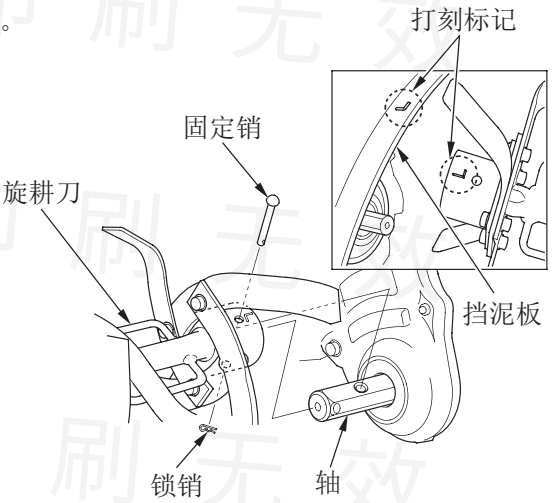

7. 另一侧的轮胎更换步骤相同。

将拆下的轮胎和固定销保存好，以免丢失。

安装深耕刀后，确保刀片位置从外观看来是对称的。

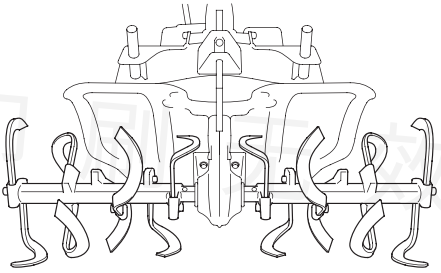

印刷无效

将旋耕刀换成轮胎（仅限适用型）

戴上厚手套护手。

将旋耕刀换成轮胎（仅限适用型）时，先将微耕机水平放置，关停发动机，拔下火花塞帽。将燃油开关手柄置于关位置。

1. 取下固定销和锁销。

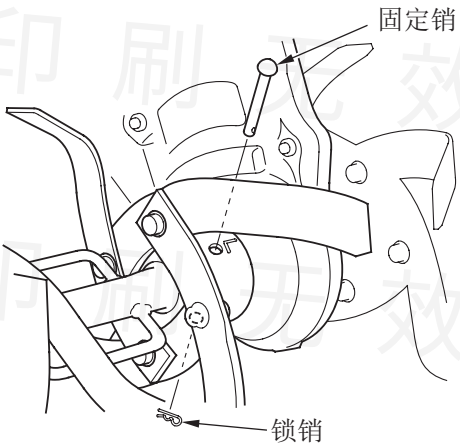

2. 握住并抬起手把，使微耕机前端着地。

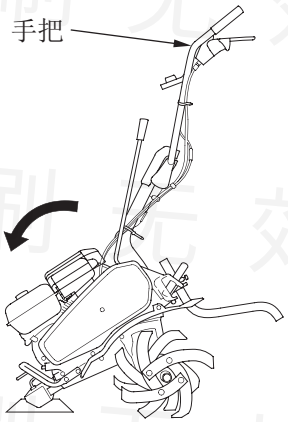

印刷无效

3. 紧握住手把，按照箭头所示方向抬起最靠近的旋耕刀，并保持该状态。

紧握手把时，注意不要拉动线缆。

倾斜微耕机时请注意，倾斜角度过大可能会使汽油泄漏。

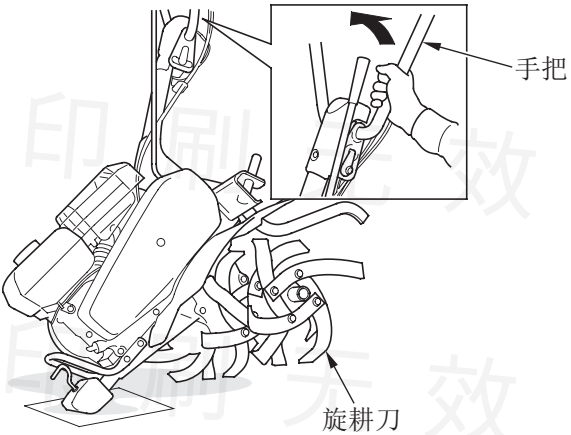

4. 拆下旋耕刀。

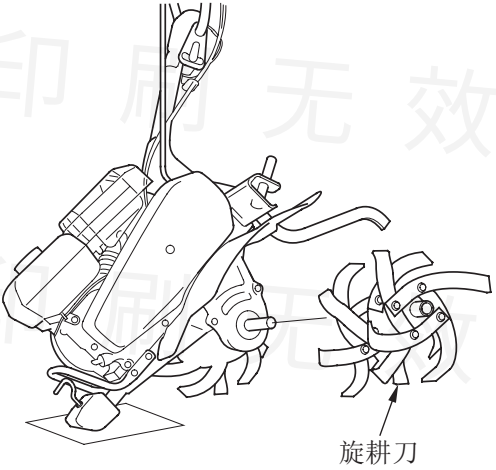

印刷无效

5. 将轮胎安装到轴上。

插入固定销，将卡环扣扣牢。

扣牢卡环扣并使其与轮胎接触。

安装固定销时卡环扣销头斜面朝外。

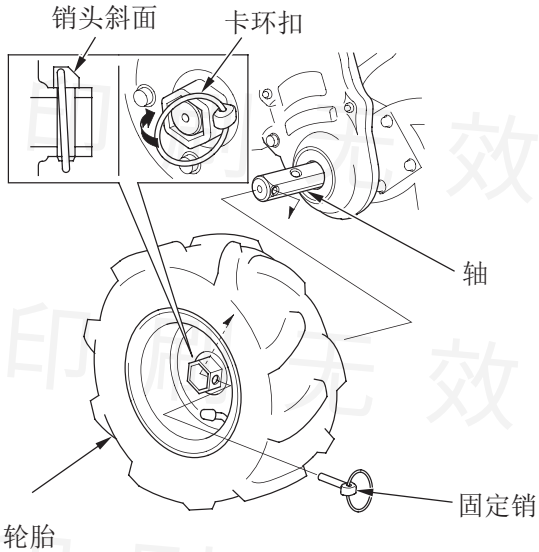

6. 另一侧的旋耕刀更换步骤相同。

将拆下的旋耕刀、固定销和锁销保存好，以免丢失。

如图所示为轮胎安装正确后的轮胎表面花纹式样。

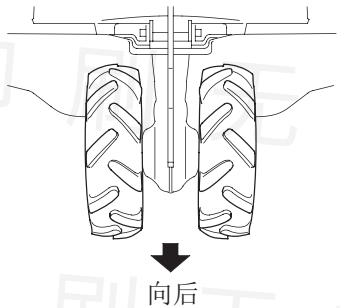

印刷无效

旋耕刀的更换

戴上厚手套护手。

更换旋耕刀时，先将微耕机水平放置，关停发动机，拔下火花塞帽。将燃油开关手柄置于关位置。

1. 拆下锁销和固定销。

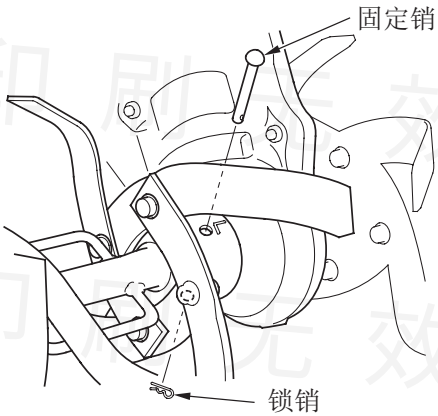

2. 握住并抬起手把，使微耕机前端着地。

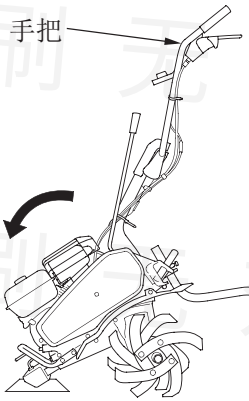

印刷无效

3. 紧握住手把，按照箭头所示方向抬起最靠近的旋耕刀，并保持该状态。

紧握手把时，注意不要拉动线缆。

倾斜微耕机时请注意，倾斜角度过大可能会使汽油泄漏。

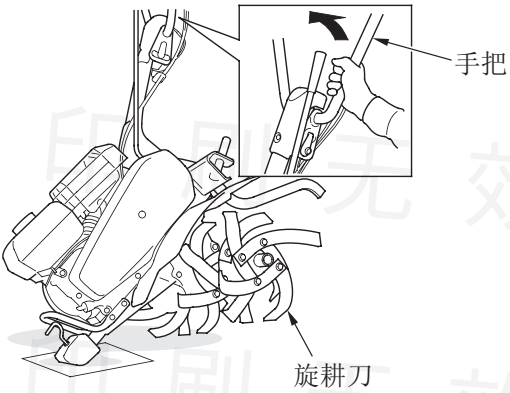

4. 拆下旋耕刀。

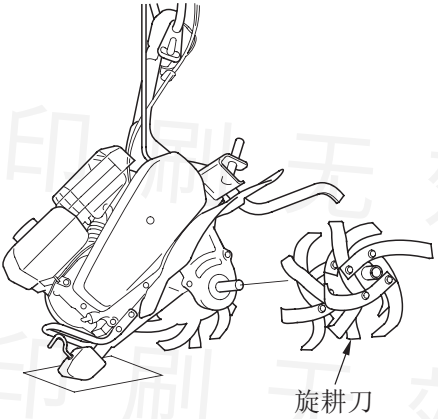

印刷无效

5. 旋耕刀上的打刻标记（L-左，R-右）对准挡泥板上的打刻标记（L-左，R-右）。

将旋耕刀安装到轴上。

插入固定销和锁销。

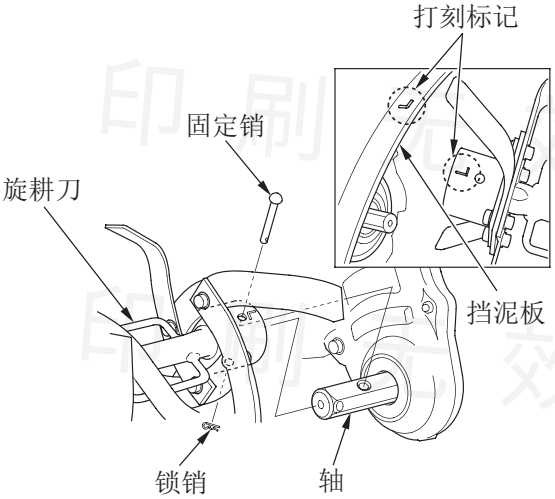

6. 另一侧的旋耕刀更换步骤相同。

安装旋耕刀到轴上时，不使用的旋耕刀不要放在挂刀架上。

将拆下的旋耕刀、固定销和锁销保存好，以免丢失。

安装深耕刀后，确保刀片位置从外观看来是对称的。

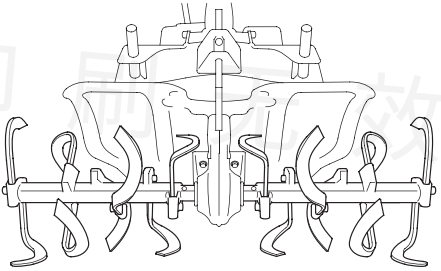

印刷无效

离合器手柄的操作（检查和清洁）

• 检查离合器手柄操作是否灵活。

• 检查滚轴上无异物（如沙粒、土块和树枝等）

如果离合器手柄滚轴操作不灵活或较脏，则清洁离合器手柄和滚轴（P. 41）。

不要在滚轴上涂抹任何油或清洁液。

油和清洁液更易沾上灰尘和异物。

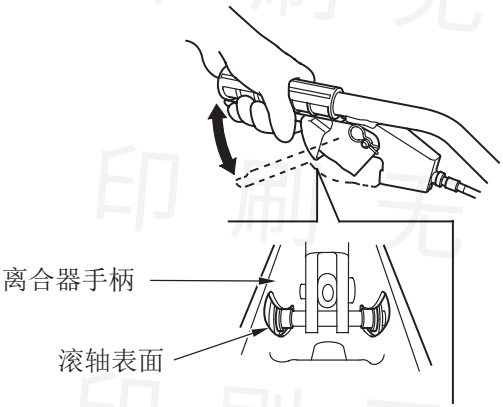

清洁滚轴时，请拆解离合器手柄（P. 41）。

拆解离合器手柄时，注意波形垫片掉出。波形垫片位于离合器手柄和离合器手柄支架之间。

印刷无效

1. 取下手柄支点销上的开口销。
2. 握住离合手柄，取下手柄支点销。
   将离合器手柄和波形垫片分离开。
3. 清除灰尘或异物。
   擦拭干净离合器手柄的滚轴表面。
4. 按照图示方向装上波形垫片。
   波形垫片安装好后，装上离合器手柄并插入手柄支点销。
5. 将手柄支点销上的凸起块对准离合器手柄支点孔的缺口，然后装入支点销，将开口销按图示方向插入支点销。

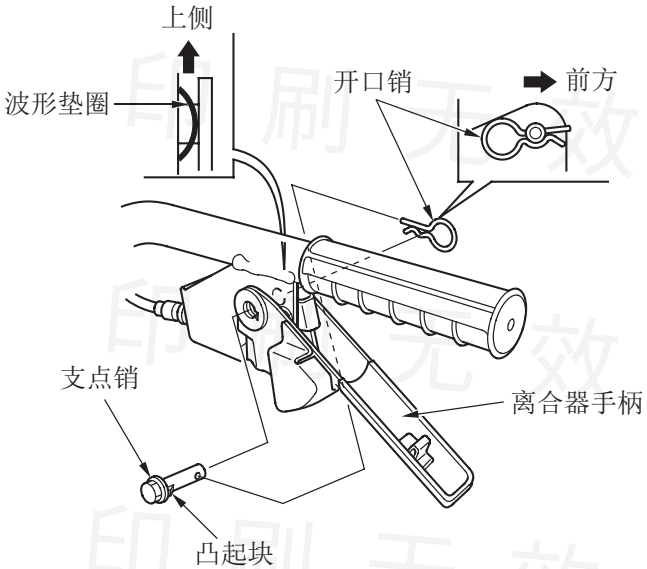

6. 检查离合器手柄是否操作灵活。
   如果离合器手柄操作不灵活，请询问经销商或服务店。

印刷无效

操作小提示

- 将手把调至适当的高度（普通耕作设置同腰高）。
- 耕地时必须使用阻力棒。它能帮助您在不同硬度的土地行进。据耕作土地类型和耕作时土地的条件来调节阻力棒的高度。总之，必须调节阻力棒，使微耕机稍稍向后抬起（倾斜）。
- 耕地操作时，如果微耕机向前急拉，这时压下手把，会使阻力棒在土中陷得更深。
- 如果旋耕刀片掘入土里后微耕机不能向前行进，则向两侧摇动手把。
- 在经过碎石路，人行道或马路时，关停微耕机，拆下旋耕刀片。注意隐藏的危险和交通意外。途经道路时，应遵守道路交通安全法规。
- 如果微耕机振动异常，则立即关停发动机。检查微耕机上部件有无破损或松动，重新使用微耕机前修理或更换故障件。异常振动通常是故障发生的前兆。
- 如果微耕机倾倒，则立即将其扶起。关停发动机，仔细检查；检查发动机是否有机油或液体流出，检查螺栓螺母是否松动，控制件（如手把，控制手柄和轮胎等）是否工作正常。如果你认为微耕机能正常驾驶，则重新起动发动机。如果发动机不能重新起动，请咨询经销商。
- 撞击杂物后，停下发动机。全面检查微耕机是否损坏。如损坏，需修好后才能重新起动和操纵发动机。
- 注意避免因耕深大、速度快而致机器超载。
- 在硬地上耕整作业时应小心，刀片可能钩入地面向前推动微耕机。如果这种情况发生，放开扶手，不要去控制机器。
- 为了充分发挥产品性能，延长微耕机使用寿命，需在新机初次使用前做好磨合：

  ①将微耕机置于空档，断开离合器手柄，起动发动机；

  ②先将节气门手柄置于低速档（乌龟标志处），保持发动机运行10分

印刷无效

钟；然后置于高速档（兔子标志处），保持发动机运行10分钟。

- 耕作时注意观察变速箱、发动机缸体等部位有无漏油现象，若有，应立即停机检查，注意不应使用明火以防火灾（或联系服务店处理），及时排除故障以免污染环境，影响食品安全。
- 田间转移时应将旋耕刀卸下。换上轮胎。

印刷无效
印刷无效
印刷无效
印刷无效
印刷无效

关停发动机

紧急关停发动机时，只需将发动机开关移至停止位置。正常情况下，按以下步骤关机。

1. 放开离合器手柄至断开位置，将换挡杆移至空档位置。

2. 将节气门手柄调至慢速档。

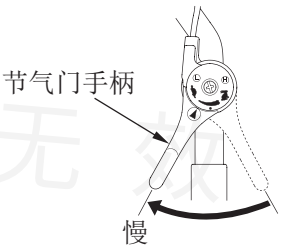

3. 将发动机开关置于停止位置。

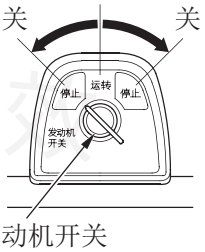

4. 将燃油开关手柄置于关位置，并接触到止动按钮。

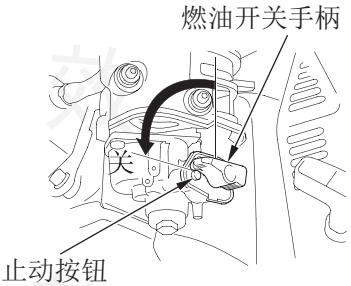

印刷无效

保养的重要性

良好的保养对于安全、经济和正常使用本产品是非常重要的。同时还能降低污染。

为了帮助您恰当地维护微耕机，下面几页内容包括保养日程表，定期检查程序以及使用基本工具进行简单保养维护。其他保养工作较为困难或需要专业工具，因此最好由服务店的技术人员或其他专业人员进行维护。

保养日程表适用于微耕机常规情况。如果您在较为恶劣的条件下操作微耕机（例如持续高负荷或高温运行，或在异常潮湿或满是灰尘的条件下），请向服务店人员咨询，根据您个人需要和使用要求，提出合理的保养建议。

⚠ 警 告

不恰当的保养或操作前没有排除已出现的故障，可能产生更严重的故障，从而使人员严重受伤或者死亡。

严格按照本使用说明书中的检查、保养事项和保养日程要求来进行。

切记：服务店对您的微耕机更为熟悉，具有保养和维修微耕机的成套设备。为了确保品质最佳和安全可靠，只能使用Honda新的纯正零部件进行修理或更换。

印刷无效
印刷无效
印刷无效
印刷无效
印刷无效

保养安全事项

以下是一些非常重要的安全预警。我们并不能将所有可能会在维护过程中出现的危险一一列出以警示您。是否能胜任维修工作，只能由您自己决定。

⚠ 警 告

不遵守保养说明和警示的要求，可能导致人员严重受伤甚至死亡。

严格遵守本使用说明书中的步骤和安全提示。

安全预警

- 在进行任何保养或修理前，确保关停发动机。这能减少一些潜在的安全隐患：
  - —— **发动机废气中的一氧化碳导致中毒。**
    操作场所需通风良好。
  - —— **高温部件导致的烫伤。**
    需等发动机和排气系统冷却后才能接触。
  - —— **运动部件造成的伤害。**
    除非另有说明，禁止运行发动机。
- 操作前阅读说明书，确认有所需的工具及技能。
- 在汽油周围作业时要格外小心，以减少火灾或爆炸的可能性。用不易燃的溶剂清洗零部件，不能用汽油清洗。所有沾油零部件必须远离烟头、火花和明火。
- 在皮带或旋耕刀片附近作业时，拔下火花塞帽并戴上厚手套。

印刷无效

保养日程表

定期保养周期（1）月数或运行间隔小时数，以先到者执行 / 项目		季度前	每次使用	第一个月或20小时	每3个月或50小时	每6个月或100小时	每年或300小时
机油	检查油位		○				
	更换	○		○		○	
空气滤清器	检查		○				
	清洁				○(2)		
	更换						○
微耕机外观	检查		○				
节气门手柄功能	检查		○				
螺检和螺母松紧度	检查		○				
电线和拉索	检查		○				
发动机操作	检查		○				
轮胎压力(仅限适用型)	检查		○				
反冲起动器罩	检查-清洁		○				

（1）用于商业用途时，请记录好运行小时数，以确定适当的保养周期。

（2）在多尘地区使用时，每工作10小时或每天进行一次保养。

印刷无效

定期保养周期（1）月数或运行间隔小时数，以先到者执行 / 项目		季度前	每次使用	第一个月或20小时	每3个月或50小时	每6个月或100小时	每年或300小时
离合器手柄功能	检查-清洁		○				
	润滑	○(3)(6)					
离合器拉索	检查-调整			○(3)		○(3)	
驱动皮带	检查-调整			○(3)(5)		○(3)(5)	
变速箱油	检查	○		○			○
沉淀杯	清洁					○	
油脂的使用	油脂-润滑	○(3)					
怠速	检查-调整						○(3)
火花塞	检查-调整					○	
	更换						○
节气门拉索	检查-调整						○
气门间隙	检查-调整						○(3)
燃烧室	清洁	每500小时(3)(4)					
燃油箱/燃油过滤器	清洁	○(3)				○(3)	
燃油管	检查	每两年（必要时更换）(3)					
各种插销/锁销	检查		○				

(1)用于商业用途时，请记录好运行小时数，以确定适当的保养周期。

(3)这些项目应该由服务店来保养，除非用户有适当的工具以及维修能力。参照服务店维修说明书。

(4)在规定的保养周期内进行保养。

(5)检查皮带有无裂纹或异常磨损，必要时进行更换。

(6)当要进行长时间保存时(大于30天)，在离合器手柄支点的销上涂上油脂，以免生锈。

未遵循本保养日程表而导致的损坏不在保修范围内。

印刷无效

加注燃油

关停发动机，微耕机停放在水平地面上，在前端机架下方放置支架，然后在阻力棒下方放置木块，保持微耕机水平放置，如图所示。

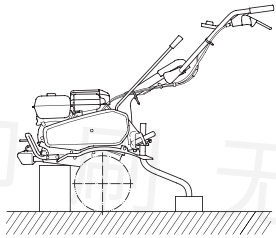

拧开油箱盖检查油位。若油位过低则加油。不要将燃油加过油位上限标志。

⚠ 警 告

汽油易燃易爆，加注燃油时可能会被灼伤甚至严重烧伤。

- **停机并远离明火、火花和热源。**
- **只能室外加油。**
- **立即擦去溅出的燃油。**

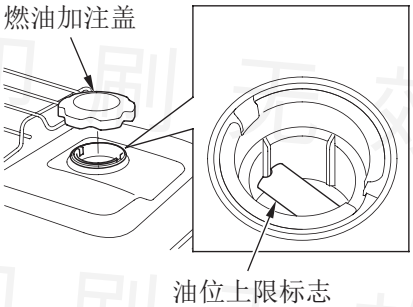

印刷无效

起动发动机前，在通风良好处加注燃油。如果发动机刚刚运行过，则等其冷却。小心加注，避免燃油外溅。加油不要超过上限标志。加油后，拧紧油箱盖。

禁止在可能接触到明火或火花的室内加油。汽油要远离工作灯、烤架、电器以及电力设备等。

溅出的燃油不仅有易燃的隐患，还会造成环境污染。必须立即将其擦去。

重要事项

燃油会对油漆和塑料件造成损伤。小心加油，不要让其飞溅。汽油造成的损坏不在三包范围之内。

推荐燃油

本机推荐使用89号及以上汽油。

您也可以使用乙醇含量不超过10％或者甲醇含量不超过5％的无铅汽油。而甲醇必须含有助溶剂和阻蚀剂。

如果乙醇和甲醇的含量超过上述比例可能造成起动和/或性能故障。同时还可能对燃油系统的金属、橡胶和塑料部件的损坏。

燃油中乙醇和甲醇含量超过上述比例而引起的发动机损坏或性能故障不在保修范围内。

禁止使用陈油或被污染的油以及混合油。避免灰尘和水进入燃油箱。

如果您的设备并不常使用，请参考贮存章节（P.70）中燃油相关信息，进一步了解燃油变质等知识。

印刷无效

检查机油油位

关停发动机，将微耕机水平放置（P.49），检查机油油位。

1. 卸下并擦净机油尺。
2. 将机油尺插入注油孔（勿拧旋），然后取出，检查油位。
3. 如果油位过低，则加入推荐机油（P.53）直至油位上限位置。
4. 重新装上机油尺/机油加注盖。

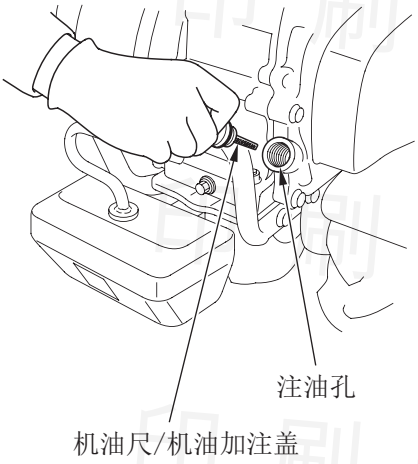

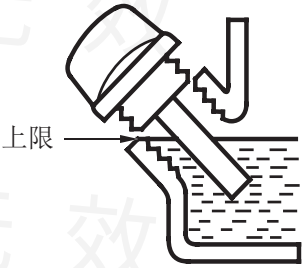

印刷无效

更换机油

热机时排放机油既快又彻底。

1. 将前轮配重块锁紧螺栓反时针拧动，并取下。
2. 取下前轮配重块。
3. 握住并抬起手把，将微耕机前端倾斜置于地面上。
4. 在发动机下放置合适的容器以盛装废机油，卸下机油加注盖、放油螺栓和密封垫圈。
5. 将残油彻底沥干，再重新装上放油螺栓和新的密封垫圈。拧紧放油螺栓。

重要事项

处置废弃机油时应避免污染环境。建议您将废油密封于容器中，然后交与回收中心或回收店。不要扔进垃圾堆、倒在地面上或排进下水道。

6. 将微耕机水平放置（P.49），添加推荐机油（P.53）至加油口边沿。

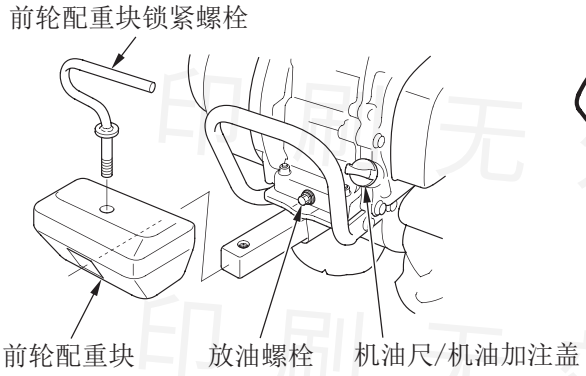

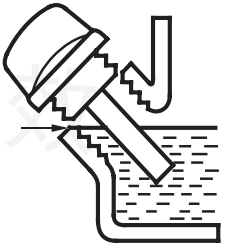

印刷无效

重要事项

运行机油油位过低的发动机所产生的损坏不在保修范围内。

7. 重新安装好机油加注盖，并拧牢。

8. 安装前轮配重块，拧紧前轮配重块螺栓。

推荐机油

机油是影响性能和使用寿命的重要因素。要使用4冲程车用润滑油。

推荐的机油为Honda专用汽油机机油（SJ 10W-30）。所示的图表中是其他粘度等级的机油（您所在的环境平均温度在指示的范围内也可以使用）

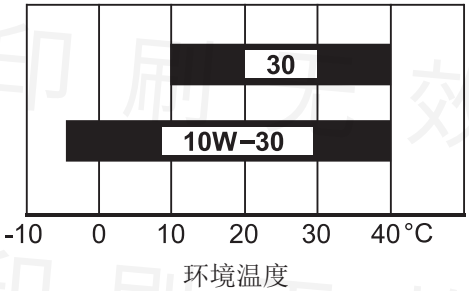

机油容器API标签上有SAE粘度和服务等级信息。推荐使用API服务等级为SJ及以上级别机油（或等同）。

印刷无效

检查变速箱油位

关停发动机，将微耕机水平放置（P.49），检查变速箱油位。

1. 卸下变速箱机油尺，机油应接近注油孔下沿。
2. 如果油位过低，注入相同的发动机机油（P.53）
3. 重新装上机油尺，并拧紧。

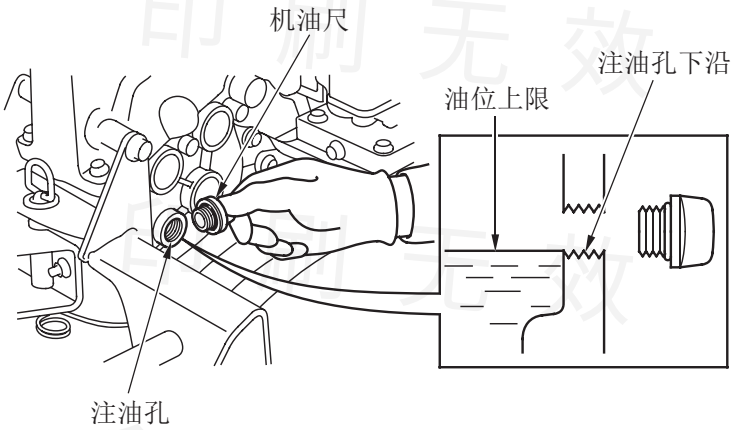

印刷无效

检查空滤芯

1. 拧下蝶形螺母，拆下空滤器盖。检查空滤芯。
2. 如果空滤芯较脏，则按照P.56页描述内容清洁空滤芯。如有损坏，立即更换。
3. 重新安装空滤器盖，拧紧蝶形螺母。

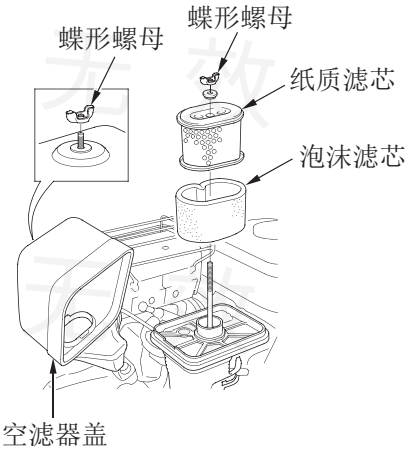

重要事项

运行发动机时，若无空滤芯或空滤芯已损坏，则灰尘会进入发动机，从而加速磨损。此类原因引起的损坏不能进行保修索赔。

清洁空滤芯

空滤芯过脏会阻碍空气进入化油器，降低发动机工作性能。在多尘地区使用发动机时，应较保养日常表中所规定的更频繁地清洁空滤芯。

1. 拧下蝶形螺母，拆下空滤器盖。
2. 拆下蝶形螺母和索环，取出并分离空滤芯。
3. 检查纸质滤芯和泡沫滤芯，如有损坏，立即更换。

印刷无效

4. 如果要再使用，必须清洁空滤芯。

泡沫滤芯：用温热的肥皂水清洗、漂净并待其干透；或用不易燃的溶剂清洗，然后待其干透。将滤芯浸泡在干净的机油中，燃油取出拧干。如果残留机油过多，则发动机在起动时会冒烟。

纸质滤芯：轻轻敲打空滤芯数次去掉灰尘。禁止用刷子刷除灰尘，因为灰尘会被刷进空滤芯的纤维中。

5. 将纸质滤芯装入泡沫滤芯。

6. 用湿抹布擦去空滤器盖内的灰尘。

7. 重新装上空滤芯和索环，拧紧蝶形螺母。装上空滤器盖，拧紧蝶形螺母。

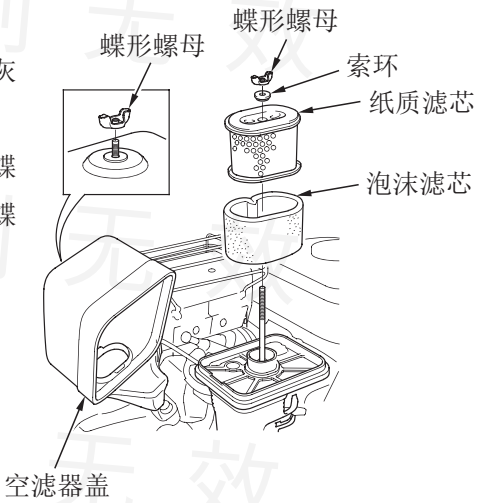

印刷无效

火花塞

推荐火花塞：　BPR6ES（NGK），
　　W20EPR-U（DENSO）

重要事项

使用不恰当的火花塞会损坏发动机。

1. 拆下火花塞帽，清除火花塞周围的灰尘。
2. 用火花塞套筒扳手拆下火花塞。

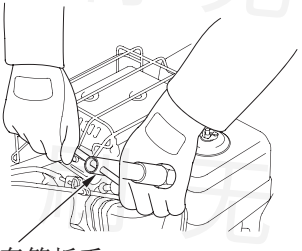

3. 检查火花塞。如果火花塞电极过度磨损或绝缘体破裂，则更换火花塞。
4. 用厚薄规测量电极间隙。必要时可以弯曲侧电极以调整间隙。
   标准间隙：0.7-0.8mm
5. 用手小心安装火花塞，避免螺纹错位。
6. 火花塞用手拧到位后，用火花塞套筒扳手拧牢火花塞以压紧密封垫圈。

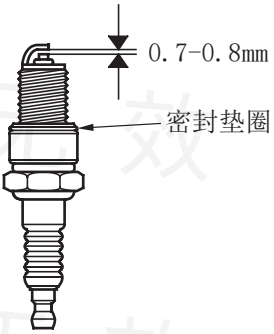

印刷无效

安装用过的火花塞时，在紧压密封垫圈后再多拧1/8至1/4圈。

安装新的火花塞时，在压紧密封垫圈后再多拧1/2圈。

重要事项

火花塞松动会使发动机过热而产生损坏。而火花塞拧得过紧会损坏汽缸头的螺纹。

7. 装上火花塞帽。

印刷无效
印刷无效
印刷无效
印刷无效
印刷无效

节气门拉索调整

测量手柄端部的自由行程。

自由行程：5-10mm

如果自由行程不正确，则先拧松锁紧螺母，再按要求拧紧或拧松调节螺母。调整好后，紧固锁紧螺母。

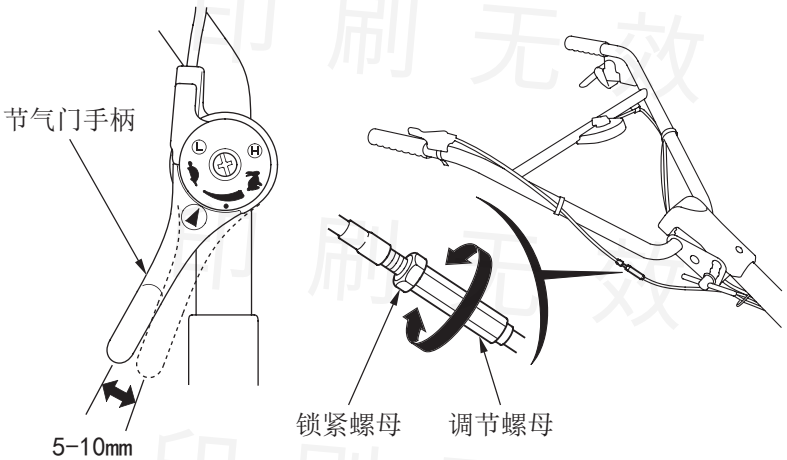

印刷无效

沉淀杯的清洗

1. 将发动机开关转至停止位置。
2. 将燃油开关手柄移至关位置，与止动钮接触。
3. 用10mm扳手拆下沉淀杯。
4. 倒出沉淀杯中沉淀物，用不易燃的溶剂清洗。
5. 检查并重新安装O型密封圈。O型密封圈如有破损，立即更换。
6. 安装沉淀杯，并拧紧。
7. 将燃油开关移至开位置，检查是否漏油。

⚠ 警 告

汽油易燃易爆，在处理燃油时有被烧伤的可能性。

- **关停发动机并远离热源、火花或明火。**
- **立即擦去溅出的燃油。**
- **只能在室外处理燃油。**

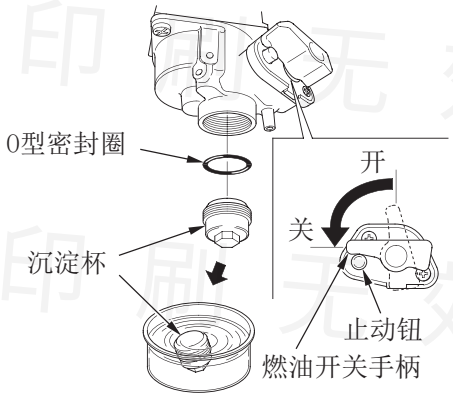

印刷无效

更换旋耕刀片（标准刀）

更换旋耕刀片前，从滚轴上拆下旋耕刀。

使用Honda纯正的刀片进行更换。

戴上厚手套护手。

正确安装刀片。

使用不恰当的刀片或安装刀片时方向有误，会导致微耕机振动并阻碍正常耕地。

标准刀有两种旋耕刀片，分别为G型和H型。旋耕刀片面上分别刻有G和H标记。

螺母和螺栓的位置

对于所有的旋转刀片：

从内侧向外拧牢螺栓。

刀片位置

〈右侧〉

旋耕刀片G：朝内

旋耕刀片H：朝外

〈左侧〉

旋耕刀片G：朝外

旋耕刀片H：朝内

印刷无效

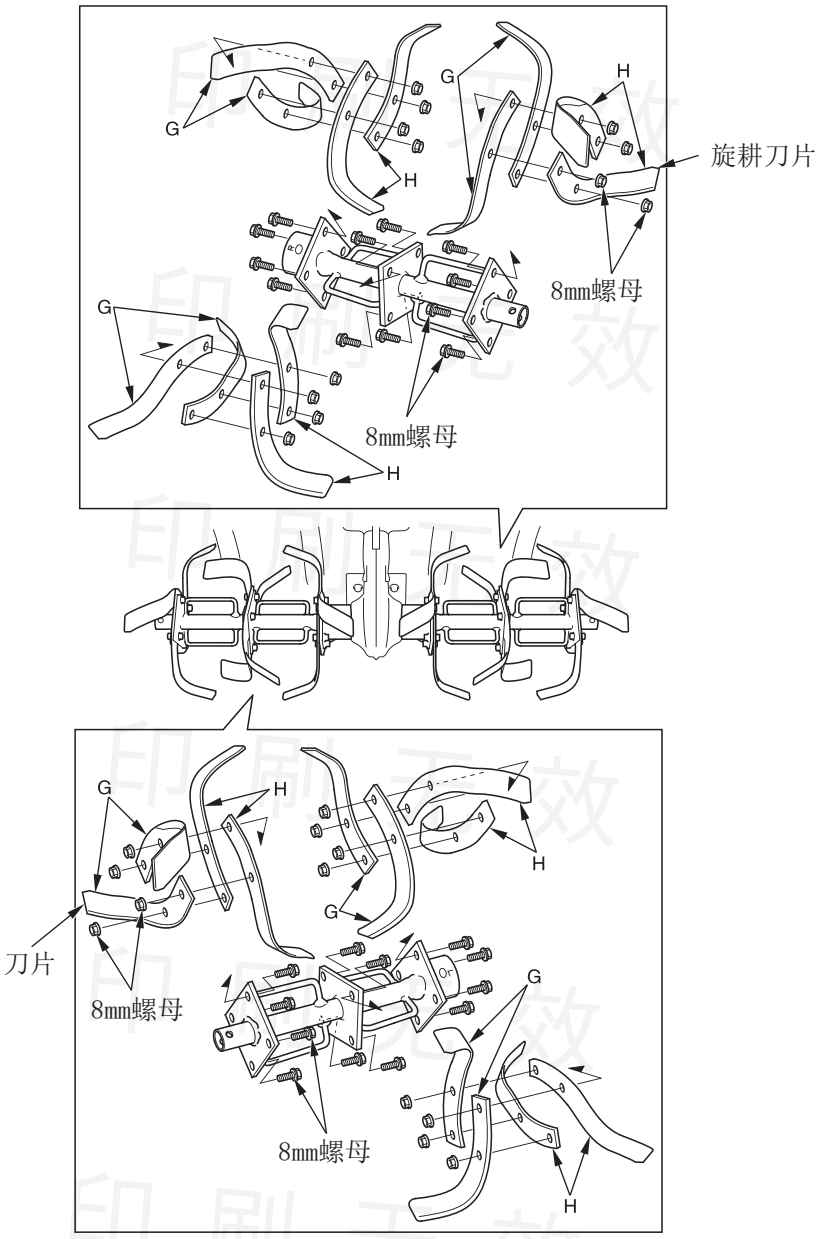

印刷无效

更换旋耕刀片（深耕刀）

更换旋耕刀片前，从滚轴上拆下旋耕刀。

使用Honda纯正的刀片进行更换。

戴上厚手套护手。

正确安装刀片。

使用不恰当的刀片或安装刀片时方向有误，会导致微耕机振动并阻碍正常耕地。

深耕刀有三种旋耕刀片，分别为A型、B型和C型。A型和B型旋耕刀片面上分别刻有A和B标记，然而C型旋耕刀片面上没有刻标记。

下面是右耕刀、左耕刀的组装方法：

右旋耕刀：

旋耕刀片A：1个

旋耕刀片B：6个

旋耕刀片C：1个

左旋耕刀：

旋耕刀片A：6个

旋耕刀片B：1个

旋耕刀片C：1个

螺母和螺栓位置

①所示区域刀片：从外侧向内侧插入紧固螺栓。

②所示区域刀片：从内侧向外侧插入紧固螺栓。

刀片安装方向

①所示区域刀片：刀片从安装座缺口相反侧进行安装。

②所示区域刀片：刀片从安装座缺口侧进行安装。

安装刀片时，按照与旋耕刀旋转相反的方向推入刀片，然后安装螺母。

印刷无效

①左旋耕刀（右旋耕刀类似）

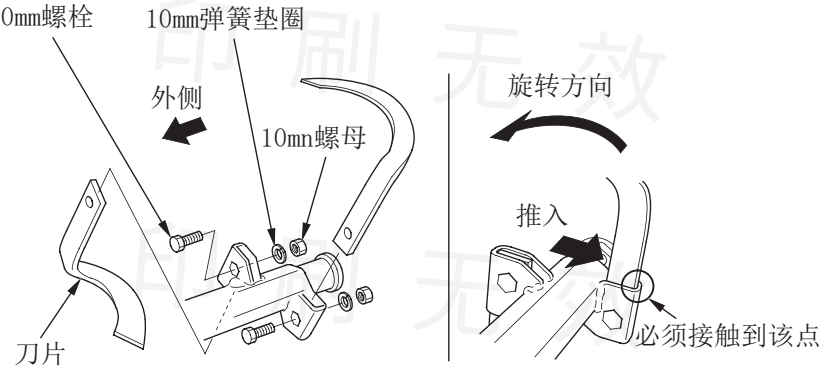

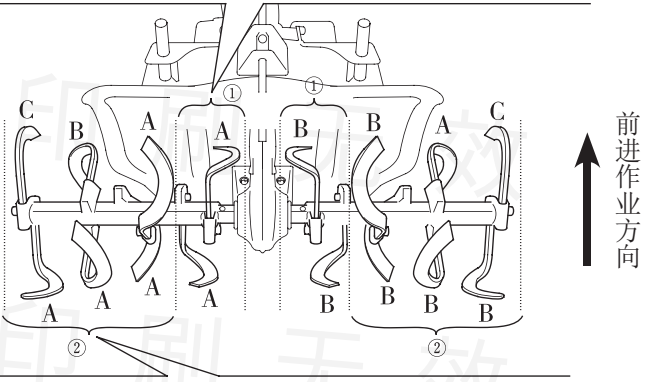

②左旋耕刀（右旋耕刀类似）

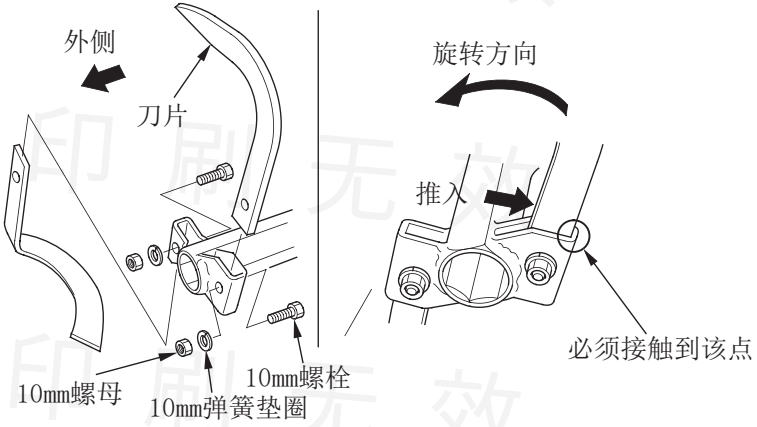

印刷无效

轮胎压力检查（仅限适用型）

检查轮胎压力。充气不当会缩短轮胎的使用寿命，并降低轮胎的承载能力。

轮胎尺寸：3.50-5

轮胎压力：152-179kPa（1.55-1.83kgf/cm^2）

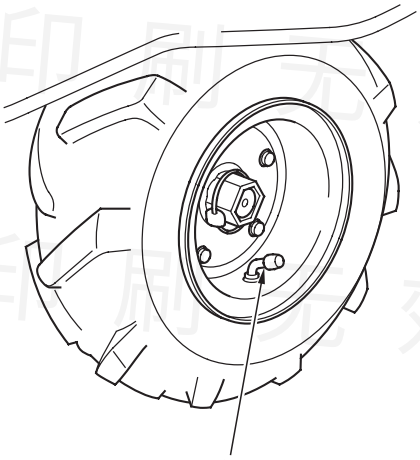

印刷无效

检查旋耕刀和固定件

请用Honda纯正的旋耕刀片进行更换。戴上厚手套保护双手安全。

1. 检查旋耕刀有无破损、弯曲或松动。如发现异常现象，紧固或更换损坏的旋耕刀（P.61或63）

2. 检查旋耕刀安装螺栓和螺母是否松动，必要时拧紧。

3. 检查固定销和锁销是否损坏或脱落，必要时更换新件。

[标准刀]

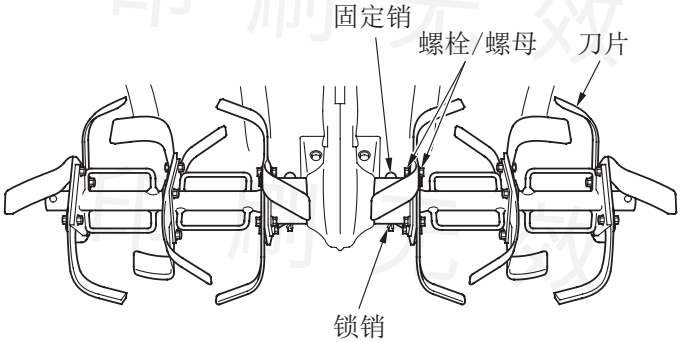

[深耕刀]

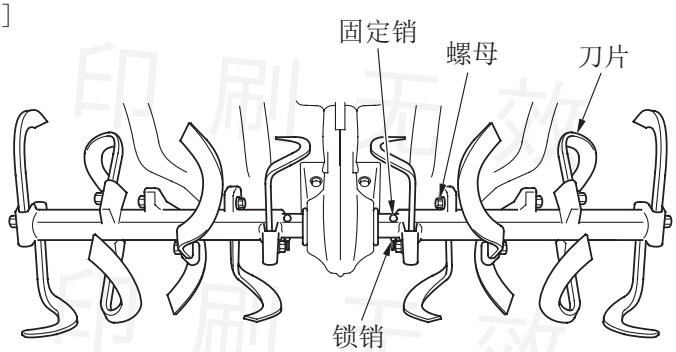

印刷无效

反冲起动器罩的检查和清洁

检查

从反冲起动器罩侧面的孔检查罩内有无杂草，泥土、泥浆以及其他类似异物进入，如有异物，则立即清洁。

清洁

1. 拧出三个螺栓，拆下反冲起动器罩。
2. 清除罩内的泥土、草屑等异物。
3. 清洁后，装上反冲起动器罩，紧固三个螺栓。

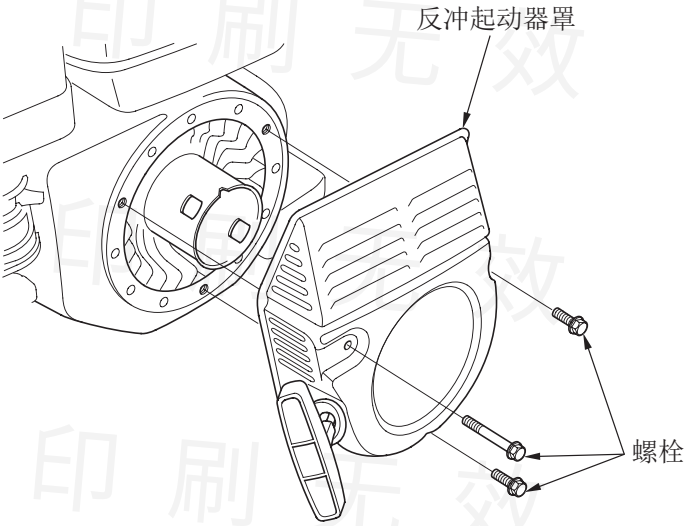

印刷无效

检查前轮配重锁紧螺栓和手把高度调节器的松紧

检查固定零件的松紧程度。

紧固前轮配重锁紧螺栓和手把高度调节器。

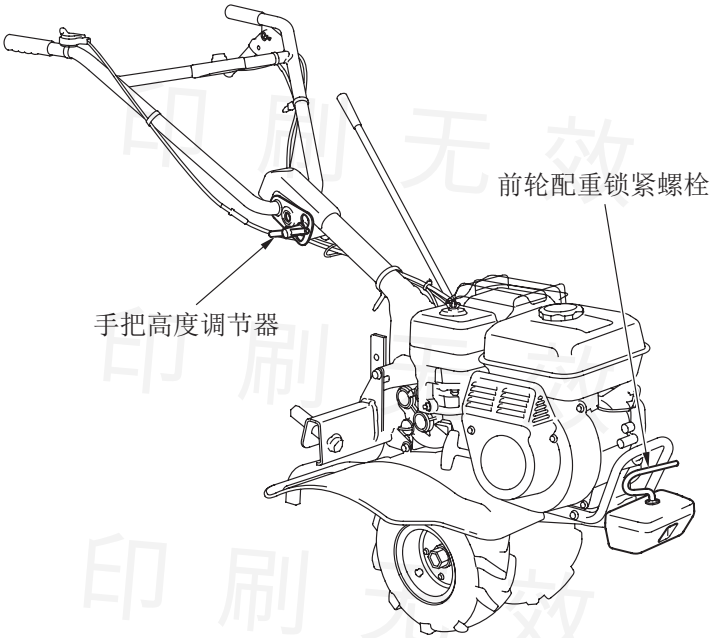

印刷无效

贮存准备

适当的贮存准备是使微耕机免于故障和保持外观良好的必要条件。按以下步骤准备可防生锈和腐蚀，功能和外观保持完好，重新起动发动机时更加轻松。

清洁

使用后清除微耕机上的泥土、杂草、油污等附着物。

1. 清洗微耕机，包括底盘。

   发动机

   清洁发动机，注意防止水进入空滤器。

重要事项

- **用胶皮水管或高压冲洗设备清洗发动机会使水进入空滤器。水会渗入空滤芯，并可能进入化油器或者汽缸，造成损坏。**
- **发动机在高温时清洗可能会损坏发动机。如果发动机刚运行，待其冷却半小时以上再清洗。**

   微耕机机体

   用胶皮水管或高压冲洗设备清洗微耕机机体时，注意防止水打湿皮带。

重要事项

水溅到高温的旋耕刀轴轴承上，能使轴承因迅速冷却而造成损坏。

如果微耕机要长期储存，应始终把使用说明书作为重要资料保存。

印刷无效
印刷无效
印刷无效
印刷无效
印刷无效

2. 清洗微耕机机体后，擦干所有能触及到的表面。
3. 在室外起动发动机，待发动机运行直至正常运行温度，使残留在发动机上的水全部蒸发。
4. 发动机运行时，握住离合器手柄，使滑轮、皮带和其他运动件的水甩出。
5. 停止发动机，待其冷却。
6. 微耕机清洗和彻底晾干后，修补损伤的漆面，在其它必要部位涂抹上一层防锈油。在节气门拉索上喷上硅脂润滑油。
7. 在离合器手柄支点处涂上机油或油脂。

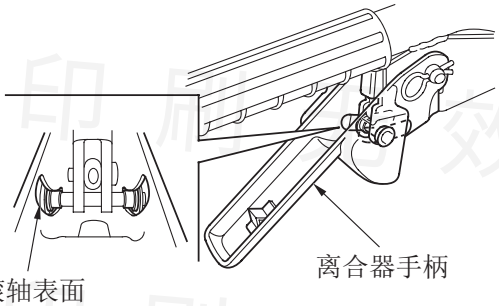

放置时，请勿将微耕机以手把触地方式进行放置。这样会使机油进入汽缸或者燃油会溅出。

燃油

重要事项

根据您的设备使用的环境不同，燃油变质和氧化的速度也不同。燃油可能在30天内变质和氧化，并损害化油器和/或燃油系统。请咨询服务店关于当地储存相关的注意事项。

印刷无效

汽油长时间放置会氧化和变质，变质的汽油很难起动，而且会生成胶质物堵塞燃油系统。如果储存期间，发动机内的汽油变质，那么化油器以及其他燃油系统零部件有可能需要维修和更换。

油箱和化油器里的燃油储存时间的长短，取决于燃油的添加成分、存放的环境温度以及油箱是否加满。未满的油箱里的氧气会加速燃油的变质速度，温度越高，变质速度越快。燃油储放在油箱内，30天后就会发生变质，如果所加的汽油不新鲜，时间会更短。

因用户没能做好储存准备工作而导致的燃油系统损坏或发动机的性能故障，是不能得到保修的。

印刷无效

排尽燃油箱和化油器里的燃油

1. 在化油器下面放置专用的汽油容器，用漏斗以防燃油溅出。

   只排尽化油器里的燃油，在化油器下面放置合适的盛油容器，按照下面步骤“5”和“6”执行。

2. 取下沉淀杯和O型密封圈。

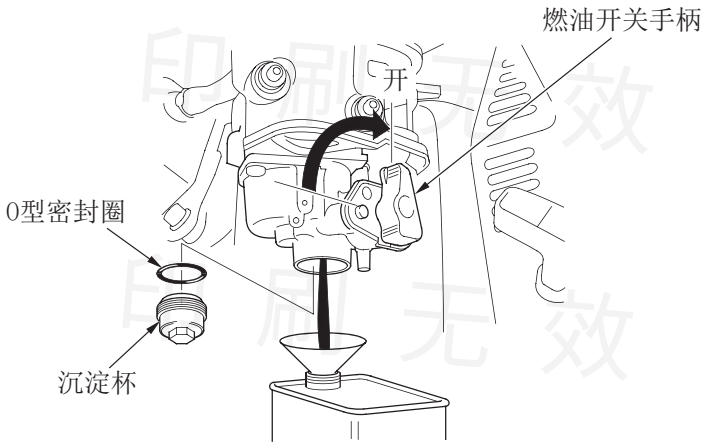

⚠ 危 险

汽油易燃易爆。

处理燃油时能造成人员灼伤或严重烧伤。

禁止使用汽油清洗发动机零部件，请使用不易燃的溶剂清洗。

3. 将燃油开关手柄置于开位置。将油箱里的燃油排放至合适的容器中。

印刷无效

4. 彻底排尽燃油，然后将燃油开关手柄移至关位置。

5. 压住止动按钮，将燃油开关手柄移至放油位置。将化油器中的残油排放至合适的容器中。

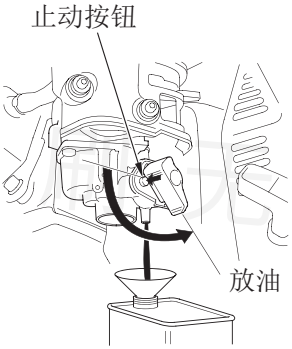

6. 将残油彻底排尽。将燃油开关手柄移至关位置，与止动按钮相接触。

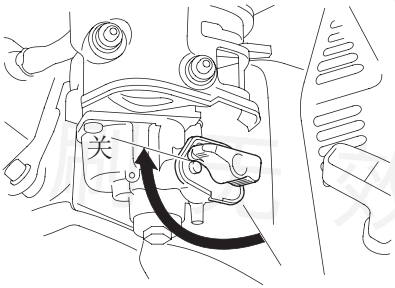

7. 重新安装O型密封圈和沉淀杯。

印刷无效

机油

1. 更换发动机机油（P.52）
2. 卸下火花塞（P.57）
3. 将一汤匙量（5-10cc）的干净机油倒入汽缸。
4. 轻轻拉动起动器手柄数次，使机油分散到汽缸中。
5. 重新装上火花塞和火花塞帽。
6. 慢慢拉起起动器手柄，直至感觉到阻力再轻放回起动器手柄。这样使气门闭合，防止水分进入。

印刷无效
印刷无效
印刷无效
印刷无效
印刷无效
印刷无效

贮存预警

当您贮存发动机时，如果燃油箱和化油器里残留有汽油，要注意严防汽油蒸汽被点燃而造成灾害。选择一个通风良好的储存场所并远离所有能产生明火的用具。例如加热炉、热水器、干衣机等，也要避开可产生火花的起动电机或其他运行的动力设施。

尽可能避开湿度大的场所，因其极易导致生锈和腐蚀。

燃油箱内的燃油未排尽完前，燃油开关手柄应置于关位置，避免燃油泄漏。

储存时，水平放置微耕机。微耕机倾斜放置会导致燃油或机油渗漏。

发动机和排气系统冷却后，盖住微耕机防尘。热的发动机与排气系统会将可燃物质点燃或熔化。不要用塑料薄膜遮盖。不透气的遮盖物会凝聚四周的湿气从而加速生锈和腐蚀。

贮存后使用

按本说明书中“操作前检查”一节内容检查微耕机（P.19）。

如果在贮存准备时已将燃油排干，则将燃油箱注入干净的汽油。加油时，要确保容器中的汽油是否干净。燃油会随时间过长发生氧化或变质，使发动机难以起动。

如果在贮存准备中，汽缸涂过一层防护油，则发动机起动时可能会冒烟。这是正常现象。

印刷无效
印刷无效
印刷无效
印刷无效
印刷无效

搬运

搬运前

如果发动机刚运转过，应待其冷却至少15分钟后再装上运输车辆。发动机和排气系统温度过高会灼伤您，并可能引起易燃物起火。

务必使发动机开关置于关位置。确保燃油开关置于关。

搬运与卸载

在田埂高度或沟渠宽度、深度大于耕刀最大回转半径的情况下进出田块时，需要进行人力搬运。

转移途经道路时，应遵守道路交通安全法规，与其它车辆和行人保持安全距离。

搬运时，如果没有适合的搬运坡道，需要两个人员抬起微耕机放到搬运器材上，抬起和放置微耕机时保持微耕机的水平。

水平放置微耕机至搬运器材。用绳子或皮带绑住微耕机。捆绑微耕机的绳子或皮带必须远离控制装置、调节手柄、拉索和化油器。

印刷无效

发动机问题

发动机不能起动	可能原因	对策
1. 检查控制装置位置	燃油开关未打开	将燃油开关置于开
	阻风门开启	发动机处于冷机状态时，将阻风门手柄移至关
	发动机开关未开	将发动机开关置于运转位置
2. 检查燃油	燃油用尽	重新加油（P. 49）
	燃油变质	微耕机储存时未排尽燃油或加入的是劣质燃油。排尽燃油箱和化油器里的残油（P. 72）。重新加入新的燃油（P. 49）
3. 拆下火花塞并检查	火花塞失效、过脏或间隙不当	调整间隙或更换火花塞（P. 57）
	燃油浸湿火花塞（淹死发动机）	待火花塞干透后重新安装。将节气门手柄移向快速方向，开启阻风门，起动发动机
4. 将微耕机送至服务店或参考维修手册	燃油滤清器堵塞，化油器故障，点火线圈故障，气门粘滞等	必要时更换或修理故障件

马力不足	可能原因	对策
1. 检查空滤芯	空滤芯堵塞	清洁或更换空滤芯（P. 55）
2. 检查燃油	燃油变质；存放前未放汽油，添加了变质的汽油。	放尽燃油箱和化油器里的油（P. 72）。重新加新油（P. 49）
3. 将微耕机送至服务店或参考维修手册	燃油滤清器堵塞，化油器故障，点火线圈故障，气门粘滞等	必要时更换或修理故障件

印刷无效

微耕机问题

耕地效果不佳	可能原因	对策
1. 检查节气门手柄是否在快速位置	相对土质条件，发动机转速过低	将节气门手柄移至在快速位置（P. 16）
2. 降低前进速度	相对土质条件，微耕机移动过快	换至较慢的档位（P. 26）
3. 检查阻力棒深度设置	阻力棒设置得过高	将阻力棒高度降低（P. 28）
4. 检查旋耕刀	旋耕刀变钝、磨损或损坏	必要时更换旋耕刀（P. 61 / 63）
	安装的旋耕刀规格有误	安装合适的旋耕刀（P. 61 / 63）
	旋耕刀安装不正确	安装正确的旋耕刀（P. 61 / 63）

印刷无效

技术信息

序列号位置

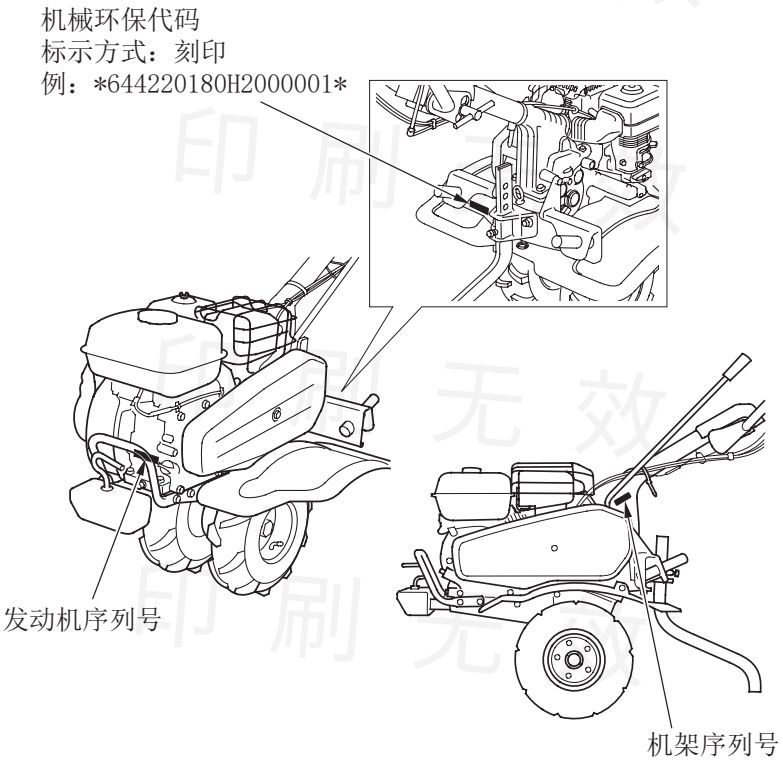

请在下面的空白处填上发动机序列号、机架序列号和购买日期。订购零件以及在技术咨询或保修咨询时，需要提供这些数据。

发动机序列号 _____

机架序列号 _____

购买日期 _____

机械环保代码 _____

印刷无效

高海拔地区的化油器调整

在高海拔地区，标准的化油器混合比会过浓，发动机性能会下降，增加油耗。过浓的混合比还会弄污火花塞，从而造成发动机的起动困难。当发动机在不同的海拔高度工作时，使用时间越长，废气排放量越高。

通过对化油器的调整，高海拔地区发动机的使用性能可得到改善。如果长期在海拔超过1500米的地区使用微耕机，需要将微耕机送到服务店进行处理。调整化油器后，在高海拔地区工作的发动机能在使用寿命中满足各个排放标准。

但即便调整化油器后，发动机的功率也会有所下降。海拔每升高300米，功率下降约3.5%。而化油器如果未做调整，功率会降得更多。

重要事项

为适应高海拔而调整了化油器的发动机由于混合比过稀，不能用子低海拔地区（低于1500米），否则会导致发动机过热而产生严重损坏。因此在重新到低海拔地区使用前，要到服务店调回至出厂设定值。

印刷无效

排放控制系统信息

排放来源

发动机运行时会产生一氧化碳、氧化氮以及碳氢化合物等。控制碳氢化合物和氧化氮的排放非常重要，因为它们在光合作用下会形成化学光雾。一氧化碳虽然不会发生化学作用，但有毒。

Honda利用适当的空气/燃油成分比和其他排放控制系统以减少一氧化碳、氧化氮以及碳氢化合物的排放。

此外，Honda燃油系统使用专用组件和控制技术以减少蒸汽排放。

改装和改动

改装和改动排放控制系统可能会增加废气排量，超过法定排量。下面行为构成改装和改动：

- 移除或改变进排气系统或燃油系统中的任意零件。
- 改动或错装调速装置连接或转速调节机构导致发动机参数偏离原来标准值。

印刷无效
印刷无效
印刷无效
印刷无效
印刷无效

可能影响排放的因素

如果出现下列任何一种症状，请检查发动机并联系服务店人员修理。

- 起动困难或起动后很快停机
- 怠速不稳
- 负载下点不着火或回火
- 二次燃烧（回火）
- 冒黑烟或燃油消耗高

更换零部件

本产品的排放控制系统是在符合排放法规的标准下设计和生产的，并受到法规的认可。无论您做任何维护保养时，推荐您使用纯正的本田零件。我们的更换用零件与原装零件的设计规格相同，并保证产品的性能。使用非Honda纯正的更换用零件，可能会损坏排气控制系统的性能。

售后零部件制造商承担零件对排放系统造成不良影响的责任。零件制造商或组装厂必须证明所用零件不会对发动机造成不良影响，并符合排放法规要求。

维护

请参考保养日程表（P.47-48）。

请记住本保养日程表是基于微耕机在满足设计要求的条件下使用而作成的。持续的高负荷或高温操作，或用于异常潮湿或充满灰尘的环境时，需要更频繁的维护。

印刷无效

主要技术规格

项目				规格
规格型号				1WG3.05-90FQ-DL(FJ500)
结构型式				手持式
配套发动机	生产企业			本田动力（中国）有限公司
	型号名称			GX160通用汽油机
	结构型式			单缸、四冲程、强制空气冷却
	标定功率〔kW-(r/min)〕			IOB3.05-3600
	起动方式			回弹式绳索起动(手拉反冲起动)
与旋耕机具配套	外形尺寸(长×宽×高)(mm)		配置标准刀	1395×900×1080*1
			配置深耕刀	1395×930×1100*1
	结构质量*4(kg)			60(含轮胎)
	传动方式(传动箱内)			链条传动
	连接方式			皮带连接
	扶把调整幅度(级)		水平方向	无(0°)
			垂直方向	3级(高、中、低)(28°)
	刀辊	转速*2(r/min)	1档	79.5
			2档	112.9
			倒档	28.0
		最大回转半径(mm)		标准刀：145　　深耕刀：170
		总安装刀数(把)		标准刀:24　深耕刀:16
	旋耕刀型号			标准刀/深耕刀
	主离合器型式			张紧轮式
	耕深(mm)			≥100
	耕宽(mm)*3			900
	作业速度(m/s)			0.1～0.3
	作业小时生产率(hm^2/(h·m))			≥0.04
	单位作业面积燃油消耗量(kg/hm^2)			≤30
	扶把振动(m/s^2)			≤12.8

注：上述参数在以土壤含水率15%~25%的土壤下，按照使用说明书指导操作得出。

*1：手把高度处于第二档位置（从上往下数）

*2：发动机转速为3600r/min时

*3：用户选购其它刀具时，耕宽会有所不同，请以实物为准。

*4：结构质量为满燃油及机油含行走轮胎，不含工作部件状态下测得的。

机种不同，参数可能不同。如有变动，不另行通知。

调整参数

项目	标准参数	维护
火花塞间隙	0.7-0.8mm	参见P.57
气门间隙	进气：0.15±0.02mm冷态 排气：0.20±0.02mm冷态	请咨询服务店
其它参数	不需要其它调整	

印刷无效

用户信息

用户维修信息

服务店的人员是经过了专业培训的。他们应当解决您的任何疑问。当您向服务店的人员寻求帮助，而没有得到满意的答复时，您可以联系服务店的管理人员。维修部门主管或者部门经理能提供帮助大多数问题都能如此解决。

当您写信或打电话咨询时，请告诉我们以下信息：

- 机型和发动机序列号（P.79）
- 您从哪家经销商处购买的微耕机
- 您的微耕机是在哪家服务店进行维修的
- 购买日期
- 您的姓名，地址和联系电话
- 详细的故障描述

印刷无效

燃油	类型	推荐使用89号及以上的无铅汽油（P.50）
发动机机油	类型	使用HONDA专用汽油机机油（SJ10W-30或以上）（P.53）
火花塞	类型	NGK:BPR6ES DENSO:W20EPR-U
	间隙	0.7-0.8mm
维护保养	每次使用前	进行以下检查： 发动机机油油位 空滤芯 微耕机外观 各个手柄是否正常 螺栓和螺母的力矩 拉索和导线 发动机的运行情况 轮胎压力(仅限适用型) 反冲起动器罩 离合器手柄灵活性
	运行至第一个20小时	更换发动机机油 检查变速箱机油
	更多	参见保养日程表（P.47-48）

印刷无效

开箱装配

1. 拆下起保护作用的硬纸板，取出微耕机，确认同捆部品（见装箱单）。
2. 剪开扎带，将手把管如图1方向拉伸至中档位，再用手把高度调节器(同捆部品)与螺母(同捆部品)将手把固定至需要的高度(如图2)。
3. 取出格栅罩（同捆状态机型），用两颗自攻螺钉(5×12)将其安装在手把立柱上。
4. 将套钩总成（同捆状态机型）放入套钩盒组件，插入套钩销后锁上锁销（图3）。
5. 配重块(仅限适用型)安装(图4)。

①将配重梁(同捆部品)插入发动机底座安装孔，用螺栓(8×16,2颗，同捆部品)与螺母(8mm,2颗，同捆部品)进行固定；

②将配重块(同捆部品)插入配重梁中，用锁紧螺栓紧固。

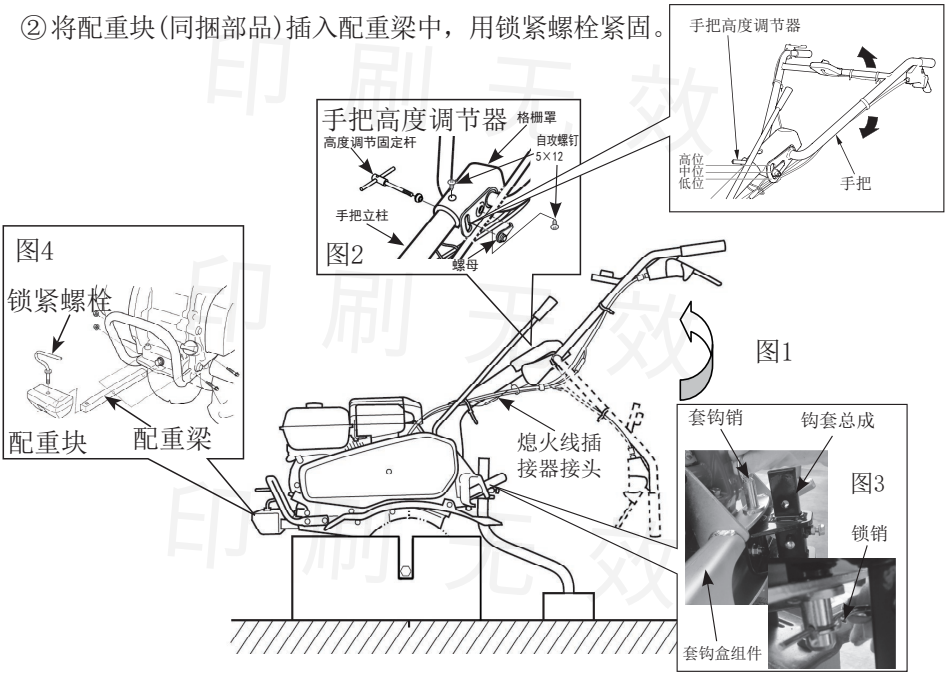

注：手把高度调节器不能装反、手把不能翻过高位，否则会造成熄火线插接器的接头脱落。

印刷无效

6. 挡泥护板（仅限适用型）安装

- 右侧：用3颗螺栓、垫片及2颗螺母，安装好右挡泥护板(图5)；
- 左侧：先拆下皮带外罩，再用3颗螺栓、垫片及2颗螺母安装好左挡泥护板，装上皮带外罩(图6)。

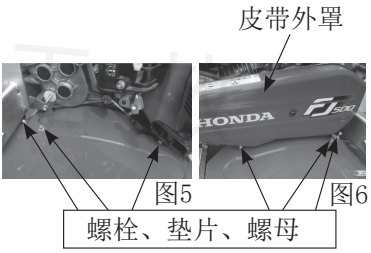

7. 轮胎(仅限适用型)安装(需2人)

抬出微耕机

①一人握住并抬起手把，使微耕机前端着地（图7），注意不要拉住线缆

②另一人将轮胎安装在轴上（图8），注意不要装反，安装后轮胎花纹效果见图10

③插入固定销，将卡环扣扣牢。安装固定销时卡环扣环轴朝外，安装完后固定销斜面朝外（图9）

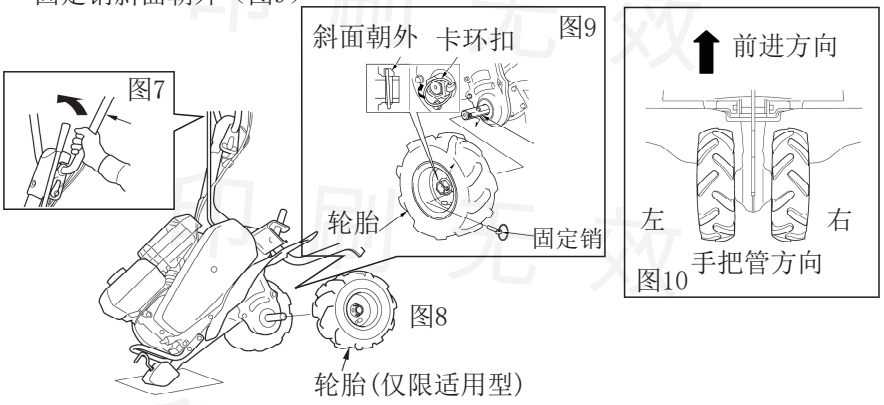

8. 装配后效果图

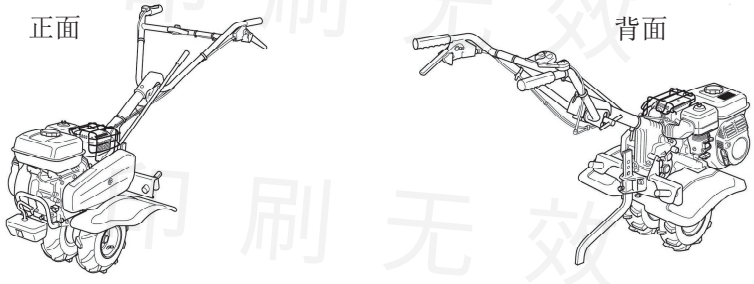

印刷无效

易损件/产品执行标准

易损件

FJ500微耕机易损件有：活塞、活塞环、气门、气门座圈、链条、皮带轮

产品执行标准

产品执行标准名称及编号：Q/HPPC 7 微耕机

印刷无效
印刷无效
印刷无效
印刷无效
印刷无效