HONDA

1WG3.7-90FQ-DL　1WGQD3.7-40

微　耕　机

FQ650

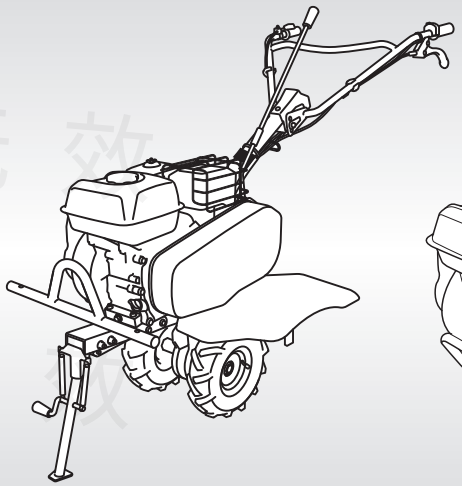

FQ650-CHH/CHZ

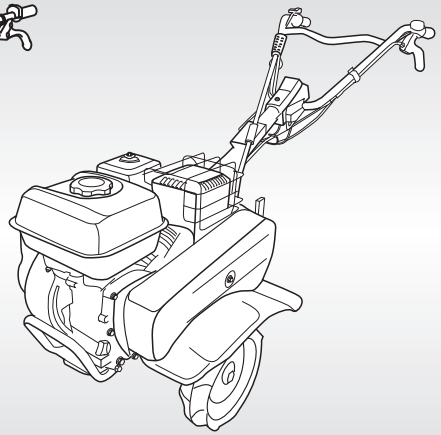

FQ650-CHC/CHY

操作微耕机前请阅读并理解本使用说明书内容

保留备用

使 用 说 明 书

本田动力（中国）有限公司

印刷无效

扫一扫，了解更多产品信息！

4XYX4605
00X4X-YX4-6050

本田动力（中国）有限公司
地址：中国重庆市两江新区观月南路1号
邮编：401120
服务电话：4001800050/023-62793221
零件电话：023-62838501/62793199

㊥ⓨⓙⓨⓙ　A 000 00 00 00
PRINTED IN CHINA

前 言

请将本使用说明书放在便于拿取的地方，以便您能随时阅读。本说明书是微耕机的一部分，如果转卖微耕机时，应一并移交。

本说明书的信息和技术规格在印刷前已获得批准。本田动力（中国）有限公司（以下简称本公司）保留更改此说明书内容而不事先通知和不承担任何责任的权利。

未经书面同意，此说明书的任何部分都不得复制。

为了帮助您对是否安全作出决定，我们在标签上和说明书中提供了操作步骤和其它信息。这些信息能警示您潜在的隐患以避免您和他人受到伤害。当然，我们不可能提醒您所有的安全隐患，您自己必须有很好的判断能力。在说明书中，您将看到不同的警示词，这些警示词的含义是：

⚠ 危 险 如果不遵守指示，将造成死亡或严重人身伤害。

⚠ 警 告 如果不遵守指示，可能造成死亡或严重人身伤害。

⚠ 注 意 如果不遵守指示，可能造成人身伤害。

重要事项 如果不遵守指示，微耕机或其它财物可能受损。

整本使用说明书都包含了重要的安全信息，请仔细阅读。

本使用说明书中配图以FQ650-CHH配置进行图例说明，机型不同，配置不同，以实物为准。

印刷无效

目　录

产品执行标准…… 1
零部件识别…… 2
警　　告…… 4
第一章　安全注意事项…… 5
第二章　安全操作规范…… 7
第三章　安全警示标志…… 10
第四章　技术信息…… 12
第五章　安装及操作前检查…… 14
第六章　操作说明…… 24
第七章　维护保养…… 28
第八章　长期存放…… 37
第九章　搬运…… 38
第十章　常见故障及排除方法…… 39
第十一章　适用范围…… 40
第十二章　附件(选购)清单…… 41
第十三章　易损件清单…… 42
第十四章　索引…… 43

印刷无效
印刷无效
印刷无效
印刷无效
印刷无效
印刷无效

产品执行标准

产品执行标准名称及编号：Q/HPPC 7 微耕机

印刷无效
印刷无效
印刷无效
印刷无效
印刷无效
印刷无效

零部件识别

FQ650-CHH/CHZ
CHHL/CHZL

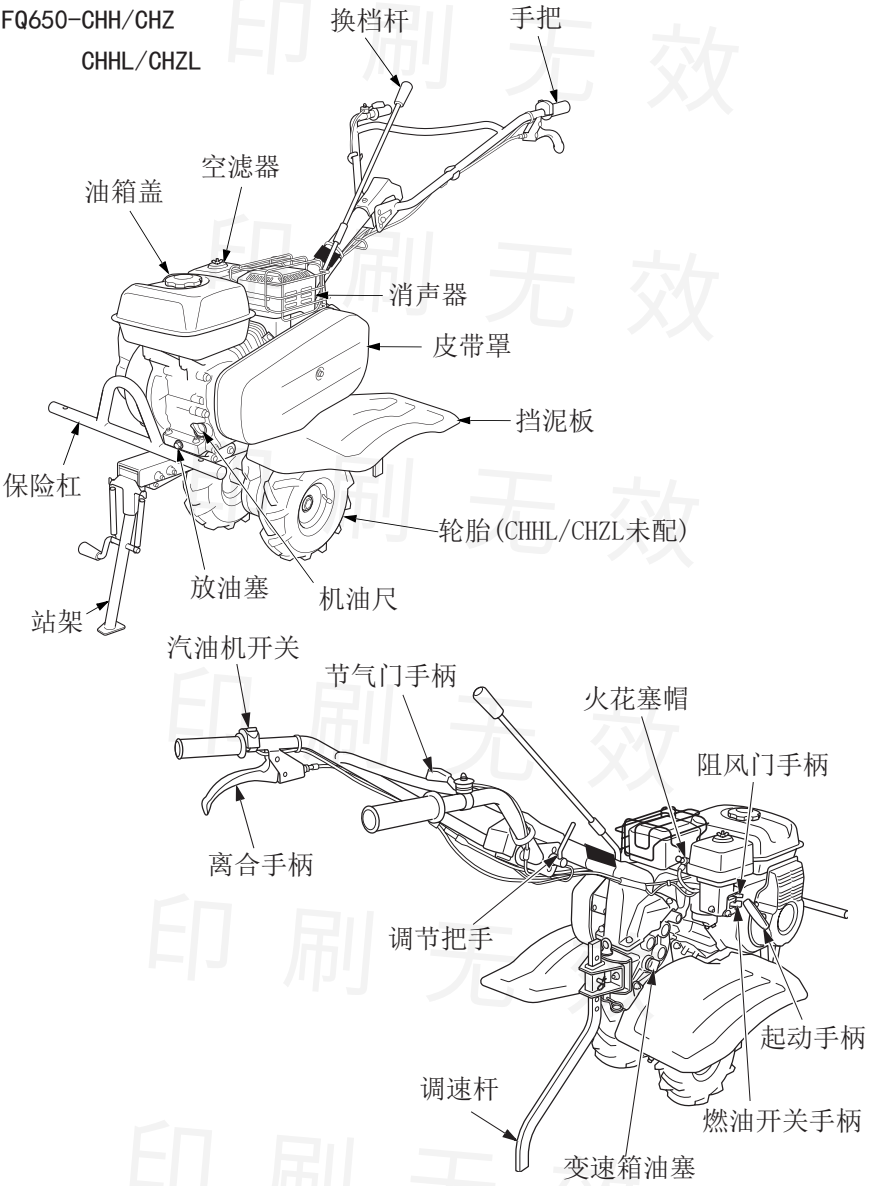

印刷无效

FQ650-CHC/CHY
CHCL/CHYL

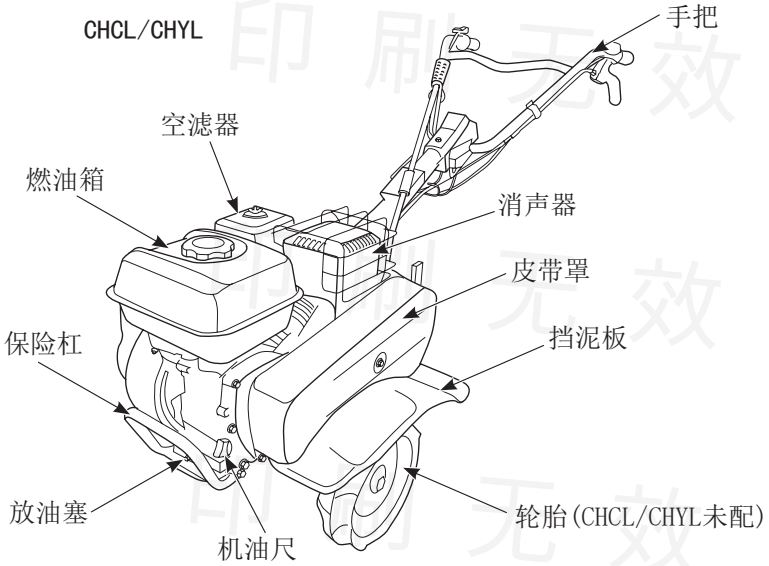

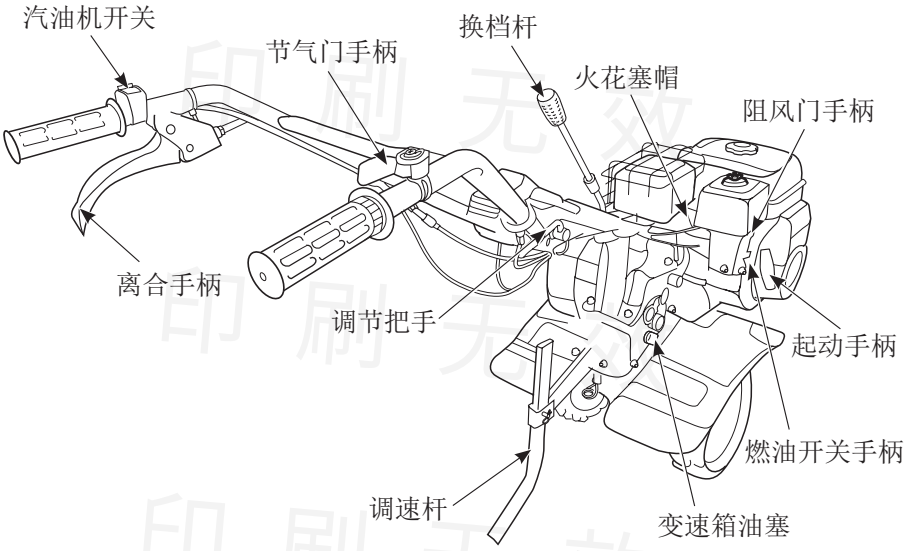

印刷无效

警告

本说明书仅用于本公司随机文件。未经本公司同意，任何单位和个人不得使用。如微耕机发生转移，本使用说明书是微耕机的重要随机文件之一，应一起转移。

使用前请仔细阅读本使用说明书，不仔细阅读说明书、不按使用说明书要求使用微耕机，会造成微耕机损坏、发生人身伤亡事故。

请在使用前仔细阅读本使用说明书，严格按说明书规定进行操作，只有按规定操作，微耕机才是安全的，一般不会发生人身伤害或机器损坏。如果不按规定操作，会存在人身安全或损坏的严重风险。

如果机器出现异常情况或发生故障，应立即停止使用，并联系本公司服务店（以下简称服务店），进行修理，严禁带故障使用或作业。如您对使用说明书内容以及对机器有任何疑问时，请向服务店或本公司服务部门（联系方式见封底）咨询。

本机应使用规定的燃油，切勿加错燃油！

FQ650-CHH/CHZ/CHHL/CHZL适用于较平整的耕地的旋耕作业，FQ650-CHC/CHY/CHCL/CHYL适用于垄间除草、浅耕作业。严禁超范围使用，严禁改变其用途！

严禁将该机加挂拖斗用于运输或改变用途，否则发生事故，责任自负！

严禁任何单位或个人自行改装或拆除影响微耕机安全和操作的部位，否则后果自负。

印刷无效

第一章　安全注意事项

1. 使用机器前，操作者应熟读使用说明书，并按使用说明书的要求进行磨合、调整及保养。
2. 使用机器前，应注意以下事项：
   2.1 检查发动机曲轴箱和传动箱是否漏油；检查发动机曲轴箱和传动箱中的机油量及机油品质，及时补充或更换清洁的新机油；检查各润滑部位是否润滑良好。
   2.2 补充燃油时注意燃油箱内应加注清洁的燃油，应在内燃机停止而且通风良好的条件下加注燃油，注意不应使燃油与高温表面、电气元器件或旋转零件相接触，燃油不应加注过多以免溢出，应检查燃油是否溢出或渗漏，若燃油溅出一定要在起动机器前将它擦干，加好燃油后应盖好油箱盖并拧紧，在加油地点、储油地点及工作场地严禁烟火，以防引起火灾。
   2.3 检查机器各紧固件是否紧固；各运转部件是否有松动、碰擦、卡滞现象；旋转方向是否与标示转向一致。
   2.4 检查外露旋转件、运动件是否有可靠的安全防护装置，安全标志，标识是否齐全。
   2.5 检查离合器、油门等部件是否灵活、可靠，刀具、离合器等工作部件有无裂纹、变形和超限磨损。
   2.6 如有异常现象，应排除后方可进行试运转，试运转应无碰擦、异常声音和明显的振动，转速应符合规定，禁止超速工作；更换涉及安全的部件时，应按使用说明书的要求或在专业维修人员的指导下进行。
3. 未成年人及未经培训掌握微耕机使用规则的人禁止作业。
4. 禁止操作人员酒后、带病或过度疲劳时开机作业。

印刷无效

5. 操作者操作时必须扎紧衣服、袖口，长发者还应戴防护帽。
6. 禁止改装、拆卸影响微耕机安全和操作的部件。不准拆卸或随意缩短各部位防护罩，操作人员应集中注意力操作。
7. 在确认安全的情况下方可起动微耕机，冷车起动后禁止立即进行大负荷作业，特别是新机器或大修后的机器。
8. 禁止装上刀具的微耕机在水泥、石板地或石子堆上行驶，在进行作业时，应注意避免与石块等硬物碰撞，以免损坏刀具。
9. 操作过程中应注意各部分工作情况及声响，检查各部位的连接是否正常，禁止有松动现象，如发生异常声响等异常情况，应立即切断动力停机检查，禁止在机器运转时排除故障。
10. 作业时防止微耕机倾倒。
11. 操作者后背离田边≤2m时，禁止使用倒档。
12. 使用倒档前应停机拆除调速杆，并确认安全后谨慎操作。
13. 作业时注意观察传动箱、内燃机等各部位有无漏油现象，若有应立即切断动力停机检查，注意不应使用明火以防火灾，及时排除故障以免污染环境，影响食品安全。
14. 清除缠草、缠泥时应先关停发动机，待机器静止后再进行清除，禁止机器运转时用手或铁棒等物品清除刀具上的阻塞物。
15. 作业后，应注意清除微耕机上的泥土、杂草、油污等附着物。
16. 田间转移时应将刀具卸下，装上行走轮胎。无行走轮胎时则关停发动机并卸下刀具，以人力方式稳妥搬运。
17. 应定期检查刀具、轴承座及其它运动部件上的螺栓是否松动或损坏现象。
18. 一旦发现有刀具缠草、粘泥严重或发动机转速异常升高、油门控制失效时，应立即停机检查。
19. 起步前请确认起动手柄是否能正常回位。
20. 在田埂高度或沟渠宽度、深度大于刀具最大回转半径的情况下进出田块，应关停发动机，以人力方式搬运。

印刷无效

第二章　安全操作规范

1、培训

1.1 仔细阅读本产品使用说明书。全面熟悉所有的操纵机构和机器正确使用的方法。掌握如何停机和快速分离操纵机构。

1.2 严禁儿童使用机器。严禁没有阅读说明书的成人使用机器。

1.3 保持工作区域无人，特别是无儿童和宠物。

2、准备

2.1 全面检查机器将使用的区域，移走所有杂物。

2.2 在起动发动机之前，分离所有离合器，并挂空档。

2.3 没有穿适当的外套时不要操纵机器。穿防滑鞋将改善在易滑表面上立足的稳定性。

2.4 小心处理燃油，它为易燃品。

1) 使用适当的容器贮存燃油。

2) 在发动机运行或热机时，禁止往油箱中加油。

3) 应在室外特别小心地加油，禁止在室内加油。

4) 起动前，拧紧油箱盖，并擦净溢出的燃油。

2.5 在发动机运行时，不得进行任何调整（制造厂推荐的特殊调整除外）。

2.6 进行任何操纵时，如：准备、运行和维修时，都应带安全防护眼镜及护耳罩。

3、操纵

3.1 手和脚不得接近旋转部件或放在旋转部件下。

印刷无效

3.2 在（或穿过）石子路面、人行道或公路上操纵时应特别小心，警惕潜在的危险、注意交通情况，不得载客、载物。

3.3 撞到杂物后，停下发动机，全面检查微耕机是否损坏，如损坏应在修好后，才能重新起动和操纵微耕机。

3.4 始终注意脚下，避免滑倒或跌落。

3.5 机器一旦发生异常振动，应立即停下发动机查找原因，振动通常是故障的先兆。

3.6 离开操纵位置时，清理刀具堵塞前，进行维修、调整或检查时，都应停下发动机。

3.7 在清理、修理或检查机器前，发动机应熄火，并确认所有运动部件都已处于停止状态。

3.8 发动机排出的废气有害，请勿在室内运转。

3.9 没有适当的防护装置、防护罩或其他防护装置不在位置上时，不得操纵微耕机。

3.10 远离儿童和宠物。

3.11 不要因耕深大、速度快而致机器超载。

3.12 机器不得在易滑路面上高速运行。倒退时要观察后面并小心操作。

3.13 微耕机运行时非操作人员应距离微耕机5米以上。

3.14 只能使用微耕机制造厂允许的附加装置和设备。

3.15 视野或光线不好时，不得操纵微耕机。

3.16 在硬地上作业时应小心，刀片可能钩入地面向前推动微耕机。如果这种情况发生，放开扶手，不要去控制机器。

3.17 请勿在坡度超过5°的坡道上使用微耕机。坡地作业时，应沿上下坡方向作业。

3.18 微耕机上下坡时，应防止倾翻，严禁空档滑行。

3.19 作业中更换操作者，应将变档杆置于空档，确认发动机与变速箱之间动力传动处于分离状态。

印刷无效

4、维修和贮存

4.1 每隔一段时间，检查受剪螺栓、发动机固定螺栓和其它螺栓的拧紧是否松动，以保证机器处于安全工作状态。

4.2 机器应贮存在干燥、通风的室内，并远离火源，机器贮存在室内前应将发动机冷却。

4.3 如果微耕机要长期贮存，应始终把使用说明书作为重要资料保存。

印刷无效
印刷无效
印刷无效
印刷无效
印刷无效
印刷无效

第三章　安全警示标志

这些标志提醒你如不注意，则可能造成严重的伤害，请仔细阅读并理解所表示的含义。

安全警示标志数量共5张，实机各贴附1张。如果标志脱落或变得模糊不清，请与服务店联系，及时更换成新的标志。

FQ650-CHH/CHZ/CHHL/CHZL：

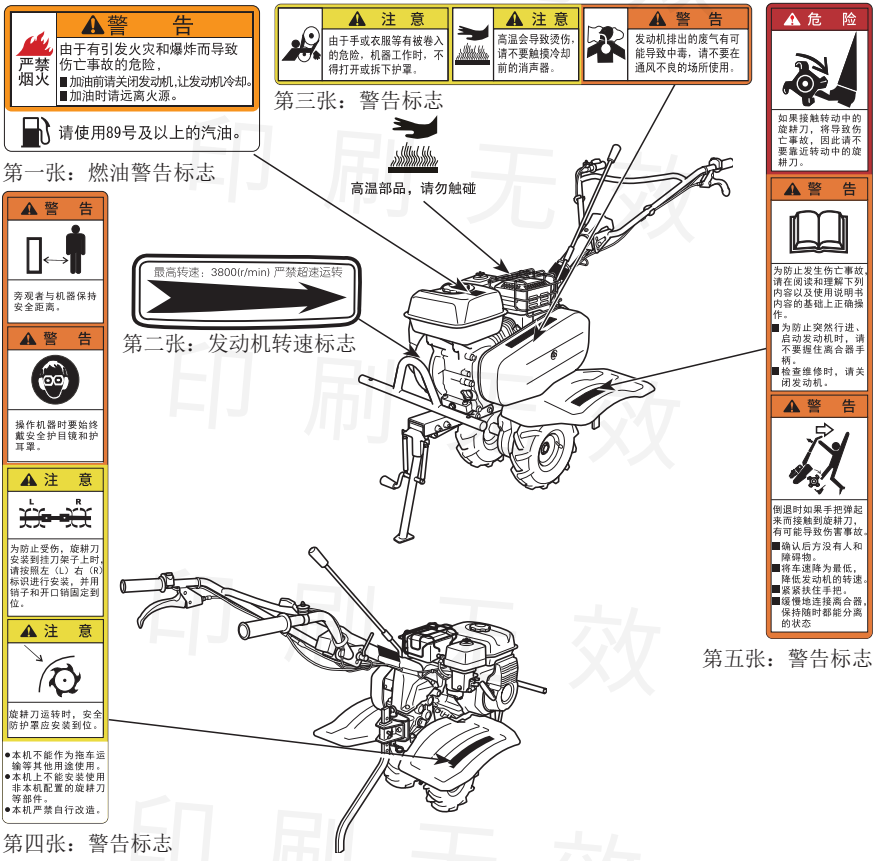

FQ650-CHC/CHY/CHCL/CHYL：

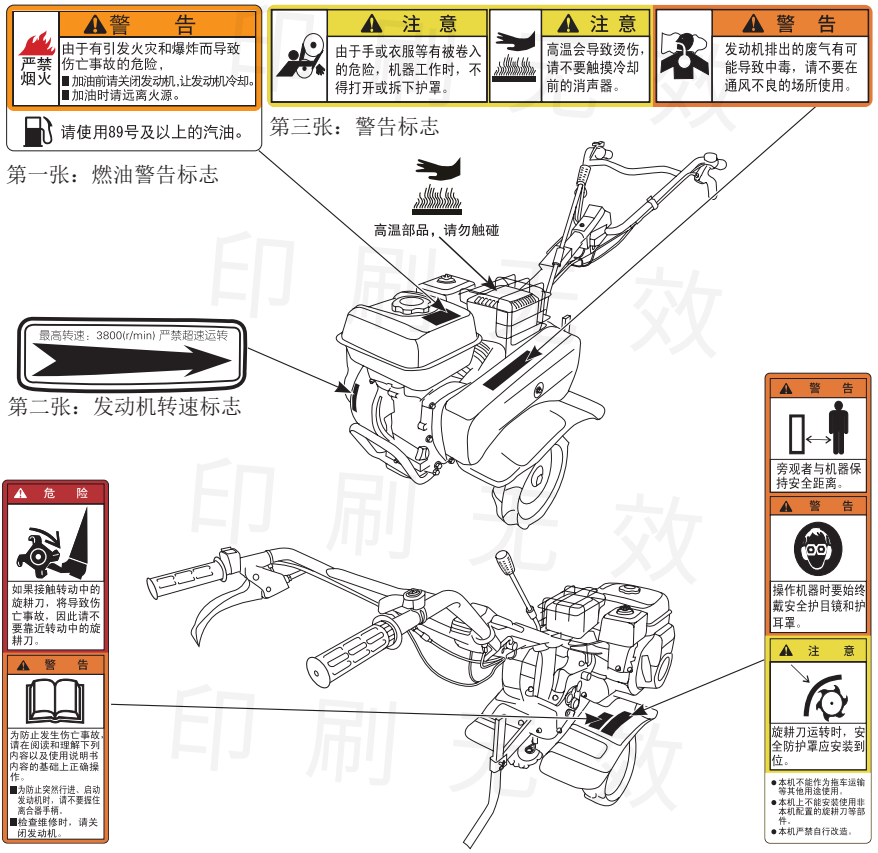

第一张：燃油警告标志

第二张：发动机转速标志

第三张：警告标志

第四张：警告标志

第五张：警告标志

印 刷 无 效

第四章　技术信息

1、主要技术规格

序号	核查项目		单位	FQ650-CHH/CHZ/CHHL/CHZL	FQ650-CHC/CHY/CHCL/CHYL
1	规格型号		/	1WG3.7-90FQ-DL	1WGQD3.7-40
2	结构型式		/	手持式	
3	配　套发动机	生产企业	/	本田动力（中国）有限公司	
		型号名称	/	GP200通用汽油机	
		结构型式	/	单缸、四冲程、风冷	
		标定功率	kW-(r/min)	IOB 3.7-3600	
		起动方式	/	回弹式绳索起动(手拉反冲起动)	
4	外形尺寸(长×宽×高)		mm	1500×900×1000*3	1470×480×865*4
5	结构质量*1		kg	55(含轮胎)	49(含轮胎)
6	传动方式	刀辊	/	链条传动	
		发动机输出	/	皮带传动	
7	扶手架调整幅度	水平方向	度	0°	
		垂直方向		25°	
8	刀辊	车轴回转速*2	r/min	快档：119.9 慢档：87.2	快档：160 慢档：95
		最大回转半径	mm	170*3	150*4
		总安装刀数	把	24	16
9	刀具型号(选配)		/	见第十二章“附件清单”	
10	主离合器型式		/	张紧轮式	
11	主离合器状态		/	常开	
12	耕宽		mm	900	400
13	耕深		mm	≥100	
14	作业速度		m/s	0.1～0.3	≥0.1
15	作业小时生产率		$hm^2/(h \cdot m)$	≥0.04	≥0.01
16	单位作业面积燃油消耗量		kg/hm^2	≤35	≤50
17	扶把振动		m/s^2	≤13.3	

注：*1：结构质量为完成机带行走轮胎时（不含刀具、燃油和发动机润滑油）
*2：发动机转速在3600 r/min时
*3：微耕机搭载旱地刀、前支撑处于收拢状态、样机机架处于水平位置、扶手把末端的下缘距地面垂直距离为800mm时的状态所获得的参数。搭载其它刀具时参数会有所不同
*4：微耕机搭载浅耕刀、样机机架处于水平位置、扶手把末端的下缘距地面垂直距离为800mm时的状态所测得的参数。

2、序列号位置

请在下列横线上记下发动机序列号、机架序列号、购买日期。在订购零件、技术或保修咨询时需提供这些信息：

①机型　　②发动机序列号　　③机架序列号

FQ650-CHH/CHZ/CHHL/CHZL

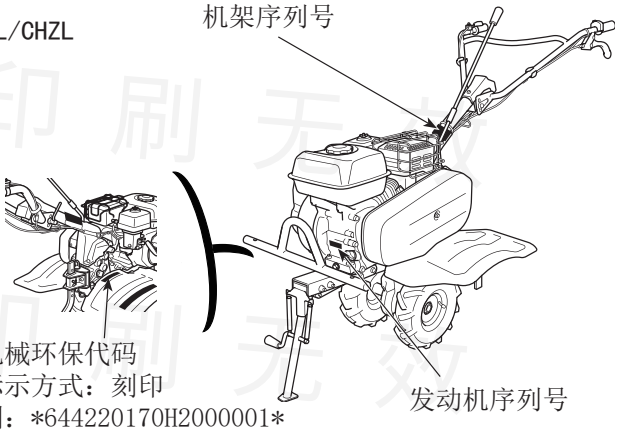

FQ650-CHC/CHY/CHCL/CHYL

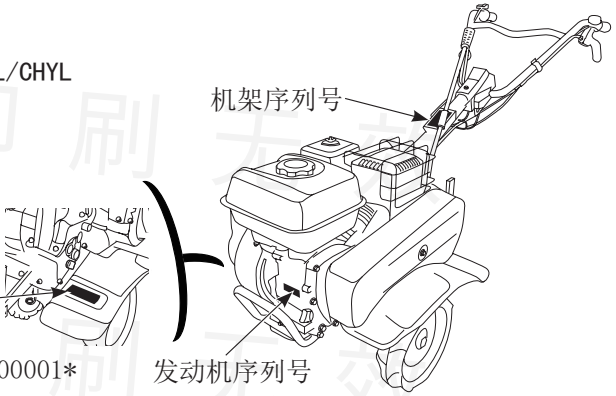

发动机序列号 _____

机架序列号 _____

购买日期 _____

机械环保代码 _____

印刷无效

第五章　安装及操作前检查

一、微耕机的安装

1. 打开包装箱，确认机器无异常。取出装箱清单，清点同捆部品。
2. 取出扶手架稳在扶手座上，拿出控制杆组合并卸下防松支架，将调节把手套上弹垫、衬套置于右侧，防松支架置于左侧（需卡在限位孔），如图所示，将扶手架固定在扶手座上，拧旋调节把手紧固。
   拿出扶手架装饰罩，用1颗M5×8螺栓、2颗M5×12螺钉将其装在扶手座上并紧固至规定扭矩值：1～1.5N·m。

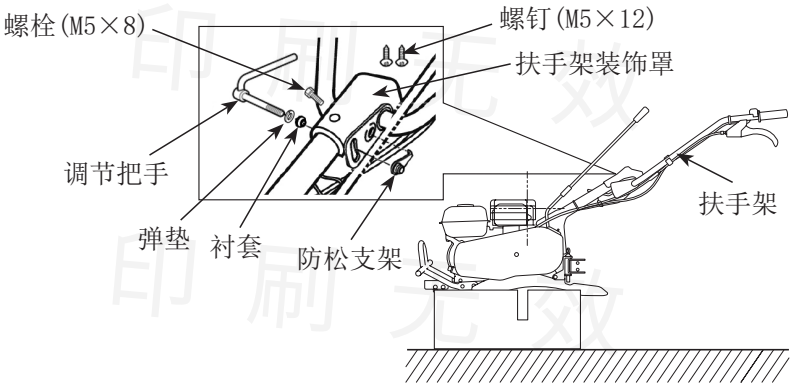

3. 拔下套钩盒上的开口销，取出插销。
   将阻力棒总成安装在套钩盒上，插入插销，锁上开口销。

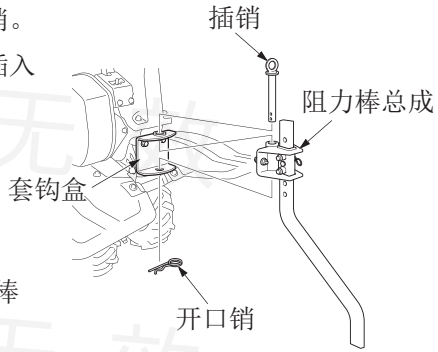

   FQ650-CHC/CHY/CHCL/CHYL：阻力棒总成的安装方法同上。

4. 将线束上的套环钩住扶手座孔，用螺栓（M5×8）将其紧固。

扭矩值：1～1.5 N•m

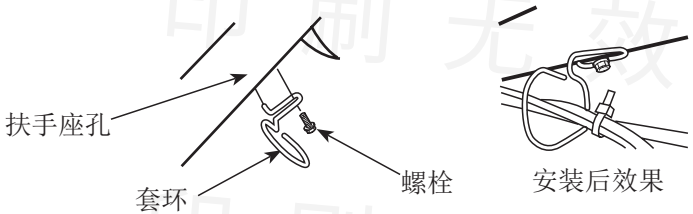

5. 用螺栓（M5×8）将搭铁线紧固在扶手座上（确认接触良好）。

扭矩值：1～1.5 N•m

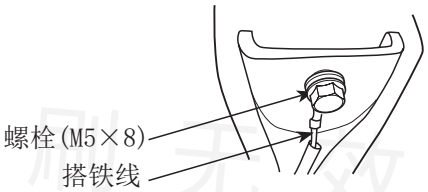

6. 保险杠、站架安装（FQ650-CHH/CHZ/CHHL/CHZL适用）：取出保险杠，用4颗螺栓（M8×16）将保险杠安装在发动机的基座上。

紧固至规定值：22～25 N•m

取出站架（仅限适用型），用2颗螺栓（M10×75×1.25）、螺母（M10×1.25），将站架紧固至规定值：45～48 N•m

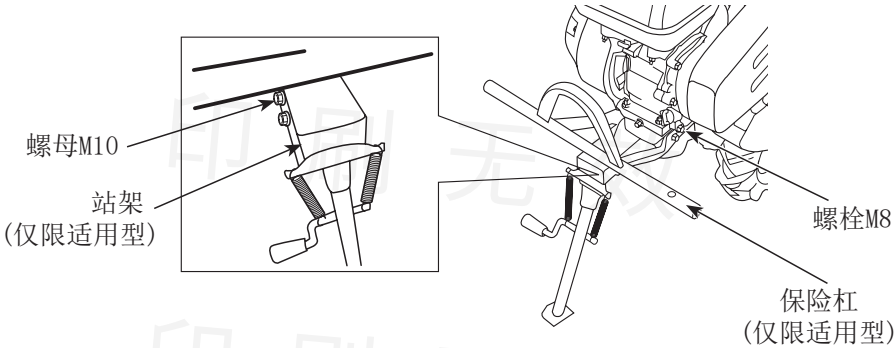

FQ650-CHC/CHY/CHCL/CHYL保险杠：不需安装(出厂时已安装)。

印刷无效

7. 取出轮胎(仅限适用型)总成，将其分别套在左、右轮轴上（注意胎纹方向）。插入轴销（8×40）、开口销（2×9×38）。（FQ650-CHC/CHY安装方法同）。

提示：安装后，轮胎人字形胎纹朝前。

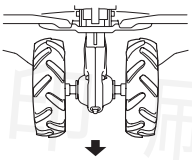

8. 挡泥板左、右护板安装(仅限适用型)。

1）用螺栓（M6×16）、螺母（M6）安装右护板，预紧。

2）卸下皮带罩，装上左护板。装上挡泥板后支架，预紧。

3）紧固M6螺栓、螺母至规定值：9～12 N·m。

4）装上皮带罩，紧固螺栓（M8×85）至规定值：14～17 N·m。

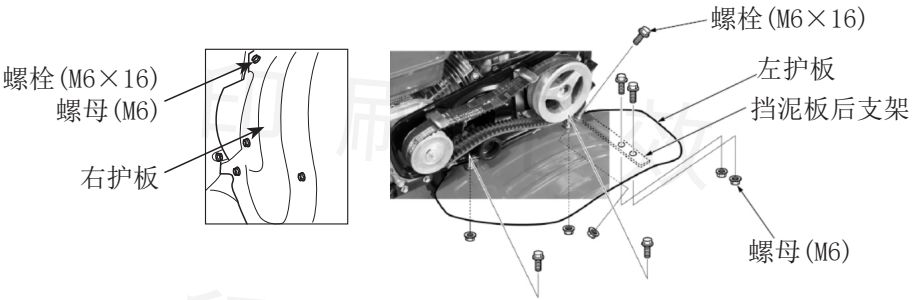

9. 套上换挡杆装配总成，插上轴销（8×40），锁上开口销（2×9×38）。

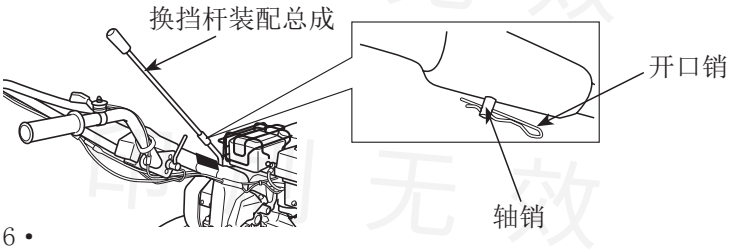

二、操作前检查

1. 检查发动机机油

重要事项

发动机加油量为0.58L，当机油油位低于正常状态使用发动机，将引起发动机严重损坏！

重要事项

请使用清洁、优质的四冲程发动机机油。如使用不清洁机油或其它牌号机油会缩短发动机的使用寿命。应将废旧机油送至回收站或回收中心，切勿倒在地面、水沟、下水道等。

- 将发动机置于水平位置。
- 卸下并擦净机油尺。
- 将机油尺插入注油孔(勿拧旋)，然后取出，检查油位。
- 如果油位过低，则加入推荐机油至加油口，装上机油尺。

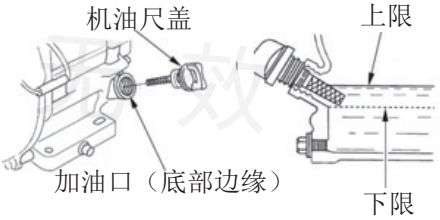

推荐机油：

Honda专用汽油机机油(SJ 10W-30)为推荐机油，也可根据环境温度选择机油（见右表）。

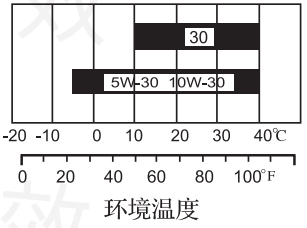

印刷无效

2. 检查变速箱内机油

- 将微耕机放置在水平地面上，旋出机油尺。
- 如果油位低，则加油至上限。清洁并拧紧机油尺。
- **推荐机油：SJ 10W-30**
- 清洁并拧紧机油尺。

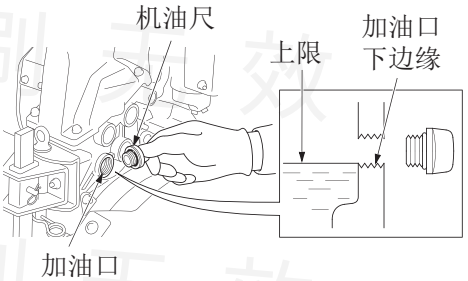

3. 检查空滤器

重要事项

禁止在无空气滤清器时运转发动机，这样会加速发动机磨损。

- 卸下蝶形螺母，取下空滤器盖。
- 拆下空滤芯上的蝶形螺母，取出空滤芯。
- 从纸质滤芯上取下泡沫滤芯。
- 检查纸质、泡沫滤芯，如有损坏则更换。
- 如果能使用，做好清洁工作。
- 按照拆卸相反顺序，装回各部件，拧紧。

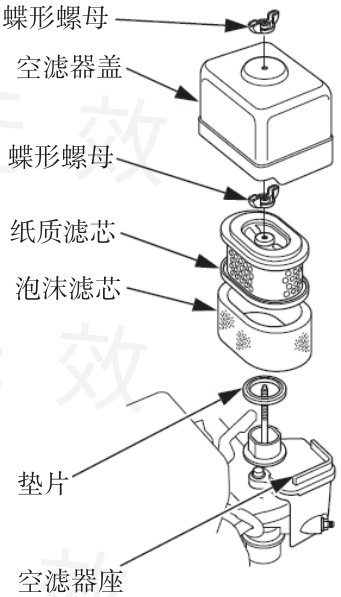

印刷无效

4. 检查燃油

检查燃油箱油位，必要时添加新鲜燃油(见第八章中的“加注燃油”小节内容)。

5. 微耕机检查

1) 外观检查

确认发动机周围无可燃物质。

2) 离合器手柄

检查手柄是否操作灵活。

3) 电线检查

- 检查电线的绝缘情况，应无破损、裂口。
- 检查电线没有被附近部件压着的情况。

4) 螺栓及螺母的紧固情况

检查紧固件是否松动，必要时紧固。

5) 刀具

刀具应无过度磨损、损坏或松动。

6) 发动机运行情况

- 起动发动机，检查有无异常声音。
- 发动机开关置于停机挡位时，发动机是否可靠停机。
- 一旦发现异常情况，请联系服务店及时处理。

三、微耕机的状态调整

1. 扶手架高度的调整

重要事项

在调整扶手架高度之前，为了防止机器意外的倾倒，请把机器放置在平坦的地面上。

印刷无效

松开调节把手，选择合适孔位，将扶手架调至使用者齐腰处，然后旋紧调节把手。

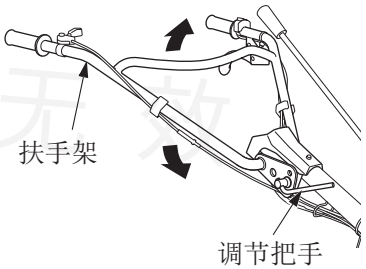

2. 作业深度的调整

调整调速杆安装孔位置可控制作业的深度。向下调，作业深度增加；向上调，作业深度减少。

卸下开口销，取下插销，拧松螺栓，调整调速杆的安装孔位，调妥后，插入插销、开口销，螺栓紧固。

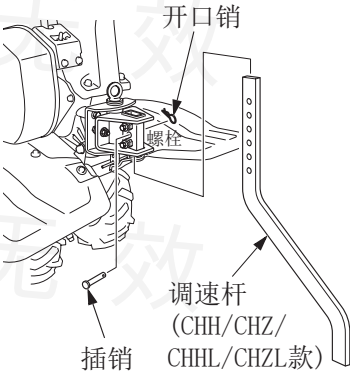

3. 离合器的使用/调整

重要事项

在使用离合器之前，降低发动机转速。

1) 离合器的使用

通过离合器的“离”、“合”，可以实现刀具不转动或转动。

放开离合器手柄时，离合器处于“离”状态，切断刀具的动力来源，刀具就停止转动。反之，握紧离合器手柄时，刀具就转动。

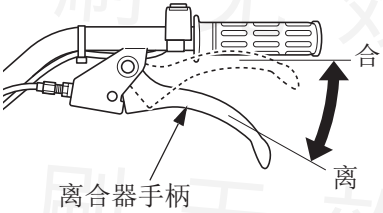

印刷无效

2) 离合器的调整

重要事项

离合器拉线调整不好，会影响产品的正常使用。

离合器手柄自由行程：1～8 mm。

如果离合器手柄自由行程超出此范围，则需调整离合器拉线的张紧度。

离合器拉线张紧度调整方法：

松开锁紧螺母，旋转调节螺母。必要时，调整完成后运行检查离合器是否能正常“离”、“合”。否则联系服务店处理。

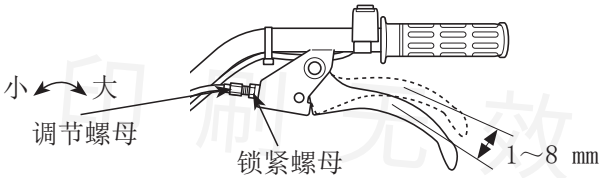

4. 皮带检查/调整

1) 皮带检查

卸下皮带罩，检查皮带是否有裂口及异常磨损。如果异常，请联系服务店处理。检查完成后装回皮带罩。

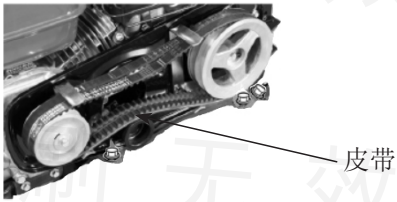

2) 皮带的调整

如果离合器手柄自由行程已调整，离合器拉索也调整完成仍然无效，此时需要调整皮带张紧度。请联系服务店调整皮带张紧度。

调整后，需起动运行检查皮带是否被带动。

印刷无效

5. 油门拉索调整

- 正常转速范围：

  怠速：1250～1600转 / 分；　高速：3600～3800转 / 分

- 转速确认及调整方法

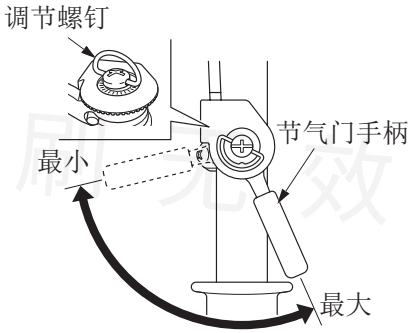

1) 不加任何负载，转动扶手架上的节气门手柄至最大位置，观察转速表显示数据是否为3600～3800转/分，节气门手柄至最小位置，观察显示数据是否为1250～1600转/分。
2) 若显示数据不在上述数字范围内，则需要对汽油机进行必要的调整。

具体做法如下：

1) 观察节气门拉索各连接处是否有脱落，如有脱落或松动紧固到原位。
2) 无负载时，转动节气门手柄至最大可调位置后，调整汽油机上油门操纵组合上的转速调整螺栓至合适位置。
3) 长时间工作后，可调整节气门拉索上的微调螺栓进行调节。

印刷无效

6. 档位选择

● FQ650-CHH/CHZ/CHHL/CHZL微耕机有四个档位/FQ650-CHC/CHY/CHCL/CHYL有三个档位可以选择，根据档位显示罩上的指示进行换档。

CHH/CHZ/CHHL/CHZL型：

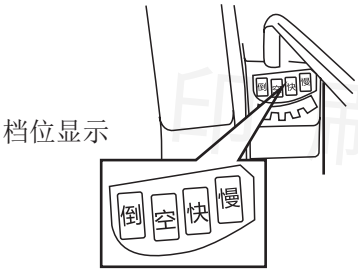

CHC/CHY/CHCL/CHYL型：

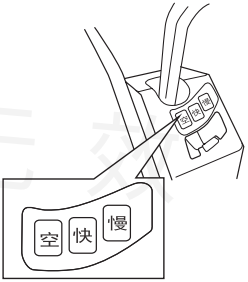

● 档位变换方法：

1) 将油门开关顺时针扳到最左边（最小）。

2) 松开离合手柄使离合器脱开。

3) 将换档杆移到你需要的档位上。

4) 握紧离合手柄。微耕机便在变换到的档位上工作。

印刷无效

第六章　操作说明

一、起动发动机

⚠ 警 告

发动机起动前，换档杆必须置于空档的位置．离合器手柄松开。

1. 把燃油开关移至“ON”(开)位置

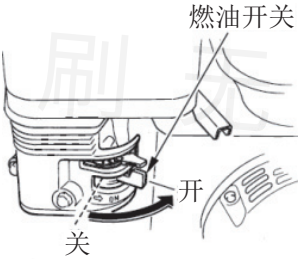

2. 冷机时，把阻风门手柄拨到“CLOSE”（关）位置。热机时则拨至“OPEN”（开）位置。

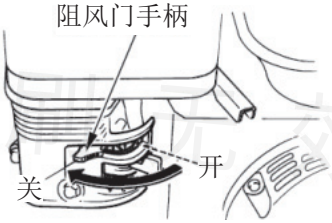

印刷无效

3. 把节气门手柄从低速向高速方向移动大约三分之一位置。

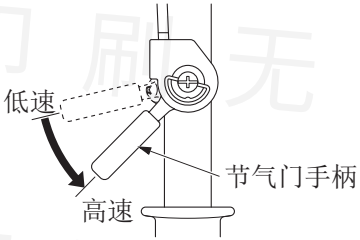

4. 把汽油机开关扳到开位置(压下开关左侧)。

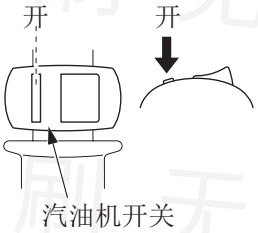

5. 轻拉起动器手柄至有阻力感，然后用力快速向外拉出。

重要事项

请勿让起动器手柄突然弹回，应顺着拉动方向慢慢放回，避免损坏起动器。

印刷无效

6. 在发动机预热后，逐渐把阻风门手柄移到“OPEN”(开)位置

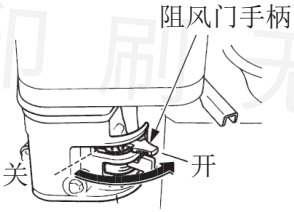

7.通过移动节气门手柄(或油门开关)可获得所需要的发动机转速。

二、手把高度调节：调节方法见P.19

三、刀具的安装及使用：本微耕机需用户选配刀具，刀具宽度不能超过挡泥板宽度。安装方法及使用方法请向刀具销售商咨询。如转卖微耕机时，刀具的相关资料需一并移交。

四、作业前检查：起动发动机后，观察空运转时是否存在异响或异常振动，若有异常，需排除后确认安全后再起步。

五、作业：松开离合器手柄(见P.20)，选择好适当档位后(见P.23)，握住离合器开始作业。

六、作业小技巧：如果刀具插入土里后微耕机不能向前行进，则向两侧摇动手把。无果后，应关停发动机，以人力方式处理。

印刷无效

七、关停发动机

- 在紧急情况下停机，可直接把汽油机开关扳到OFF(关)位置。
- 在通常情况下，采用下面步骤关停发动机。

1. 松开离合器手柄，将节气门手柄移至低速位置。

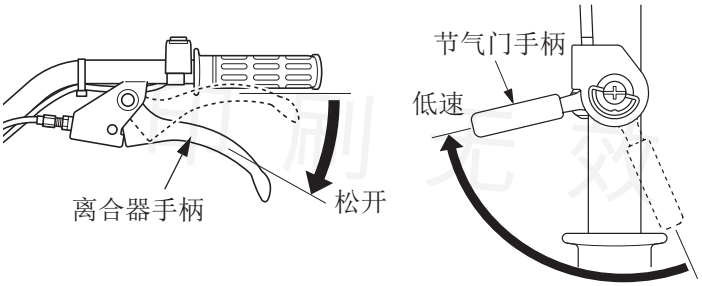

2. 把汽油机开关扳到OFF(关)位置(压下开关右侧)。

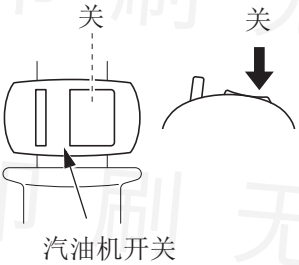

3. 把燃油开关扳到OFF(关)位置。

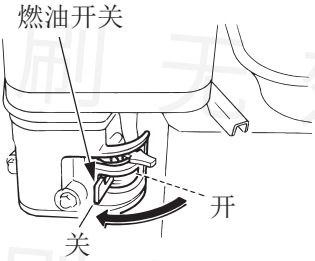

印刷无效

第七章　维护保养

一、微耕机常规保养

⚠ 警 告

在进行任何保养前关停发动机。

为了防止发动机被意外起动，将发动机开关置于OFF(关)并拔下火花塞帽。

发动机应该由服务店来检修，除非用户有适当的工具、检修资料，以及具有维修能力。

重要事项

使用纯正的Honda零部件。使用质量差的替代品会损坏发动机。

如想要发动机保持优良性能，就必须定期的检查和调整。常规的保养保证了长期的使用寿命。

要求保养的间隔时间和保养的项目，在下表中说明。

未按照保养周期表的要求进行保养，不能进行三包索赔。

印刷无效

保养周期表(表内标注○的表示应做的保养内容)

项目 \ 定期保养周期(1) 按经过所示月份或实际运转小时先到者执行		每次使用	第一个月或20小时	每季或50小时	每6个月或100小时	每年或300小时
发动机润滑油	检查油位	○				
	更换		○		○	
空气滤清器	检查	○				
	清洁			○(2)		
	更换					○*
火花塞	检查清洁				○	
	更换					○
燃烧室	清洁	每500小时(3)				
火花消除器(选购件)	清洁				○	
燃油箱和过滤器	清洁				○(3)	
气门间隙	检查—调整					○(3)
燃油管	检查	每两年(必要时，更换) ○(3)				

注：*：只更换纸质滤芯

(1)商业用途时，记录下使用小时数，以便确定适当的保养时间。

(2)多尘地区，每运行10小时或每天进行保养。

(3)这部分项目应由服务店来保养，除非用户有适当的工具、资料以及维修能力。

印刷无效

1、更换润滑油

发动机热机后，进行放油，这样可保证放油迅速、彻底。

① 拧下机油尺和放油螺栓把润滑油放掉。

② 装回放油螺栓，并拧紧。

③ 重新加入推荐的润滑油，检查油位。

④ 装上机油标尺并拧紧。

发动机润滑油容量：0.58L。

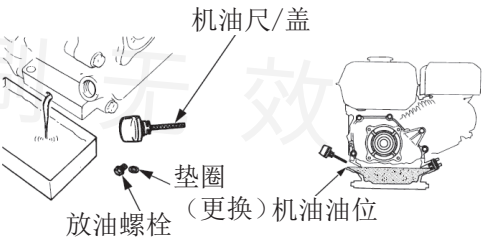

2、空气滤清器保养

脏的空滤器会阻止空气进入化油器。为防止化油器出现故障．应定期保养空滤器。如果发动机在尘土较多的地方运转，则要加大保养频率。

⚠ 警 告

严禁用汽油或低燃点的清洁剂来清洗空滤芯，这可能会导致燃烧。

重要事项

无空滤器的情况下不能运转发动机，因为这会导致发动机快速磨损。

① 卸下蝶形螺丝帽和空滤器盖，取出滤芯。

② 用不易燃或高燃点的溶剂清洗滤芯，并让其干透。

③ 让滤芯吸浸洁净的发动机润滑油，再把油挤净。

④ 装回滤芯和空滤器盖，拧紧蝶形螺母。

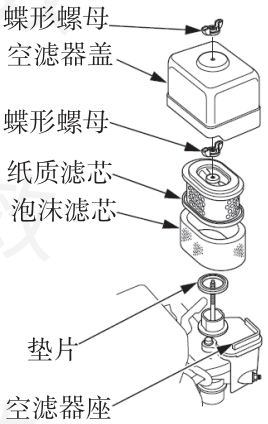

印刷无效

3、加注燃油

关停发动机，微耕机停放在水平地面上，保持微耕机水平放置，拧开燃油箱盖检查油位。若油位过低则加油。燃油油位请勿超过最高油位。

⚠ 警 告

汽油易燃易爆，加注燃油时可能会灼伤甚至严重烧伤。

停机并远离明火、火花和热源。

只能室外加油。立即擦去溅出的燃油。

推荐燃油：89号及以上汽油

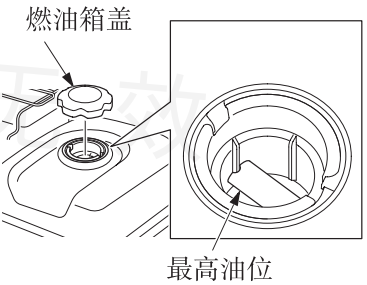

4、火花塞保养

重要事项

不能用不正确热值范围的火花塞。为保证发动机正常运转，火花塞的间隙必须适中，并无沉积物。

① 拔下火花塞帽，用火花塞套筒扳手卸下火花塞。

⚠ 警 告

如果发动机刚运转停止，消声器温度会很高。注意高温，防烫伤。

印刷无效

② 检查火花塞如果明显磨损或者绝缘体有裂缝或缺损，请更换。
积碳太多，可用钢丝刷清洁。

③ 用塞尺测量火花塞间隙，必要时弯曲火花塞侧电极调整。

④ 为了防止螺纹错牙，先用手拧到底，再用套筒扳手拧紧。

⑤ 装上火花塞帽。

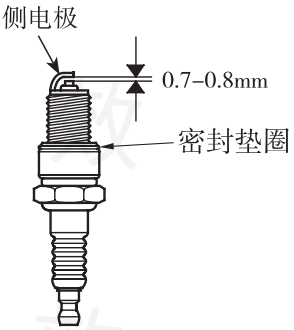

重要事项

安装新火花塞时在压紧垫圈后多拧1/2圈。

当安装用过的火花塞时，在压紧垫圈后多拧1/8～1/4圈。

火花塞必须拧紧。否则火花塞可能发烫并损坏发动机。

5、火花消除器保养(选购件)

⚠ 警 告

如果发动机刚刚运转停止。消音器温度会很高，请冷却后再操作。

① 从排气导向管上拧下2个4mm螺丝，卸下排气导向管。

② 从消音器保护罩上拧下4个5mm螺丝，卸下保护罩。

③ 从火花消除器上拧下4mm螺丝，把它从消音器上卸下。

④ 用刷子把积碳从火花消除器网罩上除去。

重要事项

如果火花消除器出现断裂和破损，应及时更换。

印刷无效

6、轮胎检查（仅限适用型）

1） 检查轮胎压力（CHH/CHZ适用）。

轮胎充气不当会缩短轮胎的使用寿命，并降低轮胎的承载能力。

轮胎压力：137-157 kPa(1.4～1.6 kgf/cm²)

2） **轮胎尺寸：**3.50-4(CHH/CHZ) 10×3.5(CHC/CHY)

3） 检查轮胎外观，必要时更换。

CHH/CHZ适用

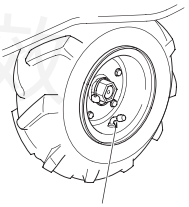

CHC/CHY适用

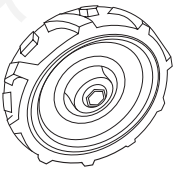

7、其它项目的维护

维护刀具前，请戴上厚手套。

使用Honda纯正的刀具进行更换。发现刀具破损、弯曲或松动，更换或紧固。

检查轮胎压力（参见第七章节6小节），胎压不足时请充气。

节气门拉索调整（自由行程：4±3mm）

化油器沉淀杯清洗：关闭发动机、燃油开关，卸下沉淀杯，倒出沉淀物，用不易燃溶剂清洗，装上沉淀杯，将燃油开关置于开位置，检查是否漏油。

刀具紧固件检查，发现松动及时紧固到位。

印刷无效

二、微耕机维护保养

微耕机由于运转、摩擦磨损和负荷的变化，可能连接螺栓松动、零部件磨损，汽油机功率下降，油耗增加等故障严重影响微耕机的正常使用。为减少上述情况的发生，就必须严格地、定期做好维护保养工作，以保持微耕机良好的技术状态，延长其使用寿命。

1、磨合：

1） 新汽油机：将微耕机置于空档，断开离合器手柄，起动汽油机；先将油门置于低速档位运行10分钟，然后置于高速档位运行10分钟。

2） 新的或大修后的微耕机，应先在无负荷条件下工作1小时，在轻负荷条件下工作5小时。趁热放出汽油机和变速箱内的全部润滑油。再按第六章关联内容要求，注入机油进行4小时磨合后，即可投入正常的作业。

2、微耕机的技术保养

1） 每班保养(每班工作前和工作后进行)

① 倾听和观察各部分有无异常现象(如不正常响声、过热和螺栓松动等)。

② 检查汽油机、传动箱体有无漏油现象。

③ 检查汽油机和传动箱体油面是否在油标尺上、下线之间。

④ 及时清除整机及附件上的泥垢、杂草、油污。

⑤ 填写好作业记录。

印刷无效

2) 一级保养(每工作150小时)

① 进行每班保养的全部内容。

② 清洗传动箱体、并更换机油。

③ 检查并调试离合器、换档系统和倒档系统。

3) 二级保养(每工作800小时)

① 进行每工作150小时保养的全部内容。

② 检查所有的齿轮及轴承，如磨损严重请更换新件。

③ 微耕机其余零件如旋耕刀片或连接螺栓等，如有损坏，请更换新件。

4) 技术检修(每工作1500～2000小时)

① 到当地特约维修站进行整机拆开，清洗检查，磨损严重的零件必须更换或酌情修复。

② 请专业维修人员检查摩擦片，离合器。

印刷无效
印刷无效
印刷无效
印刷无效
印刷无效

三、微耕机的技术保养日程表(表内标注○的表示应做的保养内容)

项目 \ 定期保养周期(1) 按经过所示月份或实际运转小时先到者执行		每季前	每次使用	第1个月或20小时	每3个月或50小时	每6个月或100小时	每年或300小时
机油	检查		○				
	更换			○		○	
空气滤清器	检查		○				
	清洁				○(2)		
	更换						○*
微耕机外观	检查		○				
节气门手柄功能	检查		○				
螺栓和螺母紧固情况	检查		○				
导线和拉索	检查		○				
发动机运行情况	检查		○				
轮胎(仅限适用型)	检查		○				
反冲起动器罩	检查-清洁		○				
离合器手柄功能	检查-清洁		○				
	加油脂	○(3)(6)					
离合器拉索	检查-调整			○(3)		○(3)	
驱动皮带	检查-调整			○(3)(5)		○(3)(5)	
变速箱油	检查	○		○			○
沉淀杯	检查					○	
油脂使用情况	添加-润滑	○					
发动机怠速	检查-调整						○(3)
火花塞	检查-调整					○	
	更换						○
节气门拉索	检查-调整						○
气门间隙	检杏-调整						○
燃烧室	清洁	500每小时(3)(4)					
燃油箱和过滤器	清洁	○(3)				○(3)	
燃油管	检查	每2年(必要时更换)(3)					
各种插销/锁销	检查		○				

注：(1)商业用途时，记录下使用时间，以便决定适当的保养间隔日程。
(2)多尘地区，每运行10小时或每天进行保养。
(3) 这部分项目应由服务店来保养，除非用户有适当的工具、资料以及维修能力。
(4)按照保养间隔进行保养。
(5)检查皮带是否有裂纹，是否异常磨损，必要时更换。
(6)在离合器手柄转销部位添加润滑脂，长期存放时(超过30天)起到防锈作用。
*：只更换纸质滤芯。

印刷无效

第八章　长期存放

印刷无效

适当的存放准备是微耕机免于故障和保持外观良好的必要条件。需要长时间存放时，为了防止锈蚀，应采取下列措施：

一、存放

1. 清洗外表尘土、污垢。
2. 更换发动机机油及变速箱中的润滑油。
3. 卸下火花塞帽及火花塞，将一汤勺(5～10毫升)干净机油倒入汽缸，轻拉起动器手柄数次，装上火花塞及火花塞帽。
4. 放尽燃油箱和化油器中的燃油。
5. 在非铝合金表面未油漆的地方涂上防锈油。
6. 将产品水平存放在室内通风、干燥、安全的地方。
7. 妥善保管随机工具、产品合格证和使用说明书。

二、存放后使用

按照本说明书中第五章节“操作前检查”内容检查微耕机。

如果在存放准备时已将燃油排尽，则将新鲜汽油注入燃油箱中。

如果在存放准备中，汽缸涂过一层防护油，则发动机起动时可能会短时间冒烟，这是正常的现象。

第九章　搬运

一、搬运前

如果发动机刚运行过，应等待其冷却至环境温度后再装上搬运工具。因发动机和排气系统温度很高，会灼伤您，甚至可能引起易燃物起火。

务必使发动机开关、燃油开关置于关闭位置。

二、搬运与卸载

在需上下搬运时，如果没有合适的搬运坡道，则需两个人搬运。将微耕机水平搬运至处于水平状态的搬运器材上。再用绳子或皮带绑住微耕机，捆绑的绳子或皮带需远离各控制装置、调节手柄、拉索及化油器。

在田埂高度或沟渠宽度、深度大于刀具最大回转半径的情况下进出田块，应关停发动机，以人力方式搬运。

印刷无效

第十章　常见故障及排除方法

发动机不能启动时，请检查：

1. 发动机开关是否置于ON(开)的位置?
2. 是否有足够的润滑油?
3. 燃油开关是否置于ON(开)的位置?
4. 燃油箱内是否有燃油?
5. 燃油是否到达化油器，可松开化油器放油螺栓并把燃油开关置于ON（开）来检查。

⚠ 警 告

如果有燃油溢溅，须及时擦干并等其挥发后才能检测火花塞或起动发动机。溢出的燃油或其挥发的气体会引起火灾。

6. 火花塞是否有火花。
   a. 拔下火花塞帽，清除尘土，然后卸下火花塞。
   b. 把火花塞帽装到火花塞上。
   c. 把火花塞的金属外壳接触在发动机缸盖上。轻拉起动器，观察是否有火花产生。如果有火花。重新装好火花塞．起动发动机。
7. 如果发动机还是不能起动，请到服务店处检修。

印刷无效

第十一章 适用范围

一、FQ650-CHH/CHZ/CHHL/CHZL适用于平坝、丘陵地区平整的耕地的农作物、蔬菜、果园、花卉和烟草等的旋耕作业。FQ650-CHC/CHY/CHCL/CHYL适用于垄间除草、浅耕作业。

用户应根据不同的用途选择不同的刀具。选择刀具：见第十二章 附件（选购）清单。

二、本机不适用于长期未耕作之荒地和含石子等杂质过多的耕地，否则可能会造成机器损坏，严重时会对人身造成伤害。

三、本微耕机适用于坡度小于5°的耕地，否则可能会造成机器倾覆，严重时会对人身造成伤害。

印刷无效

第十二章　附件(选购)清单

操作者按需求选择相应附件，超范围使用会损害机器或产生安全事故，严禁超范围使用，否则后果自负。

本微耕机需用户选购附件，安装方法及使用方法请向附件销售商咨询。如转卖微耕机时，附件的相关资料需一并移交。

序号	名　称	单位	用途	适用地域	备注	适用机器
1	复合刀	套	耕地作业	西南、华南	用户选配	CHH/CHZ/CHHL/CHZL
2	旱地刀	套	耕地作业	华中、华北	用户选配	
3	小牛刀	套	耕地作业	华中、华北	用户选配	
4	前轮	套	果树园作业		用户选配	
5	除草轮	套	垄间除草		用户选配	CHC/CHY/CHCL/CHYL
6	浅耕刀	套	浅耕		用户选配	
7	行走轮	套	转移		按需选配	CHHL/CHZL/CHCL/CHYL
8	其它	/	/	/	请向销售商咨询	/

印刷无效

第十三章　易损件清单

FQ650微耕机易损件有：扶手架装饰罩、线束卡箍、线束扎带、皮带。

⚠ 警 告

更换配件，请使用原厂正规配件，否则会造成机器故障或损坏。严重时会带来财产损失或人身伤害事故。

印刷无效
印刷无效
印刷无效
印刷无效
印刷无效
印刷无效

第十四章　索引

A

安全操作规范…… 7

安全警示标志…… 10

安全注意事项…… 5

安装及操作前检查…… 14

B

搬运…… 38

C

产品执行标准…… 1

操作说明…… 24

常见故障及排除方法…… 39

长期存放…… 37

F

附件(选购)清单…… 41

J

技术信息…… 12

警告…… 4

L

零部件识别…… 2

S

适用范围…… 40

W

维护保养…… 28

Y

易损件清单…… 42

印刷无效

印刷无效
印刷无效
印刷无效
印刷无效
印刷无效
印刷无效

印刷无效
印刷无效
印刷无效
印刷无效
印刷无效
印刷无效

印刷无效
印刷无效
印刷无效
印刷无效
印刷无效
印刷无效