HONDA

1WGQZ3.7-90A/90B

微 耕 机

FDQ700

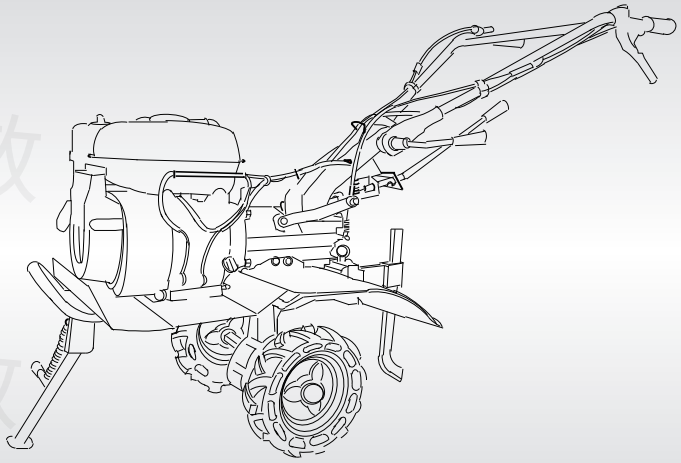

操作微耕机前请阅读并理解本使用说明书内容

保留备用

使 用 说 明 书

本田动力（中国）有限公司

印刷无效

扫一扫，了解更多产品信息！

4XV0A601
00X4X-V0A-6010

本田动力（中国）有限公司
地址：中国重庆市两江新区观月南路1号
邮编：401120
服务电话：4001800050/023-62793221
零件电话：023-62838501/62793199

㊥ YJ YJ A 000 00 00 00
PRINTED IN CHINA

前　言

请将本使用说明书放在便于拿取的地方，以便您能随时阅读。本说明书是微耕机的一部分，如果转卖微耕机时，应一并移交。

本说明书的信息和技术规格在印刷前已获得批准。本田动力（中国）有限公司（以下简称本公司）保留更改此说明书内容而不事先通知和不承担任何责任的权利。

未经书面同意，此说明书的任何部分都不得复制。

为了帮助您对是否安全作出决定，我们在标签上和说明书中提供了操作步骤和其它信息。这些信息能警示您潜在的隐患以避免您和他人受到伤害。当然，我们不可能提醒您所有的安全隐患，您自己必须有很好的判断能力。在说明书中，您将看到不同的警示词，这些警示词的含义是：

⚠ 危 险　如果不遵守指示，将造成死亡或严重人身伤害。

⚠ 警 告　如果不遵守指示，可能造成死亡或严重人身伤害。

⚠ 注 意　如果不遵守指示，可能造成人身伤害。

重要事项　如果不遵守指示，微耕机或其它财物可能受损。

整本使用说明书都包含了重要的安全信息，请仔细阅读。

本使用说明书中配图是以FDQ700定型样机图例来进行说明，机型不同，配置不同，以实物为准。

印刷无效
印刷无效
印刷无效
印刷无效
印刷无效
印刷无效

目 录

产品执行标准…… 1
警　告…… 2
微耕机安全…… 3
　安全注意事项…… 3
　安全操作规范…… 5
　安全警示标志…… 8
零部件识别…… 10
使用前…… 12
　微耕机的安装…… 12
　使用前检查…… 16
　使用前调整…… 19
使　用…… 23
　轮胎更换成刀具…… 23
　安全使用注意事项…… 24
　起动汽油机…… 25
　操作提示…… 27
　关停汽油机…… 28
维护保养…… 29
　常规保养…… 29
　　常规保养日程表…… 30
　　更换机油…… 31
　　加注燃油…… 31
　　空气滤清器保养…… 32
　　火花塞保养…… 33
　　轮胎检查…… 34
　其它项目的维护…… 35
　技术保养…… 36
存　放…… 37
　存放前准备…… 37
　存放后使用…… 38
搬　运…… 39
常见故障及排除方法…… 40
适用范围…… 41
附件（选购）清单…… 42
易损件清单…… 43
技术信息…… 44
　主要技术规格…… 44
　序列号位置…… 45
索　引…… 46

印刷无效

产品执行标准

印刷无效

产品执行标准名称及编号：Q/HPPC 7 微耕机

印刷无效
印刷无效
印刷无效
印刷无效
印刷无效

警　告

本说明书仅用于本公司随微耕机（以下简称本机）的文件。未经本公司同意，任何单位和个人不得使用。如本机发生转移，本使用说明书是本机的重要文件之一，应一起转移。

请在使用前请仔细阅读本使用说明书，并严格按说明书规定进行操作。如果不按规定操作，会造成本机损坏、甚至发生人身伤亡事故等严重风险。

如果本机出现异常情况或发生故障，应立即停止使用，并联系本公司服务店（以下简称服务店）进行修理，严禁带故障使用或作业。如您对使用说明书内容以及对本机有任何疑问时，请向服务店或本公司服务部门（联系方式见封底）咨询。

本机应使用规定的燃油，切勿加错燃油！

本机适用于山区、丘陵的旱地、水田、果园、蔬菜地、大棚等的旋耕作业。严禁超范围使用，严禁改变其用途！

严禁将本机加挂拖斗等用于运输或改变用途，有发生事故的风险，且风险责任自负！

严禁任何单位或个人自行改装或拆除影响本机安全和操作的零部件，否则后果自负。

印刷无效
印刷无效
印刷无效
印刷无效
印刷无效

安全注意事项

1. 使用机器前，操作者应熟读使用说明书，并按使用说明书的要求进行磨合、调整及保养。
2. 使用机器前，应注意以下事项：

2.1 检查汽油机曲轴箱和传动箱是否漏油；检查汽油机曲轴箱和传动箱中的机油量及机油品质，及时补充或更换清洁的新机油。

2.2 加注燃油时注意燃油箱内应加注清洁的燃油，应在汽油机停止状态而且通风良好的条件下加注，注意不应使燃油与高温表面、电气元器件或运动件相接触；燃油不应加注过多以免溢出，应检查燃油是否溢出或渗漏，若燃油溅出一定要在起动机器前将它擦干；加好燃油后应盖好油箱盖并拧紧；在加油地点、储油地点及工作场地严禁烟火，以防引起火灾。

2.3 检查机器各紧固件（螺栓、螺母等）是否紧固；各运动件是否有松动、碰撞、卡滞现象；旋转方向是否与标示转向一致。

2.4 检查外露运动件是否有可靠的安全防护装置，安全标志，标识是否齐全。

2.5 检查油门等零部件是否灵活、可靠，刀具等工作零部件有无裂纹、变形和磨损。

2.6 如有异常现象，应排除后再进行试运转；试运转应无碰撞、异常声音和明显的振动，转速应符合规定，禁止超速工作；更换涉及安全的零部件时，应按使用说明书的要求或在专业维修人员的指导下进行。

3. 未成年人、孕妇、不具备完全行为能力及未经培训掌握微耕机操作技能的人禁止作业。
4. 禁止酒后、带病或过度疲劳人员作业。
5. 操作者操作时必须扎紧衣服、袖口，长发者还应戴防护帽。
6. 禁止改装、拆卸影响微耕机安全和操作的零部件。不准拆卸或随意缩短各部位防护罩，操作人员应集中注意力操作。

印刷无效

7. 在确认安全的情况下方可起动微耕机，冷机起动后请勿立即进行大负荷作业，特别是新机器或大修后的机器。
8. 禁止装上刀具的微耕机在水泥、石板地或石子堆上行驶，在进行作业时，应注意避免与石块等硬物碰撞，以免损坏刀具。
9. 操作前检查各部位的连接是否正常，禁止有松动现象；操作过程中应注意各部分工作情况及声音。如发生异常声响等异常情况，应立即切断动力停机检查，禁止在机器运转时排除故障。
10. 作业时防止微耕机倾倒。
11. 操作者后背离田边≤2m时，禁止使用倒档。
12. 使用倒档前应停机拆除抵抗棒，并确认安全后谨慎操作。
13. 作业时注意观察传动箱、汽油机等各部位有无漏油现象，若有应立即切断动力、停机检查，注意不应使用明火以防火灾，及时排除故障以免污染环境，影响食品安全。
14. 清除刀具上缠草、缠泥等阻塞物时应先关停汽油机，待微耕机静止后再进行清除，禁止微耕机运转时用手或铁棒等物品清除刀具上的阻塞物。
15. 作业后，应注意清除微耕机上的泥土、杂草、油污等附着物。
16. 田间转移时应关停汽油机后将刀具卸下，装上行走轮胎。无行走轮胎时则关停汽油机并卸下刀具，以妥善的方式搬运。
17. 应定期检查刀具、轴承座及其它运动件上的螺栓是否松动或损坏现象。
18. 一旦发现有刀具缠草、粘泥严重或汽油机转速异常升高、油门控制失效时，应立即停机检查。
19. 启动时请确认起动手柄是否能正常回位。
20. 在田埂高度或沟渠宽度、深度大于刀具最大回转半径的情况下进出田块，应关停汽油机，以人力或其他方式搬运。

印刷无效

安全操作规范

1. 培训

1.1 仔细阅读本产品使用说明书。全面熟悉所有的操作机构和机器正确使用的方法。掌握如何停机和快速分离操作机构。

1.2 严禁未成年人、孕妇、不具备完全行为能力及未阅读使用说明书的人使用机器。

1.3 保持工作区域无人，特别是无儿童和宠物。

2. 准备

2.1 全面检查机器将使用的区域，移走所有杂物。

2.2 在起动汽油机之前，分离所有离合器，并挂空档。

2.3 没有穿适当的外套时不要操作机器。穿防滑鞋将改善在易滑表面上立足的稳定性。

2.4 小心处理燃油，它为易燃品。

1) 使用适当的容器贮存燃油。

2) 在汽油机运行或热机时，禁止往油箱中加油。

3) 应在室外特别小心地加油，禁止在室内加油。

4) 起动前，拧紧油箱盖，并擦净溢出的燃油。

2.5 在汽油机运行时，不得进行任何调整（制造厂推荐的特殊调整除外）。

2.6 进行任何操作时，如：准备、运行和维修时，都应戴安全防护眼镜及护耳罩。

3. 操作

3.1 手和脚不得接近运动件或放在运动件下。

印刷无效

3.2 在（或穿过）石子路面、人行道或公路上操作时应特别小心，警惕潜在的危险、注意交通情况，不得载客、载物。

3.3 撞到杂物后，停下汽油机，全面检查微耕机是否损坏，如损坏应在修好后，才能重新起动和操作微耕机。

3.4 始终注意脚下，避免滑倒或跌落。

3.5 机器一旦发生异常振动，应立即停下汽油机查找原因，振动通常是故障的先兆。

3.6 离开操作位置时、清理刀具堵塞前、进行维修、调整或检查时，都应停下汽油机。

3.7 在清理、修理或检查机器前，汽油机应熄火，并确认所有运动件都已处于停止状态。

3.8 汽油机排出的废气有害，请勿在室内运转。

3.9 没有适当的防护装置、防护罩或其他防护装置不在位置上时，不得操作微耕机。

3.10 远离儿童和宠物。

3.11 不要因耕深大、速度快而致机器超载。

3.12 机器不得在易滑路面上高速运行。倒退时要观察后面并小心操作。

3.13 微耕机运行时非操作人员应距离微耕机5米以上。

3.14 只能使用微耕机制造厂允许的附加装置和设备。

3.15 视野或光线不好时，不得操作微耕机。

3.16 在硬地上作业时应小心，刀片可能钩入地面向前推动微耕机。如果这种情况发生，放开扶手，不要去控制机器。

3.17 请勿在坡度超过5°的坡道上使用微耕机。坡地作业时，应沿上下坡方向作业。

3.18 微耕机上下坡时，应防止倾翻，严禁空档滑行。

3.19 作业中更换操作者，应将变档杆置于空档，确认汽油机与传动箱之间动力传动处于分离状态。

印刷无效

4. 维修和贮存

4.1 保持机器、附加装置和设备处于安全工作状态。

4.2 每隔一段时间，检查受剪螺栓（用于传递剪切力的螺栓，主要用于连接构件并承受剪切力）、汽油机固定螺栓和其它螺栓的拧紧是否松动，以保证机器处于安全工作状态。

4.3 机器应贮存在干燥、通风的室内，并远离火源，机器贮存在室内前应将汽油机冷却。

4.4 如果微耕机要长期贮存，应始终把使用说明书作为重要资料保存。

4.5 不要随意修理机器，除非您有适用的工具和拆卸、装配及修理机器的说明书。

印刷无效
印刷无效
印刷无效
印刷无效
印刷无效

安全警示标志

这些标志提醒您如不注意，则可能造成严重的伤害，请仔细阅读并理解所表示的含义。

本机安全警示标志贴附5张（位置见下图）。如果标志脱落或变得模糊不清，请与服务店联系，及时更换成新的标志。

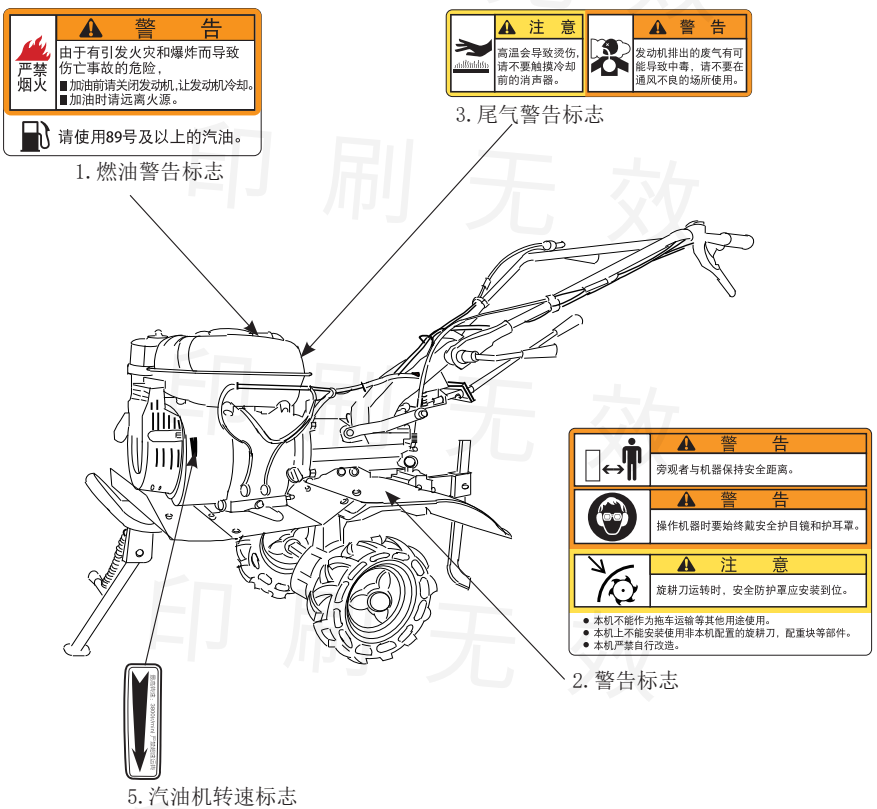

印刷无效

4. 耕刀危险标志

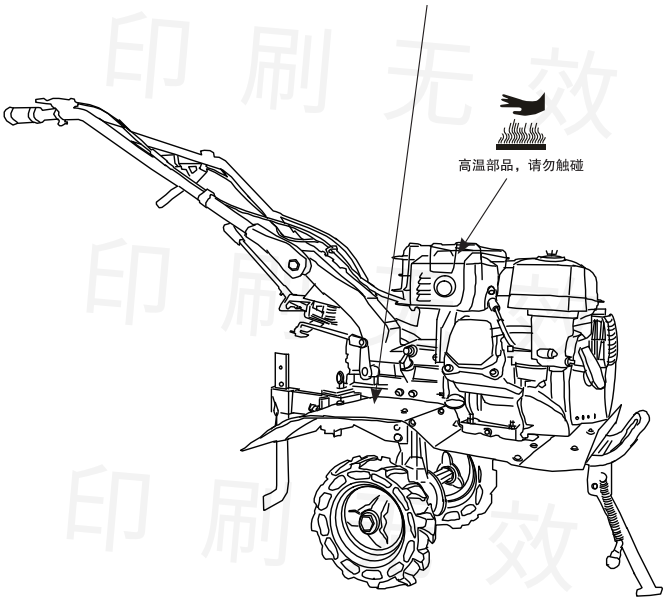

印刷无效

零部件识别

FDQ700-H/HC

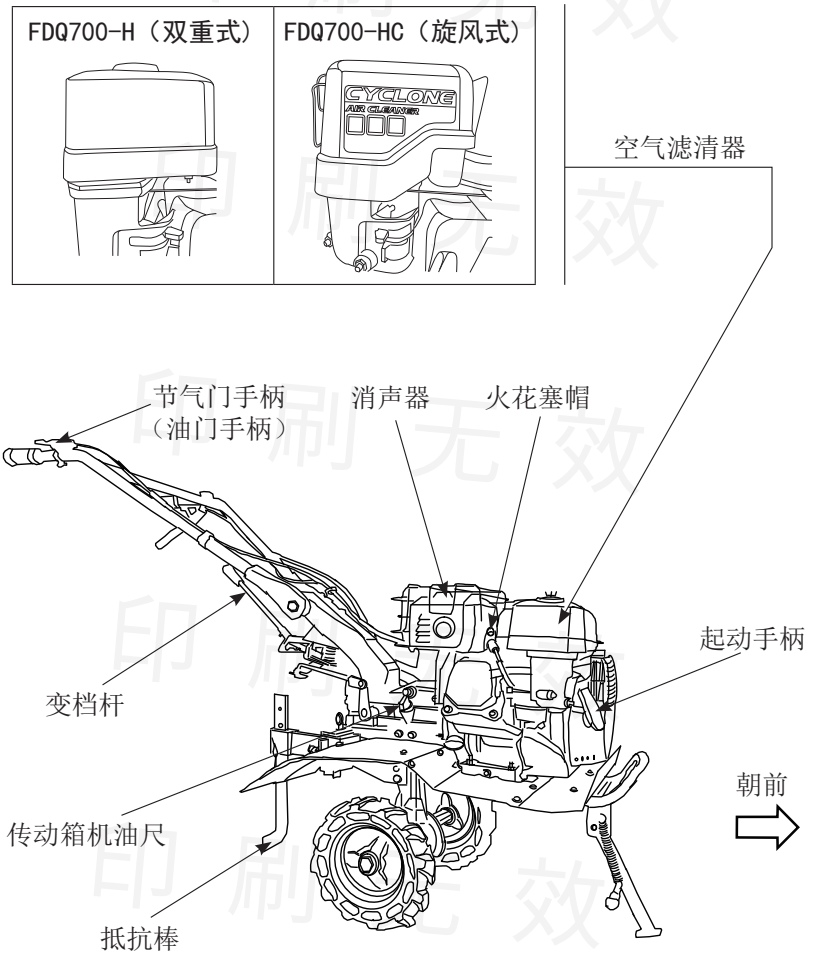

印刷无效

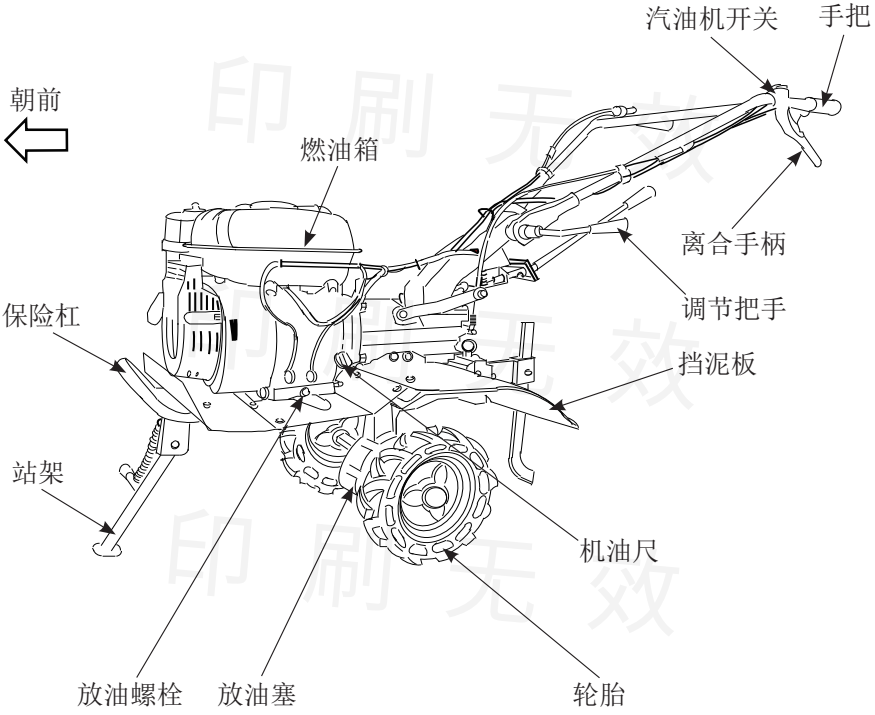

印刷无效

微耕机的安装

1. 打开包装箱，确认机器无异常。取出装箱清单，清点同捆部品。
2. 剪掉轧带，取出扶手架，将离合器线置于扶手架外(见P15图④)并将其套在扶手座的调节齿盘上(扶手架限位块置于扶手座限位块上部)，从右向左插入调节把手螺栓(螺栓端部要放到安装座上)，垫片套在穿过的左侧螺栓上，再拧紧调节把手以紧固扶手架。

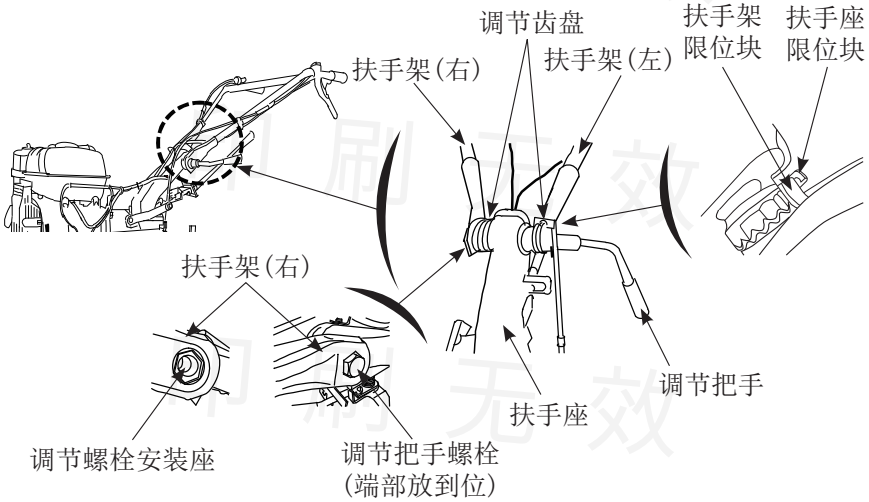

3. 取出轮胎，区分左、右轮胎后(胎纹人字朝前区分左、右轮胎)将其分别放在微耕机左右侧，抬起微耕机放在包装箱底座支撑上。调整轮胎，使轮胎轴销孔面与车轴销孔面在一个平面上。先将一侧轮胎套在轮轴上，抬下微耕机后，插入销轴8×43，锁上R销到位。另一侧轮胎安装方法同前。

提示：

① 轮胎轴销孔面与车轴销孔面在同一平面上。

印刷无效

② 轮胎安装孔为最外侧销孔。

③ R销需锁到位。

④ 安装后，轮胎人字形胎纹朝前。

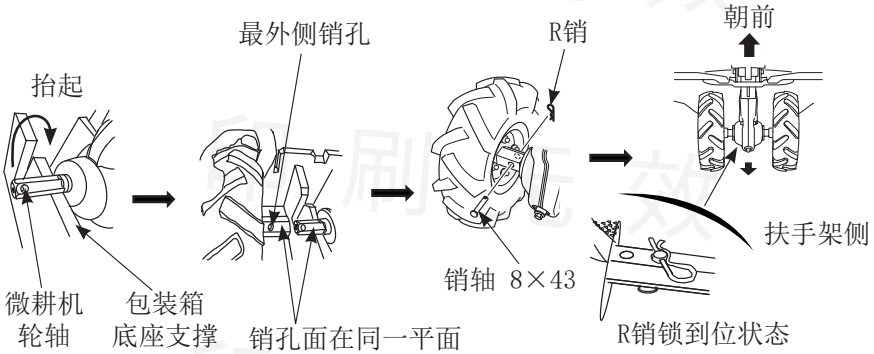

4. 取出耕刀连接架总成并取下上面的R销①和8×43的销轴，再取出抵抗棒并将其插入耕刀连接架总成，用销轴8×43穿过抵抗棒的中间孔位，锁上R销①。再拔出微耕机上的销轴的R销②并提起销轴，推进耕刀连接架总成，插上销轴，锁上R销②。

提示：

① R销需锁到位。

② 抵抗棒弯钩朝后。

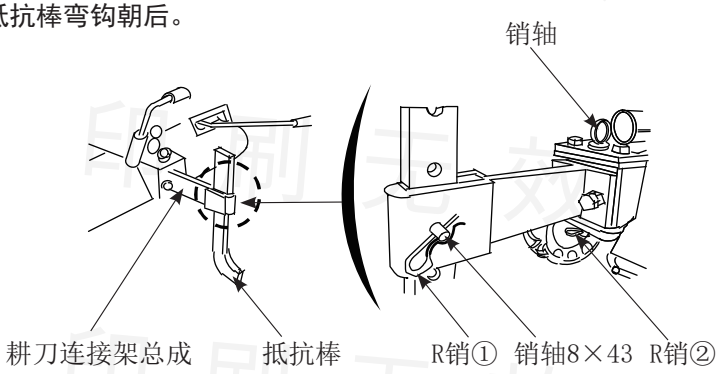

印刷无效

5. 挡泥板的安装

本机共有7块挡泥板，如下图所示：

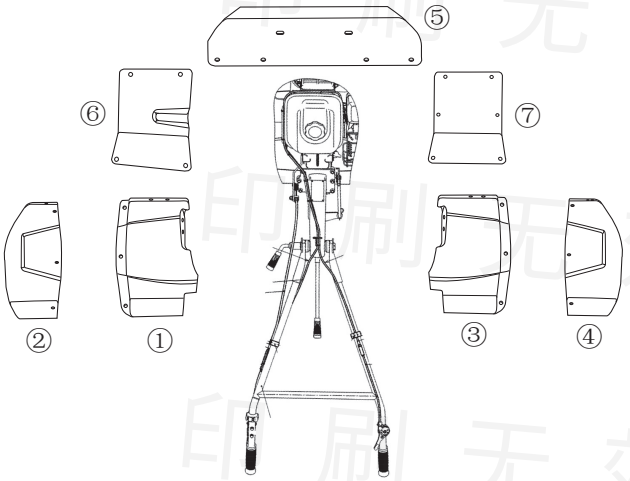

序号的含义：
① 主挡泥板总成(左)
② 副挡泥板总成(左)
③ 主挡泥板总成(右)
④ 副挡泥板总成(右)
⑤ 前挡泥板
⑥ 前挡泥板(左)
⑦ 前挡泥板(右)

1）取出主挡泥板总成（左）①，用2颗8×12mm螺栓预紧；主挡泥板总成（右）③安装方法同左侧；再用8×50mm螺栓从左向右穿入孔后用螺母预紧。

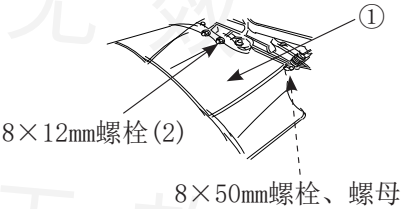

2）将副挡泥板（左）②置于主挡泥板总成（左）①上，分别用3颗6×12mm螺栓、螺母并预紧。副挡泥板（右）④安装方法同左侧。

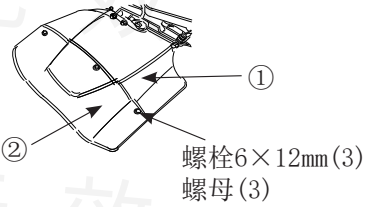

3)用2颗6×35mm螺栓、螺母，将前挡泥板⑤安装在保险杠上，预紧。

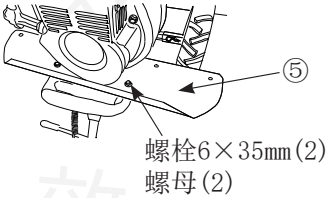

印刷无效

4）分别放上前挡泥板（左）⑥、前挡泥板（右）⑦，分别用4颗6×12mm螺栓、螺母预紧。

提示：安装时，调整前挡泥板(左)位置，使其排油沟中心线与汽油机的放油螺栓中心线对齐。

5）紧固所有螺栓、螺母。

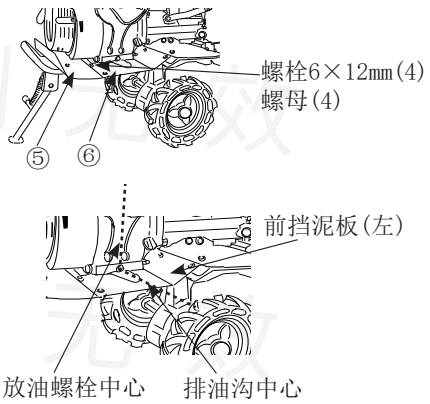

6. 取下变档杆（上）的R销、销轴，再插上变档杆，将销轴插入，锁上R销。

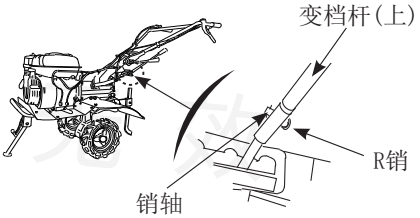

7. 取下扶手架（左/右）上的拉索套（拉索套打开方法如图①）。理顺离合器拉索、汽油机熄火线，用拉索套将其套在扶手架（左）上（如图②）；用拉索套将节气门拉索套在扶手架（右）上（如图③）。整理好各拉索、线束，效果如图④。

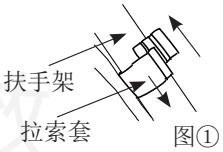

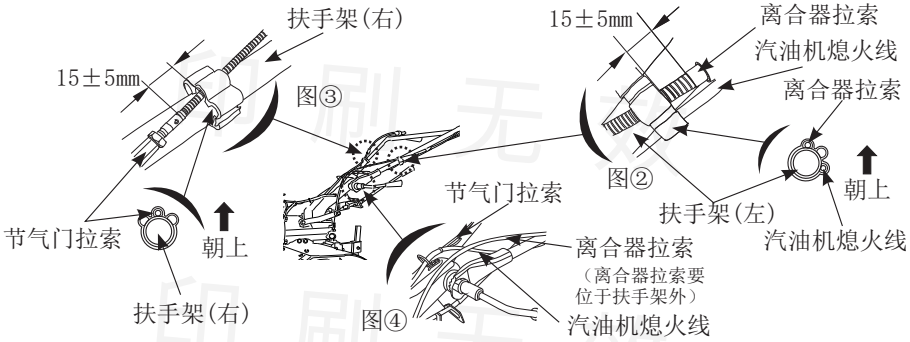

使用前检查

1. 检查汽油机机油

重要事项

汽油机机油量为0.58升，当机油油位低于下限状态使用汽油机，将引起汽油机严重损坏！

重要事项

请使用清洁、优质的四冲程汽油机机油。如使用不清洁机油或其它牌号机油会缩短汽油机的使用寿命。应将废旧机油送至回收站或回收中心，切勿倒在地面、水沟、下水道等。

1） 汽油机处于水平状态(必要时调整抵抗棒高度)。
2） 卸下并擦净机油尺。
3） 将机油尺插入注油孔(勿拧旋)，然后取出，检查油位。
4） 如果油位低于机油尺底端，则立即加入推荐机油，油位至加油口底部边缘，拧紧机油尺，如有机油溢出，请及时清洁。

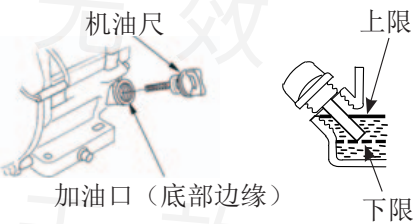

推荐机油：

Honda专用汽油机机油（SJ 10W-30)为推荐机油，也可根据环境温度选择机油（见右表）。

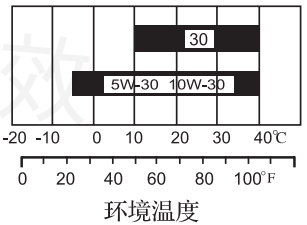

印刷无效

2. 检查传动箱内机油

1） 微耕机放置在水平地面上，卸下并擦净机油尺。

2） 将机油尺插入注油孔(勿拧旋)，然后取出机油尺，检查油位。如果油位低，则添加机油至上限位。

推荐机油：SJ 10W-30

传动箱机油量：1升

3） 清洁并拧紧机油尺（否则机油会渗漏）。

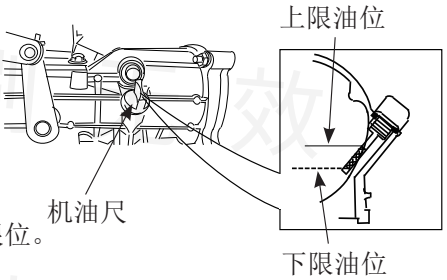

3. 检查空气滤清器（双重式/旋风式）

重要事项

禁止在无空气滤清器时运转汽油机，这样会加速汽油机磨损。

1） 卸下蝶形螺母，取下空滤器盖。

2） 拆下空滤芯上的蝶形螺母，取出空滤芯。

3） 从纸质滤芯上取下泡沫滤芯。

4） 检查纸质、泡沫滤芯，如有损坏则更换。

5） 如果没有损坏，做好清洁工作(详见P.32“空气滤清器保养”小节内容)。

6） 按照拆卸相反顺序，装回各零部件，并拧紧螺母。

双重式空气滤清器

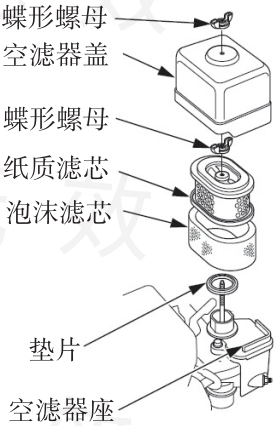

旋风式空气滤清器

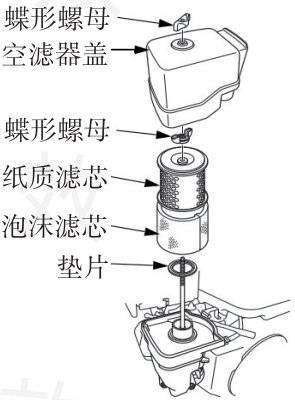

印刷无效

4. 检查燃油

检查燃油箱油位，必要时添加新鲜燃油(见P.31的“加注燃油”小节内容)。

5. 微耕机检查

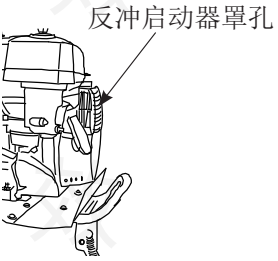

1） 外观检查

确认汽油机周围无可燃物质。

从反冲起动器罩侧面的孔检查罩内有无杂草、泥土、泥浆等异物进入，有则立即清除及清洁。

2） 离合器手柄/节气门手柄（油门开关）检查手柄是否操作灵活。

3） 电线检查

- 检查电线的绝缘情况，应无破损、裂口。
- 检查电线没有被附近零部件压着的情况。

4） 螺栓及螺母的紧固情况检查

检查紧固件是否松动，必要时紧固。

5) 刀具检查

刀具应无过度磨损、损坏或松动。

6) 汽油机运行情况检查

- 起动汽油机(参见P.25“起动汽油机”小节内容)，检查有无异常声音。
- 汽油机开关置于“关OFF”位置时，汽油机是否可靠停机。

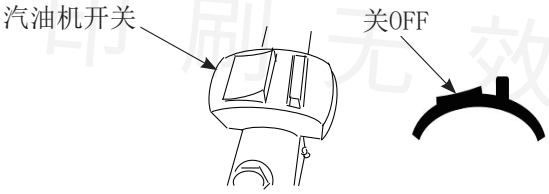

- 一旦发现异常情况，请联系服务店及时处理。

印刷无效

使用前调整

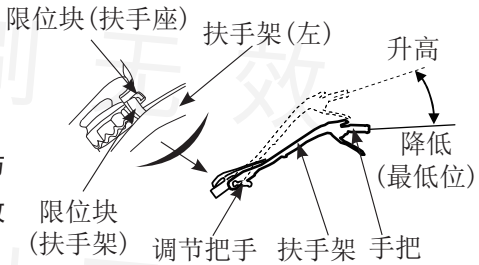

1. 扶手架高度的调整

重要事项

在调整扶手架高度之前，为了防止机器意外的倾倒，请把机器放置在平坦的地面上。

松开调节把手，调整扶手架高度，使手把高度处于使用者齐腰处，然后拧紧调节把手。

（注：扶手架有最低限位块）

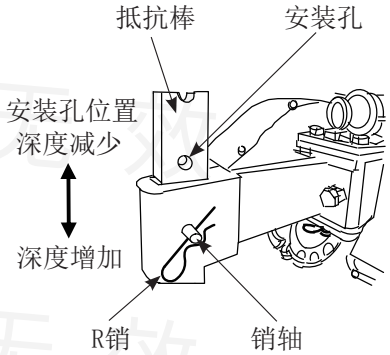

2. 作业深度的调整

调整抵抗棒安装孔位置可控制作业的深度。向下调，作业深度增加；向上调，作业深度减少。

卸下R销，取下销轴，调整抵抗棒的安装孔位，调妥后，插入销轴，锁上R销。

3. 离合器的使用/调整

重要事项

在使用离合器之前，降低汽油机转速。

1) 离合器的使用

通过离合器的“分离”、“结合”，可以实现刀具不转动或转动。松开离合器手柄时，离合器处于“分离”状态，切断刀具的动力来源，刀具就停止转动。反之，握紧离合器手柄时，离合器处于“结合”状态，变档杆在倒/慢/快档位时刀具就转动。

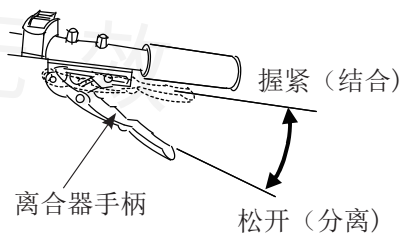

印刷无效

2） 离合器的调整

重要事项

离合器拉线调整不好，会影响产品的正常使用。

离合器手柄自由行程：0.1～1mm。

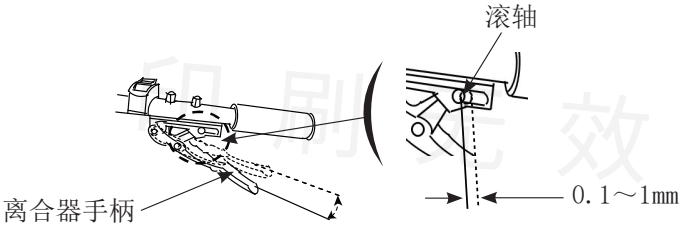

如果离合器手柄自由行程超出此范围，则需调整离合器拉索的张紧度。

4.离合器拉索张紧度的调整方法

松开锁紧螺母，旋转调节螺母。调节螺母外旋，拉索张紧度变松，反之则变紧。锁紧螺母紧固前，需运行检查离合器是否能正常“分离”、“结合”，调整困难时，请及时联系服务店处理。

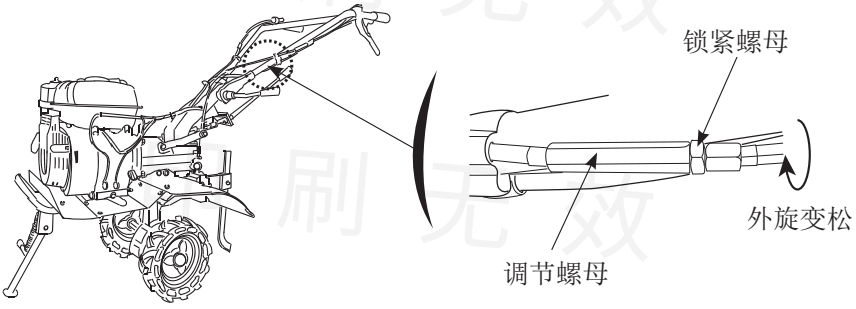

印刷无效

5. 节气门拉索调整

● 节气门手柄（油门开关）自由行程：4±3mm

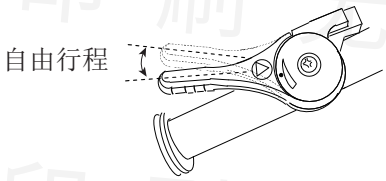

● 正常转速范围：

怠速：1250～1600转 / 分；　高速：3600～3800转 / 分

● 转速确认及调整方法

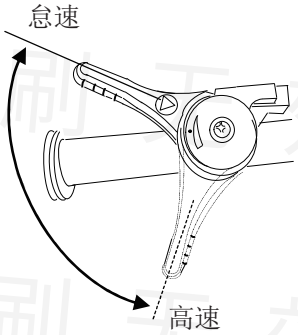

1）在空档状态下，转动扶手架上的节气门手柄（油门开关）至最大位置，观察转速表显示数据是否为3600～3800转/分，节气门手柄（油门开关）至最小位置，观察显示数据是否为1250～1600转/分。

2）若显示数据不在上述数字范围内，则需要对汽油机进行必要的调整。

具体做法如下：

1）检查节气门拉索各连接处是否有脱落、松动，如有，紧固到原位。

2）空档状态下，转动节气门手柄（油门开关）至最大可调位置后，调整汽油机上控制器总成的转速调整螺栓至合适位置。

3）长时间工作后，可调整节气门拉索上的微调螺栓进行调节。

印刷无效

6. 档位调整

● 本微耕机有四个档位可以选择，根据档位显示板上的指示进行换档。

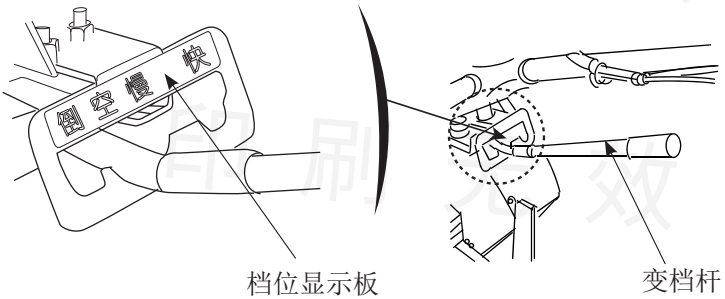

● 档位变换方法：

1） 松开离合器手柄使离合器分离。

2） 将节气门手柄（油门开关）顺时针扳到最左边（最小）。

3） 将变档杆移到您需要的档位上。

4） 握紧离合器手柄，微耕机便在变换到的档位上工作。

印刷无效

轮胎更换成刀具

本微耕机需用户根据用途选配刀具。选配刀具请参见P.42章节内容。刀具超范围使用会损坏微耕机或产生安全事故。

严禁超范围使用，否则后果自负。

1. 取下一侧轮胎轴上的R销、销轴，取下轮胎。
2. 稳住微耕机，装上对应侧刀具。
3. 再取下另一侧轮胎后，装上相应刀具。
4. 确认刀具左右未装反，R销安装到位（R销的圆弧部位需卡住销轴）。

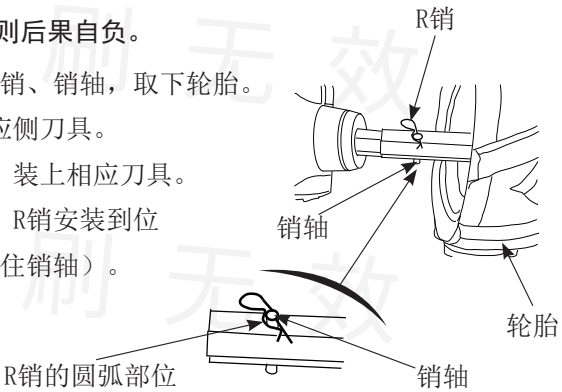

提示：

① 刀具宽度不能超过挡泥板宽度。

② 刀具安装方法及使用方法请向刀具销售商咨询。

③ 安装刀具时需注意刀具标识，左右不能装反。

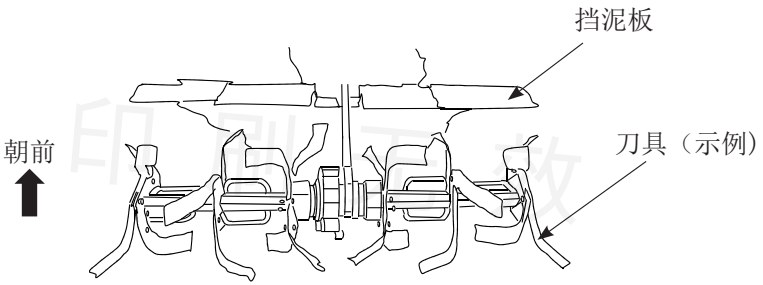

印刷无效

安全使用注意事项

在使用微耕机前，请仔细阅读“微耕机安全”章节和“操作前”章节。

为了您的安全，请勿在车库等封闭区域起动或操作微耕机。废气中含有有毒的一氧化碳气体，会在封闭区域迅速积聚，可能会导致疾病或死亡。

⚠ 警 告

废气中含有有毒的一氧化碳气体，在封闭区域会积聚到危险水平。

吸入一氧化碳会导致昏迷或死亡。

切勿在封闭或部分封闭的区域运行本机。

印刷无效

起动汽油机

⚠ 警 告

汽油机起动前，变档杆置于空档的位置，离合器手柄松开。

1. 把燃油开关移至“开”位置。

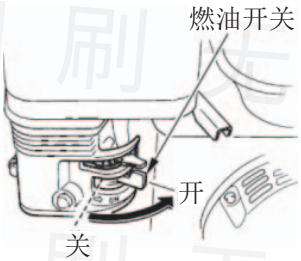

2. 冷机时，把阻风门手柄拨到“关”位置。热机时则拨至“开”位置。

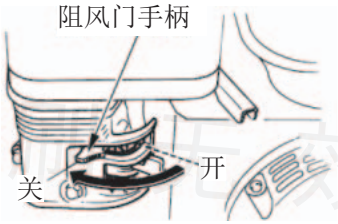

3. 将节气门手柄（油门开关）移至如图所示位置（手柄“▲”符号对准圆盘“•”符号）。

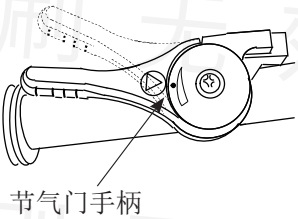

印刷无效

4. 把汽油机开关置于“开ON”位置(压下开关右侧)。

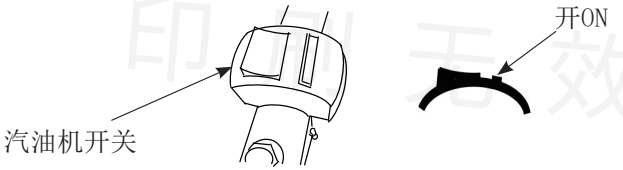

5. 如图所示，轻拉起动器手柄至有阻力感，然后用力快速向外拉出。

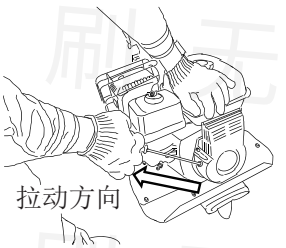

重要事项

请勿让起动器手柄突然弹回，应顺着拉动方向慢慢放回，避免损坏起动器。

6. 在汽油机预热后，逐渐把阻风门手柄移到“开”位置。

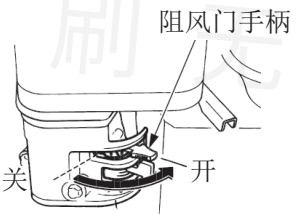

7. 通过移动节气门手柄（油门开关）可获得所需要的汽油机转速。

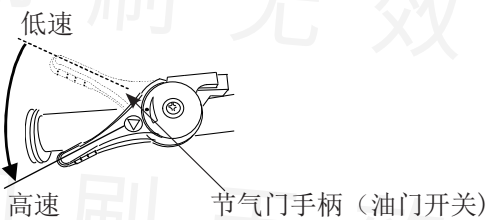

印刷无效

操作提示

1. 操作前确认：起动汽油机后，观察空运转时是否存在异响或异常振动，若有异常，需排除后确认安全再起步。

2. 操作：松开离合器手柄并选择好适当档位后（见P.22“档位调整”章节内容），握住离合器开始操作。

3. 耕作技巧：如果刀具插入土里后微耕机不能向前行工作，则向两侧摇动手把。

印刷无效
印刷无效
印刷无效
印刷无效
印刷无效
印刷无效

关停汽油机

印刷无效

● 在紧急情况下停机，可直接把汽油机开关置于“关OFF”位置（压下开关左侧）。

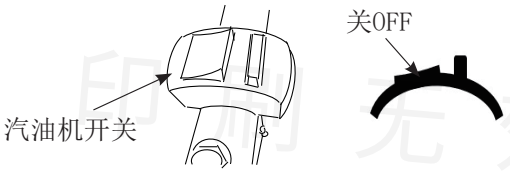

● 在通常情况下，采用下面步骤关停汽油机。

1. 松开离合器手柄，将节气门手柄（油门开关）移至低速位置。

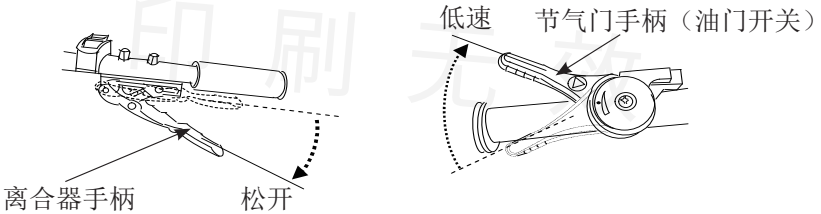

2. 把汽油机开关置于“关OFF”位置（压下开关左侧）。

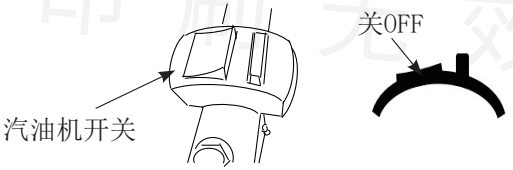

3. 把燃油开关扳到“关”位置。

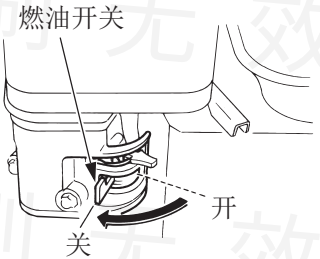

常规保养

⚠ 警 告

在进行任何保养前，务必关停汽油机。

⚠ 警 告

汽油易燃易爆。

处理燃油时可能被灼伤，甚至严重烧伤。

- 关停汽油机并远离热源、火花和明火。
- 室外处理燃油。
- 及时擦净溢出和飞溅燃油。

重要事项

为了防止汽油机被意外起动，将汽油机开关置于“关OFF”并拔下火花塞帽。

微耕机应该由服务店来检修。

使用纯正的Honda零部件和机油。使用质量差的替代品会损坏微耕机。

如想要微耕机保持优良性能，就必须对微耕机进行定期的检查和调整。

要求保养的间隔时间和保养的项目，在下表中说明。

未按照保养周期表的要求进行保养，不能进行三包索赔。

印刷无效

常规保养日程表（表内标注○的表示应做的保养内容）

项目 \ 定期保养周期（1）按经过所示月份或实际运转小时先到者执行		存放前	每次使用前	第1个月或20小时	每3个月或50小时	每6个月或100小时	每6个月或150小时	每年或300小时	每2年或600小时
汽油机机油	检查-补充		○						
	更换	○		○		○			
空气滤清器（双重式）	检查		○						
	清洁				○(2)				
	更换							○	
空气滤清器（旋风式）	检查		○						
	清洁						○(2)		
	更换								○
微耕机外观	检查		○						
节气门手柄功能	检查		○						
螺栓和螺母紧固情况	检查		○						
汽油机起动、停机情况	检查		○						
导线和拉索	检查		○						
反冲起动器罩	检查-清洁		○						
离合器拉索操作性	检查-清洁		○						
	涂抹油脂	○(3)(5)							
离合器拉索	检查-调整			○(3)		○(3)			
节气门拉索	检查-调整							○	
传动箱油	检查	○		○				○	
防锈和润滑	涂抹-加油	○(3)							
怠速	检查-调整							○(3)	
火花塞	检查-调整					○			
	更换							○	
气门间隙	检查-调整							○(3)	
燃烧室	清洁	每500小时○(3)(4)							
燃油箱和过滤器	清洁					○(3)			
燃油管	检查	每2年(必要时更换)○(3)							
各种插销/锁销	检查		○						

注：（1）商业用途时，记录下使用时间，便于决定适当的保养间隔日程。
（2）多尘地区，每运行 10 小时或每天进行保养。
（3）这部分项目应由服务店来保养，除非用户有适当的工具、资料以及维修能力。
（4）时间到了请迅速实施保养。
（5）长期存放时（超过30天），为防生锈，请在离合器手柄滚轴处涂抹油脂。

印刷无效

更换机油

汽油机热机后，进行放油，这样可保证放油迅速、彻底。

① 清洁放油口附近挡泥板区域，拧下机油尺，容器放在放油口下方，卸下放油螺栓，把机油放掉。

② 装回放油螺栓，并拧紧。

③ 重新加入推荐的机油，检查油位。

④ 装上机油尺并拧紧。做好清洁。

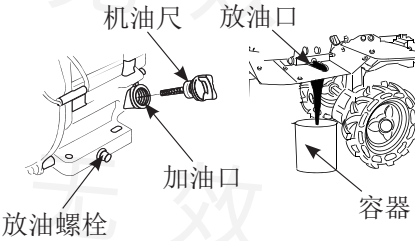

加注燃油

关停汽油机，微耕机停放在水平地面上，保持微耕机水平放置，拧开燃油箱盖检查油位。若油位过低则加油。油位请勿超过燃油过滤网上的最高红色油位线。

⚠ 警 告

汽油易燃易爆，加注燃油时可能会灼伤甚至严重烧伤。

停机并远离明火、火花和热源。

只能室外加油。

若有燃油溅出立即擦去。

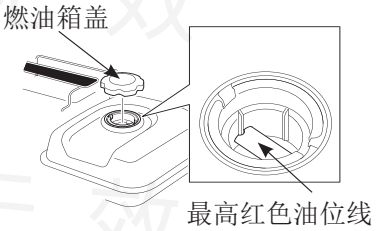

推荐燃油：89号及以上汽油

禁止使用陈油或被污染的油以及混合油。避免灰尘和水进入燃油箱。

请到正规的加油站获取燃油。如果您的微耕机不常用，请参考存放章节中有关燃油相关信息，进一步了解燃油变质等知识。

印刷无效

空气滤清器保养

脏的空滤器会阻止空气进入化油器。为防止化油器出现故障，应定期保养空气滤清器。如果汽油机在尘土较多的地方运转，则要加大保养频率。

双重式空气滤清器

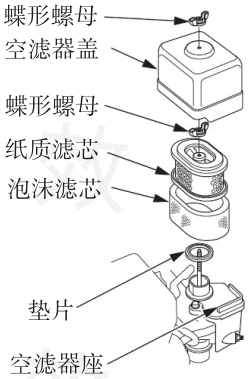

⚠ 警 告

严禁用汽油或易燃的清洁剂来清洗空滤芯，这可能会导致燃烧。

重要事项

无空滤器的情况下不能运转汽油机，否则会导致汽油机快速磨损。

① 卸下蝶形螺母，取出空滤器盖、滤芯。

② 检查滤芯，损坏则更换。务必在规定的保养时间内更换滤芯。

旋风式空气滤清器

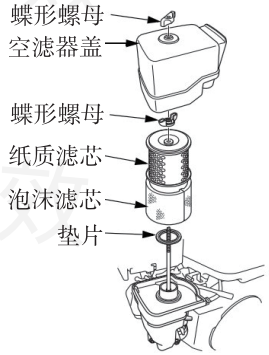

纸质滤芯：在硬表面上敲击滤芯数次清除污物，或从内向外吹扫（不超过207kPa（2.1kgf/cm²））。

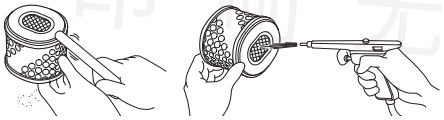

泡沫滤芯：用温肥皂水清洁、漂洗，并充分风干。或用不可燃/阻燃溶剂清洁并风干。随后将其浸入干净的汽油机机油中，挤出多余的机油，否则会导致汽油机起动阶段冒烟。

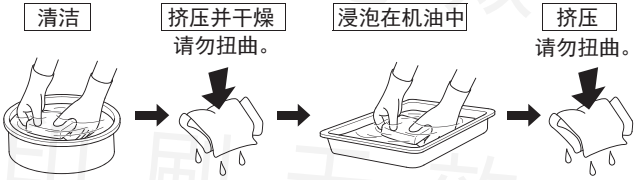

印刷无效

③ 用湿抹布除去空滤器盖内部和外部的污物。小心不要让污物进入化油器的气管里。

仅旋风式：在硬表面上敲击空滤器盖数次清除污物，或从外部吹扫空滤器盖（不超过207kPa（2.1kgf/cm²））。

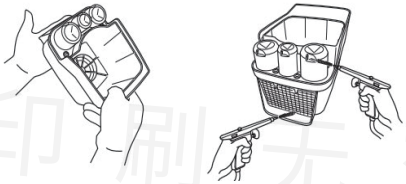

④ 将泡沫滤芯套在纸质滤芯上。按照拆卸相反顺序，装回垫片、滤芯，拧紧蝶形螺母。

⑤ 装上空滤器盖，拧紧蝶形螺母。

火花塞保养

重要事项

不能使用不正确热值范围的火花塞。为保证汽油机正常运转，火花塞的间隙必须适中，并无沉积物。

⚠ 警 告

如果汽油机刚运转过，火花塞、消声器等温度会很高。注意高温，防烫伤。

① 拔下火花塞帽，用火花塞套筒扳手卸下火花塞。

② 检查火花塞，如果电极明显磨损或者绝缘体有裂缝或缺损，请更换。

推荐火花塞： BPR6ES （NGK）

W20EPR-U （DENSO）

印刷无效

推荐的火花塞有正确的热值范围，能确保汽油机有正常的工作温度。

③ 积碳太多，可用钢丝刷清洁。

用塞尺测量火花塞间隙，必要时弯曲火花塞侧电极调整。

④ 为了防止螺纹错牙，先用手拧到底，再用套筒扳手拧紧。

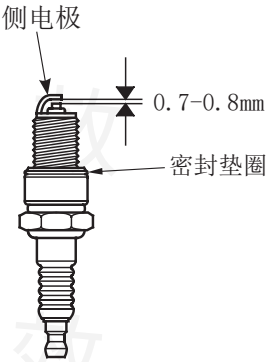

重要事项

安装新火花塞时在压紧垫圈后多拧1/2圈。当安装用过的火花塞时，在压紧垫圈后多拧1/8～1/4圈。

松动的火花塞会过热并损坏汽油机。

火花塞拧得过紧会损坏气缸头的螺纹。

⑤ 装上火花塞帽。

轮胎检查

1） 检查轮胎外观，有破损和其它损坏时，请更换。

2） 推荐轮胎规格：10×3.5

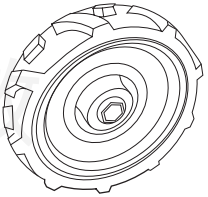

印刷无效

其它项目的维护

印刷无效

1. 刀具的维护：发现刀具破损、弯曲，请使用纯正Honda刀具进行更换。
   发现刀具松动，紧固到位。
   维护刀具前，请戴上厚手套。

2. 离合器拉索张紧度的调整（参见P.20“离合器拉索张紧度的调整方法”）。
3. 节气门拉索调整（参见P.21“节气门拉索调整”）。
4. 螺栓螺母等紧固情况：发现松动及时紧固到位。
5. 传动箱机油检查：（见P.17“检查传动箱内机油”内容）
   检查发现不足时添加，若脏污则需更换。

技术保养

印刷无效

微耕机由于运转、摩擦磨损和负荷的变化，可能导致连接螺栓松动、零部件磨损，汽油机功率下降，油耗增加等故障，严重影响微耕机的正常使用。为减少上述情况的发生，就必须严格地、定期做好维护保养工作，以确保微耕机性能处于良好状态。

1. 磨合：

1） 新汽油机：将微耕机置于空档，松开离合器手柄，起动汽油机；先将油门置于低速档位运行10分钟，然后置于高速档位运行10分钟。

2） 新的或大修后的微耕机，应先在无负荷条件下工作1小时，在轻负荷条件下工作5小时。趁热放出汽油机和传动箱内的全部机油。再按P.23“使用”章节的相关内容要求，注入机油进行4小时磨合后，即可投入正常的作业。

2. 技术保养

请参考P.30“常规保养日程表”内容进行相应项目的维护保养工作。

存放前准备

印刷无效

适当的存放准备是微耕机免于故障和保持外观良好的必要条件。需要长时间存放时，为了防止锈蚀，应采取下列措施：

存放

1. 清洗外表尘土、污垢。
2. 卸下火花塞帽及火花塞，将一汤勺(5～10毫升)干净机油倒入汽缸，轻拉起动器手柄数次，装上火花塞及火花塞帽。
3. 放尽燃油箱和化油器中的燃油。

汽油长时间放置会氧化和变质，变质的汽油会造成汽油机很难起动，并且会生成胶质物堵塞燃油系统。如果储存期间，不放尽燃油箱和化油器中的燃油，那么化油器以及其它燃油系统零部件有可能需要维修和更换。

油箱和化油器里的燃油储存时间的长短，取决于燃油的添加成分、存放的环境温度以及油箱是否加满。未满的油箱里的氧气会加速燃油的变质速度，温度越高，变质速度越快。燃油储存在油箱内，30天后就会发生变质，如果所加汽油不新鲜，时间会更短。

1）关停汽油机并冷至环境温度，将容器放置在放油螺栓下方妥当处。
2）打开燃油开关，卸下放油螺栓。
3）放净燃油箱及化油器中燃油。
4）燃油放净后，关燃油开关，装上放油螺栓并拧紧。

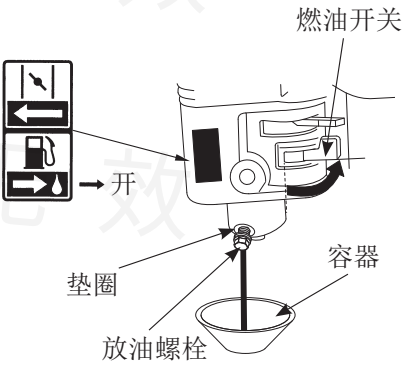

因用户没能做好储存准备工作而导致的燃油系统损坏或汽油机的性能故障，是不能得到保修的。

4. 在非铝合金表面未油漆的地方涂上防锈油。
5. 存放前产品需冷却至环境温度，将产品水平存放在室内通风、干燥、安全的地方。

   存放时扶手架最好保持工作位置。

   确需改变扶手架位置时，请勿超过极限位置（垂直）以防各种线束及拉索因折叠而损坏。
6. 妥善保管随机工具、产品合格证和使用说明书。

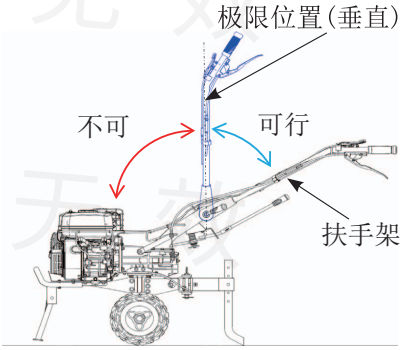

存放后使用

按照本说明书中 “使用前检查”内容检查微耕机。

根据“使用前检查”内容，检查汽油机机油，油位低则添加；脏污则更换。

在存放准备时已将燃油排尽，将新鲜汽油注入燃油箱中。

在存放准备中，汽缸涂过一层防护油，汽油机起动时可能会短时间冒烟，这是正常的现象。

印刷无效

搬运

搬运前

如果汽油机刚运行过，应等待其冷却至环境温度后再装上搬运工具。否则汽油机和排气系统的高温会灼伤您，甚至可能引起易燃物起火。

务必使汽油机开关、燃油开关置于关闭位置。

搬运与卸载

在需上下搬运时，如果没有合适的搬运坡道，则需两个人搬运。将微耕机水平搬运至处于水平状态的搬运器材上。再用绳子或皮带绑住微耕机，捆绑的绳子或皮带需远离各控制装置、调节手柄、拉索及化油器。

装载时，注意扶手架的位置请勿超过极限位置(垂直)，以防各种线束及拉索因折叠而损坏。

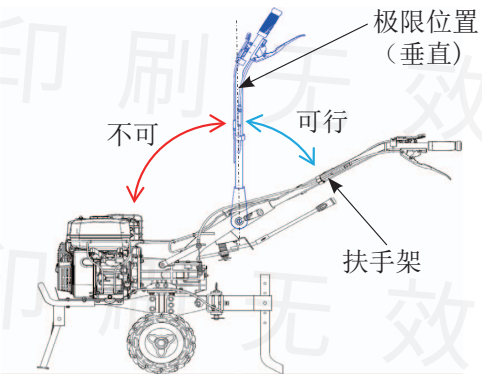

在田埂高度或沟渠宽度、深度大于刀具最大回转半径的情况下进出田块，应关停汽油机，以人力方式搬运。

印刷无效

常见故障及排除方法

印刷无效

汽油机不能启动时，请检查：

1. 汽油机开关是否置于ON(开)的位置?
2. 是否有足够的机油?
3. 燃油开关是否置于ON(开)的位置?
4. 燃油箱内是否有燃油?
5. 燃油是否到达化油器，可松开化油器放油螺栓并把燃油开关置于ON（开）来检查。

⚠ 警 告

如果有燃油溢溅，须及时擦干并等其挥发后才能检测火花塞或起动汽油机。溢出的燃油或其挥发的气体会引起火灾。

6. 火花塞是否有火花。
   a. 拔下火花塞帽，清除尘土，然后卸下火花塞。
   b. 把火花塞帽装到火花塞上。
   c. 把火花塞的金属外壳接触在汽油机缸盖上。轻拉起动器，观察是否有火花产生。如果有火花。重新装好火花塞．起动汽油机。
7. 如果汽油机还是不能起动，请将机器送至服务店检修。

适用范围

1. 本机适用于山区、丘陵的旱地、水田、果园、蔬菜地、大棚等的旋耕作业。

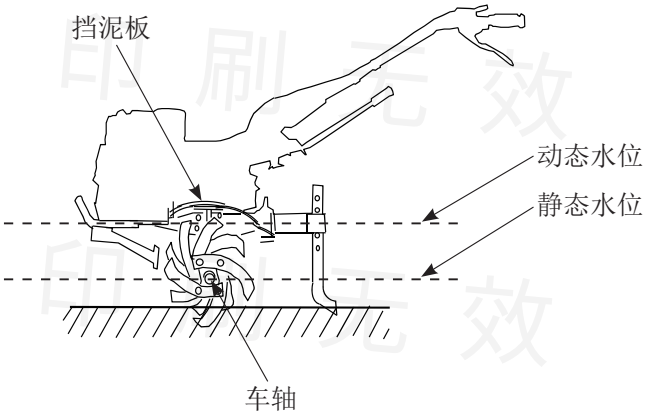

使用本机时， 静态水位（旋耕作业前）不可超过车轴，
动态水位（旋耕作业时）不可超过挡泥板。

用户应根据不同的用途选择不同的刀具。
选择刀具：见附件（选购）清单。

2. 本机不适用于长期未耕作之荒地和含石子等杂质过多的耕地，否则可能会造成机器损坏，严重时会对人身造成伤害。
3. 本机适用于坡度小于5°的耕地，否则可能会造成机器倾覆，严重时会对人身造成伤害。

印刷无效

附件（选购)清单

印刷无效

操作者按需求选择相应附件，超范围使用会损害机器或产生安全事故，**严禁超范围使用，否则后果自负。**

本微耕机需用户选购附件，安装方法及使用方法请向附件销售商咨询。如转卖微耕机时，附件的相关资料需一并移交。

序号	名 称	单位	用途	备注
1	复合刀	套	耕地作业	用户选配
2	旱地刀	套	耕地作业	用户选配
3	分段式旱地刀	套	耕地作业	用户选配
4	小牛刀	套	耕地作业	用户选配
5	水田轮	套	耕地作业	用户选配
6	除草轮	套	垄间除草	用户选配
7	行走轮	套	转移	用户选配

易损件清单

印刷无效

FDQ700微耕机易损件有：离合器拉索、节气门拉索、反冲启动器拉绳、插销（销轴）、锁销（R销）。

⚠ 警 告

更换配件，请使用原厂正规配件，否则会造成机器故障或损坏。严重时会带来财产损失或人身伤害事故。

印刷无效
印刷无效
印刷无效
印刷无效

主要技术规格

序号	项目			规格	
1	型号			1WGQZ3.7-90A（FDQ700-H）	1WGQZ3.7-90B（FDQ700-HC）
2	结构型式			手持式	
3	配　套汽油机	生产企业		本田动力（中国）有限公司	
		型号名称		GP200通用汽油机	
		结构型式		单缸、四冲程、强制空气冷却	
		标定功率[kW-（r/min）]		IOB3.7-3600	
		起动方式		回弹式绳索起动（手拉反冲起动）	
4	外形尺寸（长×宽×高）（mm）*1			1600×960×890	
5	结构质量（kg）*2			57	
6	传动方式	汽油机输出		直接联接	
		刀辊		齿轮传动	
7	扶把调整幅度（°）	水平方向		0	
		垂直方向		≥20	
8	扶把振动（m/s²）			≤12.0	
9	刀辊	转速（r/min）*3	快档：	142	
			慢档：	92	
			倒档：	55	
		最大回转半径（mm）		150	
		总安装刀片数		旱地刀：24	
10	旋耕刀型号*4			旱地刀、水田轮	
11	主离合器型式			摩擦片式	
12	主离合器状态			常开	
13	耕深（mm）			≥100	
14	耕宽（mm）			900	
15	作业速度（m/s）			0.1～0.3	
16	小时生产率〔hm²/（h·m）〕			≥0.04	
17	单位作业面积燃油消耗量（kg/hm²）			≤30	

注：表中整机主要技术参数在以土壤含水率15%～25%的土壤下，按照使用说明书指导操作得出。
*1：微耕机搭载刀具、样机机架处于水平位置、扶手把末端的下缘距地面垂直距离为800mm时的所测得的参数。
*2：结构质量为完成机带行走轮时的重量(不含刀具、燃油和发动机润滑油、含变速箱润滑油)。
*3：发动机转速为:3600r/min时。
*4：旋耕刀由客户自行选配。

印刷无效

序列号位置

请在下列横线上记下汽油机序列号、机架序列号、购买日期。在订购零部件、技术或保修咨询时需提供这些信息：

①机型　　②汽油机序列号　　③机架序列号

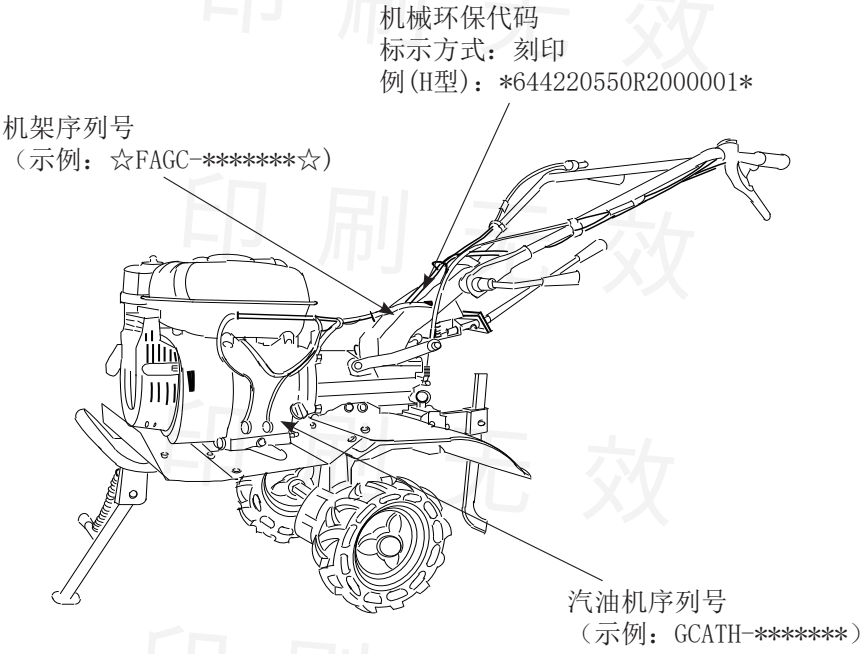

汽油机序列号 _____

机架序列号 _____

购买日期 _____

机械环保代码 _____

印刷无效

索　引

A
安全注意事项…… 3
安全操作规范…… 5
安全警示标志…… 8
B
搬运……39
C
产品执行标准…… 1
操作提示……27
常规保养……29
常规保养日程表……30
存放前准备……37
存放后使用……38
常见故障及排除方法……40
F
附件（选购）清单……42
G
关停汽油机……28
更换机油……31
H
火花塞保养……33
J
警告…… 2
技术保养……36
加注燃油……31
K
空气滤清器保养……32
L
零部件识别……10
轮胎更换成刀具……23
轮胎检查……34
Q
起动汽油机……25
其它项目的维护……35
S
使用前检查……16
使用前调整……19
适用范围……41
W
微耕机的安装……12
X
序列号位置……45
Y
易损件清单……43
Z
主要技术规格……44

印刷无效