HONDA

草 坪 机
HRJ196 · HRJ216
使用说明书

印 刷 无 效

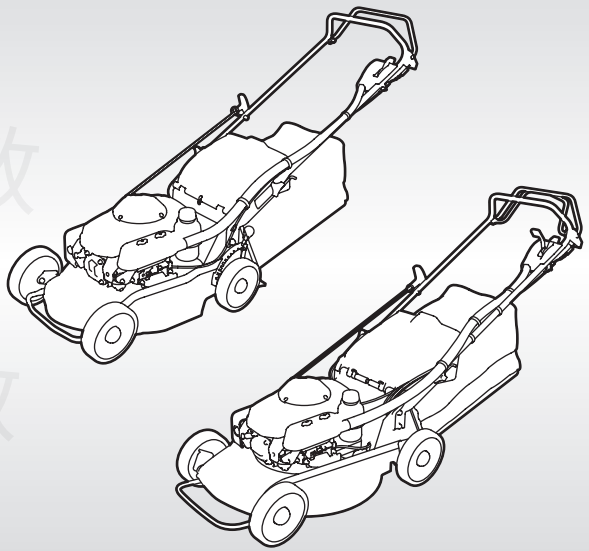

使用产品前请阅读使用说明书

保留备用

扫一扫，了解更多产品信息！

4XVK3823
00X4X-VK3-8230

© Honda Motor Co.,Ltd. 2026

本田动力（中国）有限公司
地址：中国重庆市两江新区观月南路1号
邮编：401120
服务电话：4001800050/023-62793221
零件电话：023-62838501/62793199

㊥ YJ YJ A 000 00 00 00
PRINTED IN CHINA

本田动力（中国）有限公司

感谢您购买Honda草坪机。

本使用说明书涉及本田HRJ196/HRJ216草坪机的操作和维护。为使您操作安全，提高割草效率，本说明书会告诉您怎么做，请仔细阅读。

本说明书应视为草坪机的常备件。转卖机器时要一并交给买主。

如果您对草坪机有任何问题，请与本田动力（中国）有限公司服务店（以下简称服务店）联系。

建议您阅读并完全理解保修手册中的权利和义务。该保修手册由经销商另行提供。

本田动力（中国）有限公司保留随时更改的权力，恕无义务另行通知。

未经事先书面许可，不得复制本手册的任何部分。

安全启示

特别注意以下警示标志代表的含义：

⚠ 危 险 **如果不遵守指示，将造成死亡或严重人身伤害。**

⚠ 警 告 **如果不遵守指示，可能造成死亡或严重人身伤害。**

⚠ 注 意 **如果不遵守指示，可能造成人身伤害。**

每条启示告诉您什么是危险，会发生什么，如何避险以降低伤害。

损害预警

您还会看到下面的警示标志：

重要事项 **如果您不遵守指示，草坪机或其它财物可能受损。**

重要事项中的警示内容旨在帮助您避免对草坪机、其它财物的损害或者对环境的破坏。此草坪机只能用作除草或拾掇落叶，请勿它用。

本田技研工业株式会社版权所有，2023

印刷无效

目　　录

1. 安全指南 …… 4
警示标签位置 …… 7
2. 零部件识别 …… 8
3. 操控装置 …… 12
操控装置种类说明 …… 12
燃油开关 …… 12
油门控制杆 …… 12
飞轮制动杆 …… 13
离合操纵杆(HRJ216) …… 14
切割高度调节手柄 …… 15
换挡手柄(HRJ216) …… 16
保险杠 …… 17
水管接头 …… 18
4. 操作前检查 …… 19
割草，你准备好了吗？ …… 19
检查草坪 …… 19
检查草坪机 …… 20
刀刃 …… 20
机油量 …… 23
燃油量 …… 24
推荐燃油 …… 25
空气滤清器 …… 26
集草袋(PWHH和TWHH类型) …… 27
切割高度 …… 29
5. 操作 …… 30
切割警示 …… 30
起动发动机 …… 30
切割时操控装置的使用 …… 33
油门控制杆 …… 33
飞轮制动杆 …… 33
离合操纵杆(HRJ216) …… 34
换挡手柄(HRJ216) …… 35
关机 …… 36

印刷无效

紧急关机 …… 36
正常关机 …… 37
安全切割实践 …… 39
切割提示 …… 41
6. 运输/贮存 …… 44
装载前 …… 44
装载与卸货 …… 44
贮存准备 …… 45
清洁 …… 45
刀头罩 …… 46
燃油 …… 48
放空油箱和化油器 …… 49
折叠手把 …… 50
贮存注意事项 …… 51
贮存后使用 …… 51
7. 保养 …… 52
保养的重要性 …… 52
保养安全事项 …… 53
保养日程表 …… 54
发动机的保养 …… 55
换机油 …… 55
推荐机油 …… 56
空气滤清器的保养 …… 57
飞轮制动杆作动情况检查 …… 60
火花塞的保养 …… 61
高海拔地区的化油器调整工作 …… 63
刀刃的拆卸与安装 …… 64
集草袋的清洗和更换(PWHH和TWHH类型) …… 69
8. 故障一览表 …… 70
9. 主要性能参数 …… 72
10. 装配指南 …… 75
11. 索引 …… 78

印刷无效

1. 安全指南

⚠ 警 告

—为确保安全操作

- 操作前，请阅读并理解本使用说明书，否则可能造成人身伤害或设备受损。
- 仔细阅读各项细则，要熟悉各种设备的控制和正确使用方法。懂得如何快速关闭发动机。
- 禁止未成年人、老年人、病残体弱的人、酒后或服用兴奋剂等其他不适合操作的人群操作草坪机。
- 当附近有人特别是小孩或宠物时禁止除草。
- 对他人及其财产的损害，操作者或使用人负有责任，这一点请牢记。
- 将草坪机用于其设计目的的场所，通常用于割草。
- 遵守法律法规以及其他安全法规。
- 切割时，务必穿好靴子和长裤，不可赤脚或穿凉鞋。
- 彻查割草区，清除可被机器吸入并抛出的物体。
- 汽油易燃：
  - 使用专用密闭容器贮存汽油。
  - 只能在室外加汽油，加汽油时不可吸烟。
  - 起动发动机前加足汽油。请勿拆下油箱或在发动机运转或温度过高时加汽油。
  - 如果汽油外溅，不要试图起动发动机，应将机器拖离油渍区，禁止产生各种火花、火星，直到汽油气散发完为止。
  - 拧紧油箱盖。
- 使用前，从外观上检查草坪机以及相关部件有无任何损坏或运动件有无松动。
- 使用前，检查发动机周围及下方有无机油或者汽油泄漏。
- 使用前，检查草坪机有无异音或震动。

印刷无效

- 使用前，从外观上检查刀刃、刀刃紧固螺栓与刀刃支座有无磨损或损坏。成套更换磨损或损坏的刀刃与螺栓以保持平衡，避免异常振动带来的危害。
- 禁止在封闭的场所运行发动机以免聚集有害的一氧化碳。
- 只能在白天或良好照明条件下割草。
- 不要切割湿草，尽管可行。
- 坡道上除草
  - 在坡道上步行要小心。
  - 横向割草，不要忽上忽下。
  - 走动，禁止跑动。
  - 转向时需特别小心。
  - 不要在陡坡上除草。
- 倒退或将草坪机拉向自身时需特别小心。
- 搬运的草坪机处于倾斜状态时或割草区域转移的路面异常时（如凸块等），需关闭发动机，使刀片处于静止状态。
- 当通过不是草地的地面及出入割草区时，需关停发动机。
- 不要操作保险杠不良或没有安全措施（如卸货防护盖）的草坪机。
- 发动机运转时不要调整切割高度。
- 不要改变发动机调速器的设定值或使发动机超速运转。
- 起动发动机前，传动离合杆应先处于非啮合状态(HRJ216适用)。
- 依照（指导）说明起动发动机，脚要远离刀刃。
- 起动时，草坪机不可倾斜。
- 起动时不要站在卸料口前。
- 手脚远离旋转件。任何时候都要保持卸料口的洁净。

印刷无效

- 运转时禁止抬起或搬动草坪机。
- 停机并卸下火花塞帽：
  - 在清理障碍物或阻塞物前。
  - 在对草坪机进行检查、清洁或保养前。
  - 撞击异物后，需先检查草坪机的损伤情况并维修好后才能重新起动发动机投入工作。
  - 草坪机一旦出现异常振动，需立即检修时。
- 发动机需关机：
  - 每当离开草坪机时。
  - 加油前。
- 发动机关机时减小油门，割草结束后关闭油门。
- 如果草坪机在异常条件下使用或者维护保养不当，草坪机上的任一零部件将可能导致潜在危险。
- 紧固所有的螺母、螺栓/钉，使设备处于安全的工作状态。
- 当油箱中有汽油时，禁止将其存放在可能产生火花、火星的建筑物内。
- 在封闭的场所内贮存时，要先让发动机冷却。
- 为避免发生火灾，发动机、消声器、电池组件（适用机型）以及贮油场所应远离干草、树叶或大量的油脂。
- 更换已磨损或已损坏的零部件。
- 应在室外泄油。
- 戴好护眼装置。
- 戴上合适的工作手套或限制运行时间，或保持转速在合适范围内，可以降低振动带来的危害。
- 戴上耳塞或者限制运行时间可以降低噪音带来的危害。
- 检查消音器和刀具是否正确安装。
- 不要触摸或者取下草坪机上面的弹簧，以防受伤。
- 不要私自拆卸草坪机，以防意外。
- 本公司将不承担任何因未经授权进行改装导致机器损坏或者人身伤害的责任。
- 关于更换零部件，或者拆卸草坪机，请咨询经销商。

印刷无效

警示标签位置

警示标签提醒您可能造成严重人身伤害的潜在危险。请仔细阅读每张标签的含义。一旦标签脱落或难以辨认，请与经销商联系进行更换。

修理或者更换零部件后，检查新零部件上有无标签。如无，联系经销商进行张贴。

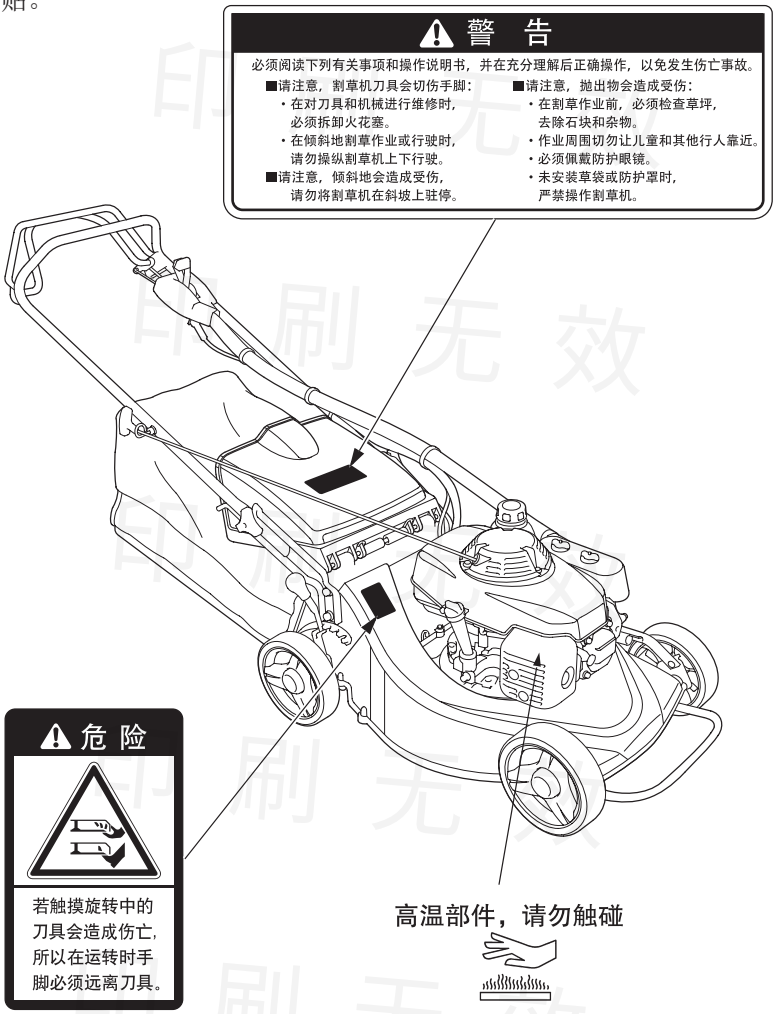

印刷无效

2. 零部件识别

HRJ196（PDHH，PWHH与PWHX）

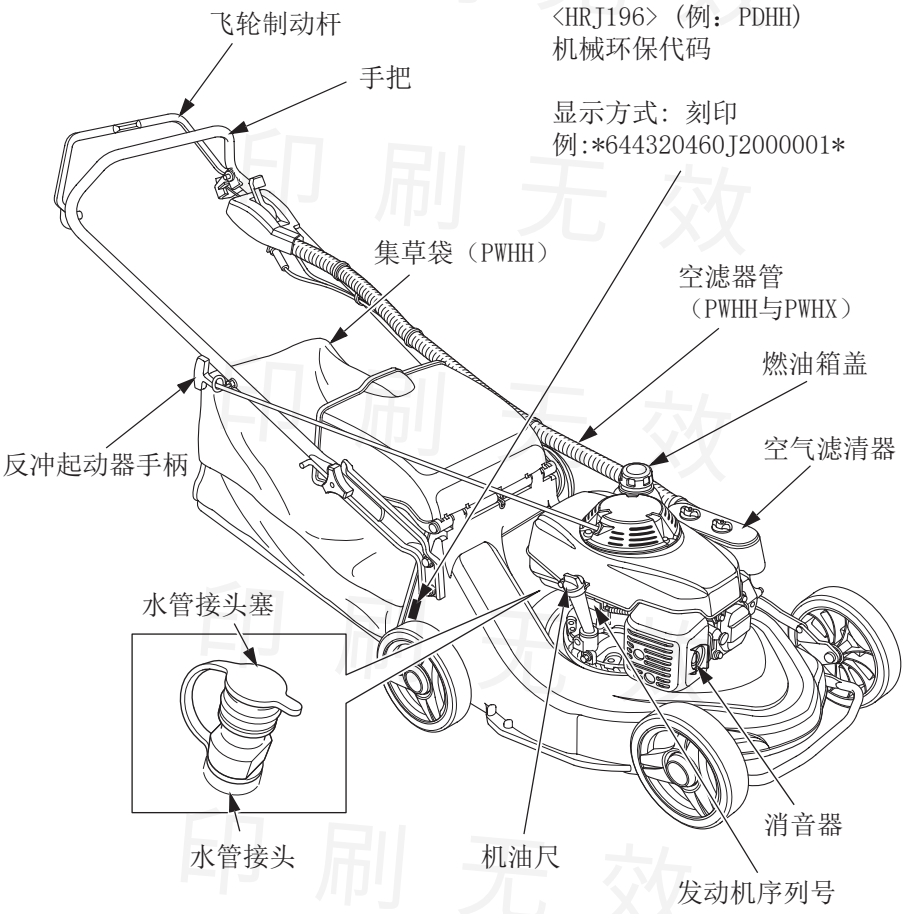

印刷无效

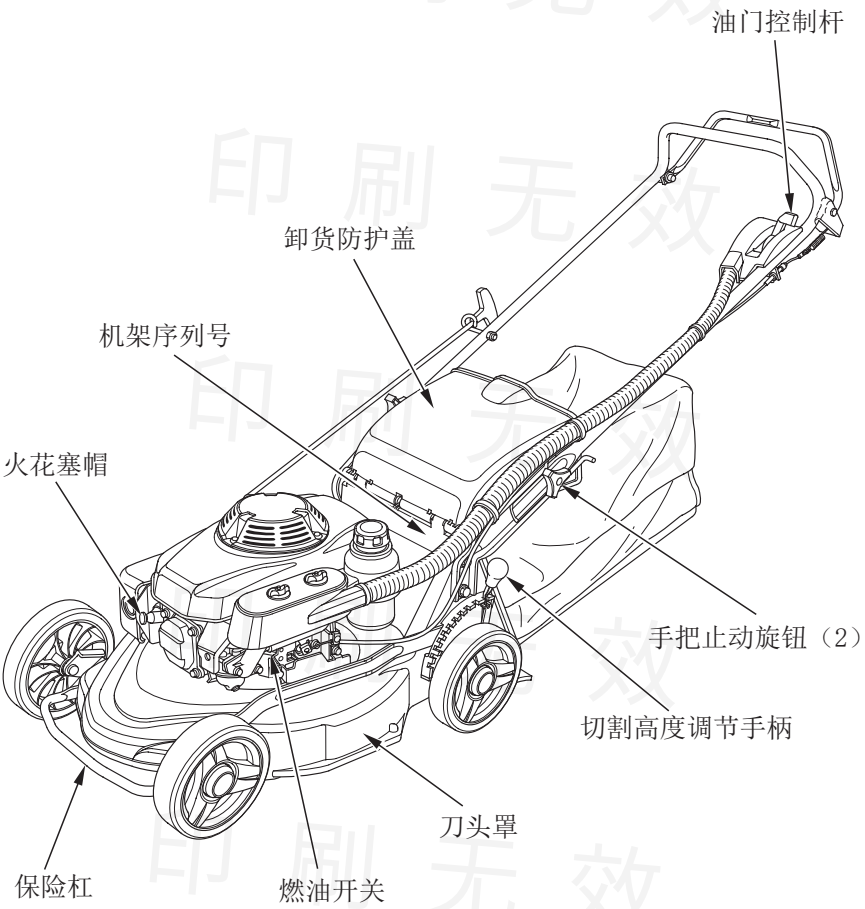

印刷无效

HRJ216（TDHH、TWHH与TWHX）

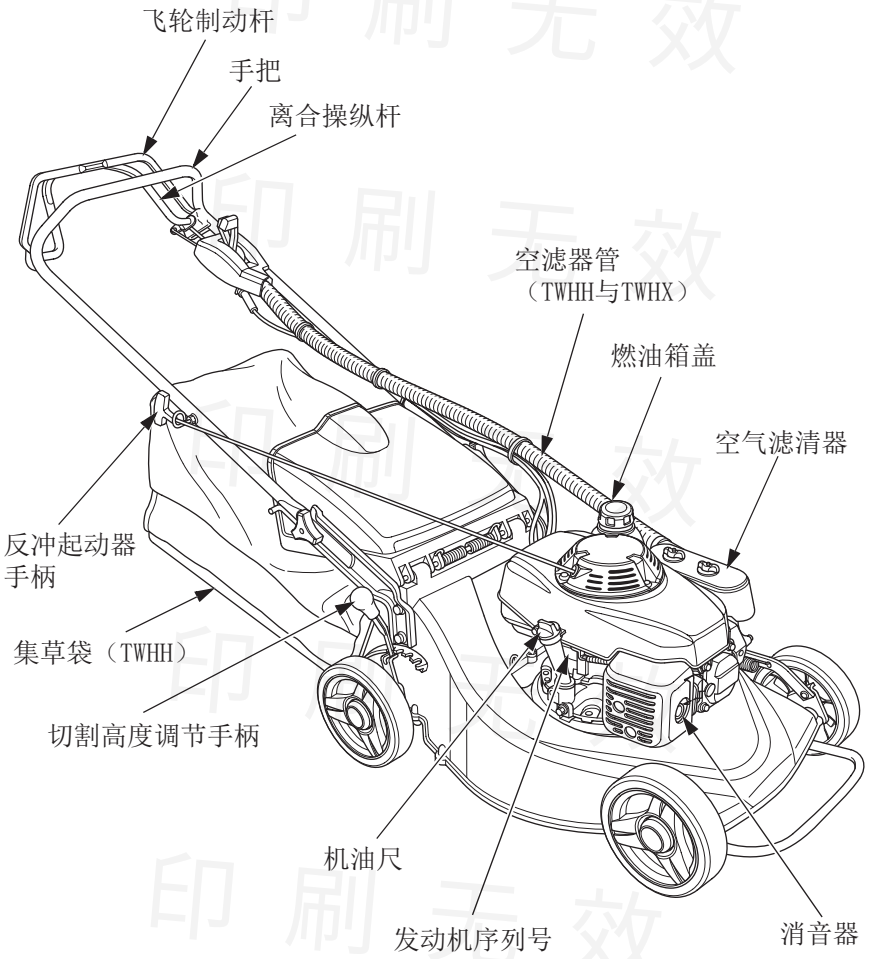

印刷无效

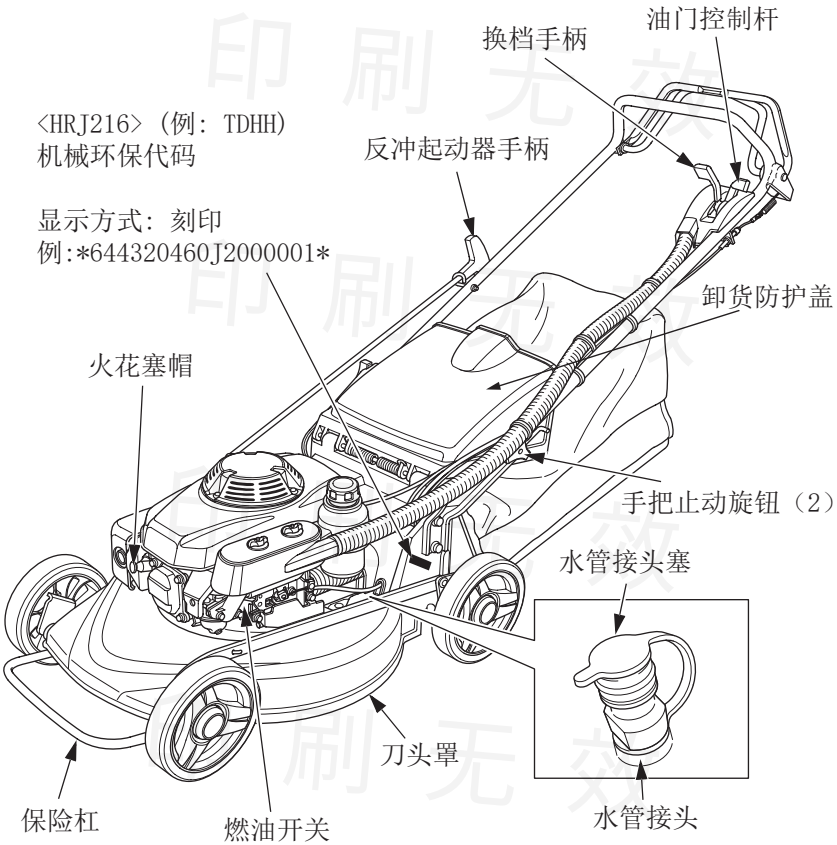

在以下空白处记录机架号、发动机序列号以及购买日期。订购零件和进行技术或保修问询时需提供此信息。

机械环保代码：_____

机架号：_____

发动机序列号：_____

购买日期：_____

印刷无效

3. 操控装置

操控装置种类说明

燃油开关

……燃油开关控制油箱到化油器间的油路通断。

起动和运行草坪机时，燃油开关应置于“开”，不使用时则应将燃油开关置于“关”位置。

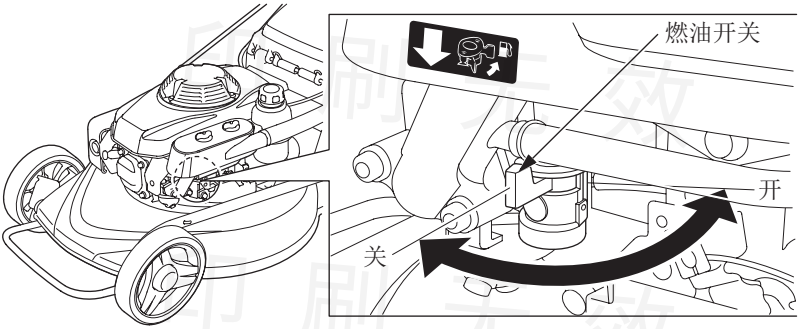

油门控制杆

阻风门……冷机起动时用

高速……热机起动时与割草时用

低速……发动机怠速时用.

HRJ196:

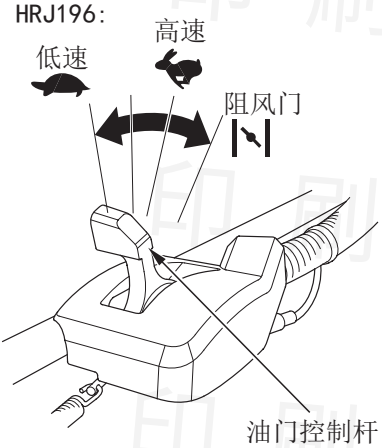

HRJ216:

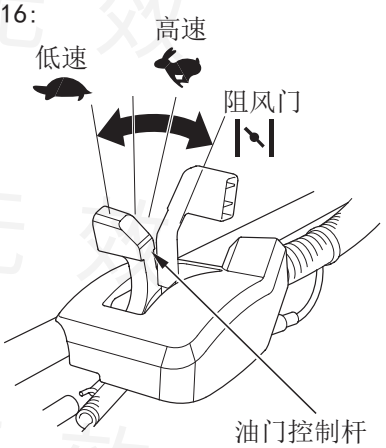

印刷无效

飞轮制动杆

飞轮制动杆将发动机飞轮制动装置和点火开关相连。将其向前推压才能起动发动机。

HRJ196：

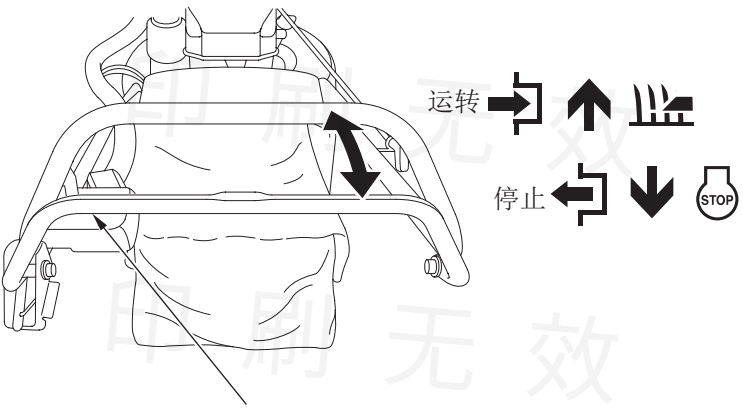

HRJ216：

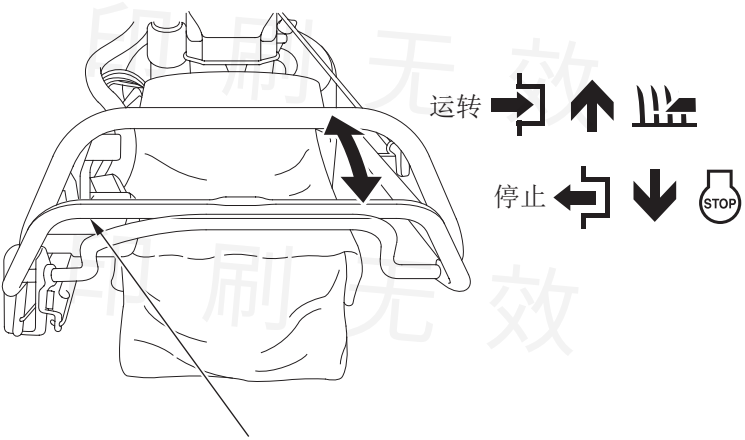

印刷无效

离合操纵杆（HRJ216）

离合操纵杆与传动装置相啮合（向前推压）或与传动装置脱开（松开）来驱动后轮。发动机起动后才可啮合离合操纵杆。

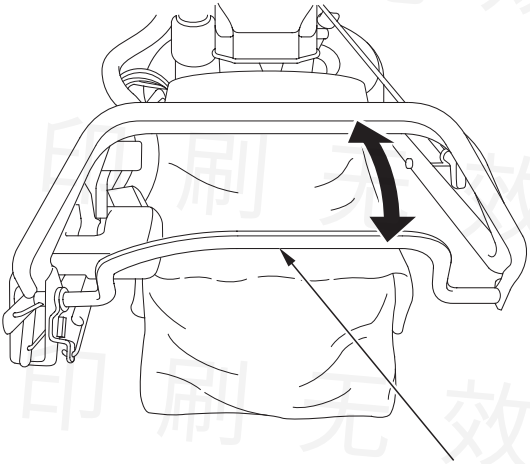

啮合　　非啮合（松开离合杆）

印刷无效

切割高度调节手柄

通过调节高度调节手柄的档位，可改变草坪机刀头罩的高度。

下面所示切割高度是近似值，实际割草高度随着草皮与土壤等条件的不同而变化。

将手柄向前推，升高草坪机刀头罩；向后推则降低。

HRJ196：

位置	大致高度
①	75mm
②	69mm
③	63mm
④	57mm
⑤	51mm
⑥	45mm
⑦	39mm
⑧	33mm
⑨	27mm
⑩	21mm
⑪	16mm

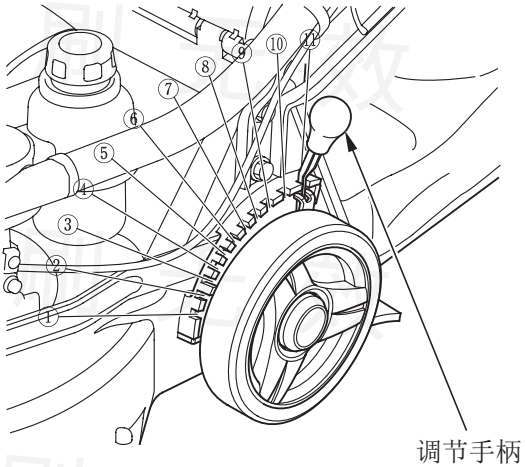

HRJ216：

位置	大致高度
①	76mm
②	70mm
③	64mm
④	58mm
⑤	51mm
⑥	45mm
⑦	39mm
⑧	33mm
⑨	28mm
⑩	22mm
⑪	16mm

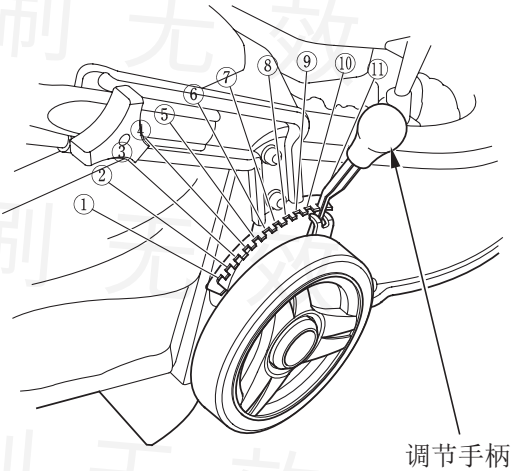

印刷无效

换档手柄（HRJ216）

选择此手柄控制草坪机自走行进速度。

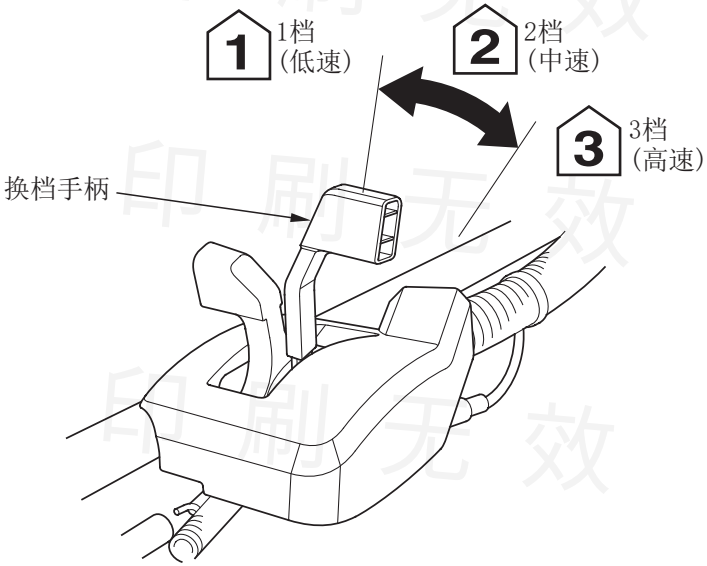

1	1档(低速)	厚草地或小范围使用
2	2档(中速)	中速行进割草使用。
3	3档(高速)	最大行进速度。

印刷无效

保险杠

⚠ 注 意

不要踩在保险杠上。

不要用保险杠提起草坪机。

保险杠变形后，请到经销商进行更换。

HRJ196：

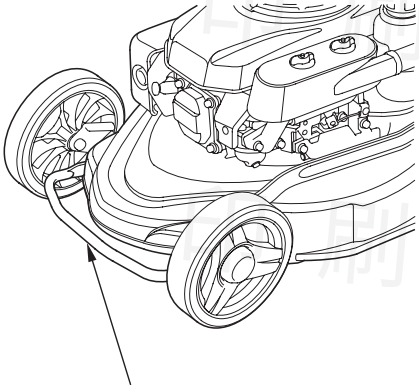

HRJ216：

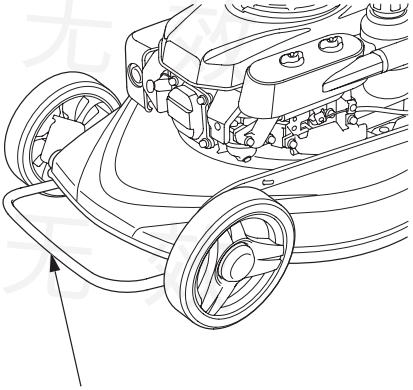

印刷无效

水管接头

往水管接头处注水可以很容易地对刀头罩内部进行清洁。

如果在冲洗刀头罩后仍有杂物，用塑料刷或者抹布进行清洁。关于水管接头的使用，请参考46页。

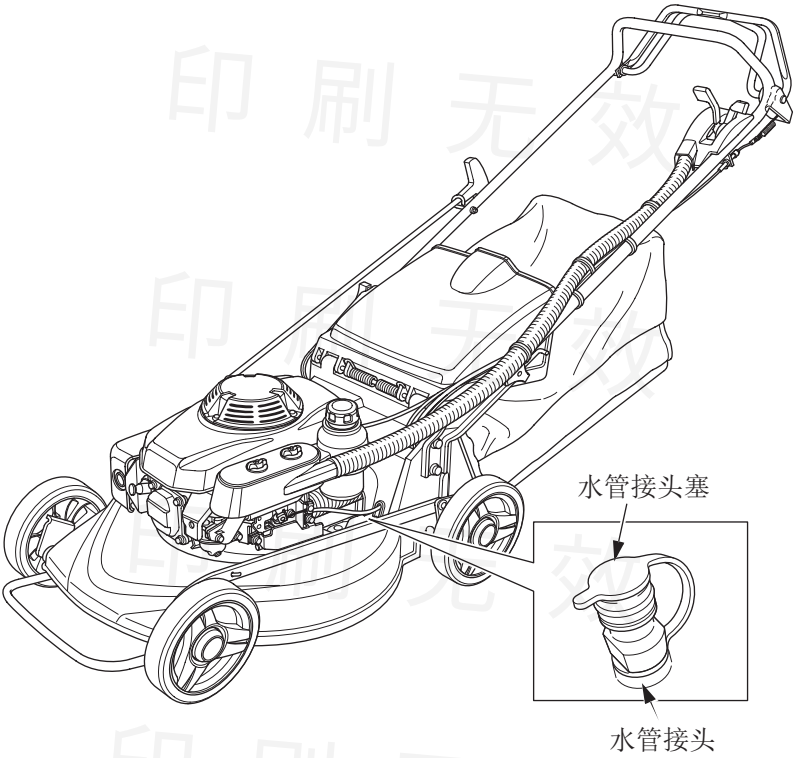

印刷无效

割草，你准备好了吗？

确保穿好作业服。长裤和眼罩会减小受伤的可能性（被草坪机抛出的物体击中）。穿上劳保鞋护脚，也可防止在坡道或不平地段作业时滑到。

戴上手套和耳塞，可以降低振动和噪音带来的危害。

检查草坪

为自身与他人安全，除草前别忘了检查切割区域情况。

异物

任何可被草坪机刀刃掀起并抛出来的东西均对您和他人有潜在危险。比如：石块、树枝、骨头、电线等，需将这些异物清离出作业区域。

人与宠物

割草区域附近的人和动物可能会闯进你的切割线路或被抛出的东西击中。让附近的人（特别是小孩）或宠物远离割草区域。您有责任对他（它）们的安全负责。

草皮

检查草的长度和生长情况，便于确定草坪机应使用的割草高度和速度。

不要切割湿草。因为湿草容易积成团堵塞刀头罩内仓，而且难以拖曳，容易绊脚。

使用前，检查发动机周围及下方有无机油或者汽油泄漏。

印刷无效

检查草坪机

刀刃

每次使用前，需检查刀刃的磨损情况。

⚠ 警 告

为了防止发生严重人身伤害，应拔下火花塞帽以防止意外起动；戴上厚手套避免手指被刀刃割伤。

1. 关掉发动机，将燃油开关置于“关”位置。
2. 拔下火花塞帽。（见第61页）
3. 取下集草袋（如有安装）
4. 将草坪机向右倾斜，使机油尺朝下，这样可防止漏油和起动困难。

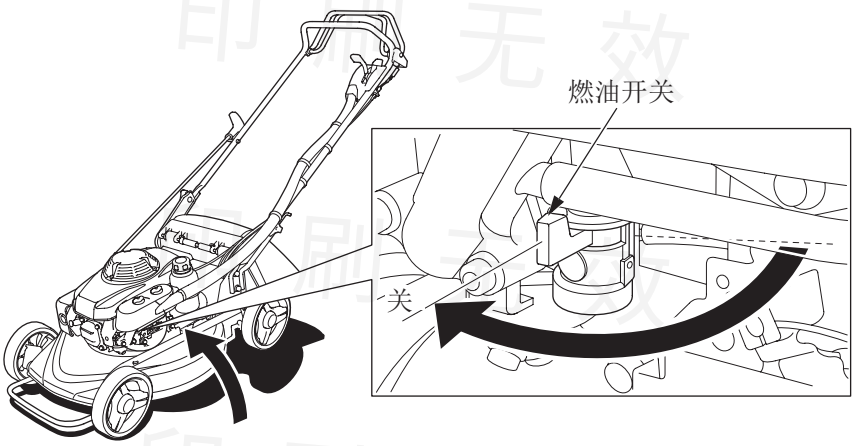

印刷无效

5. 检查刀刃有无磨损或损坏情况。

6. 检查刀刃安装螺栓和刀盘支承螺栓是否拧紧。（见第66页）

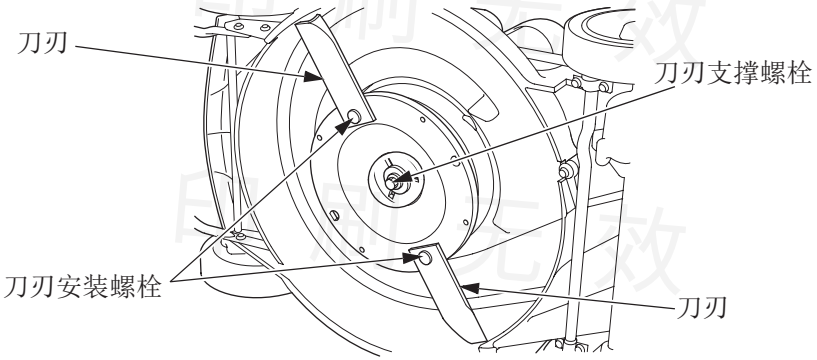

⚠ 警 告

当草坪机刀刃异常磨损、损坏、有裂口、凹痕时，禁止使用。碎刀刃会形成弹射物，造成严重的伤害事故。

⚠ 注 意

在沙土上使用草坪机会加速刀刃的磨损。

在类似条件下使用草坪机，应更多地检查刀刃磨损情况。

HRJ196：

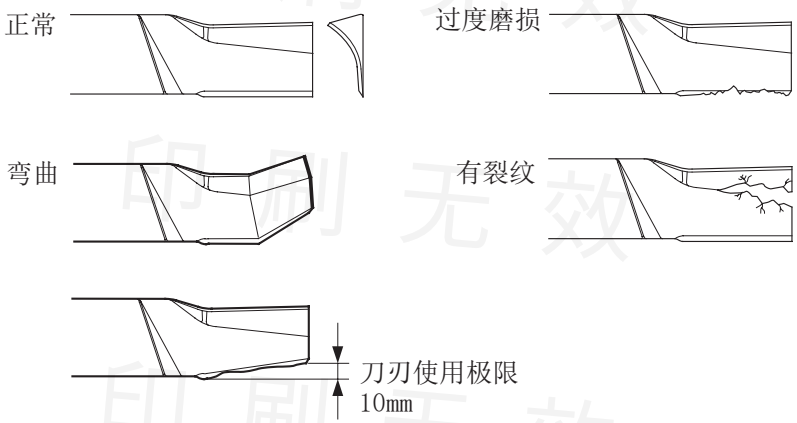

印刷无效

HRJ216：

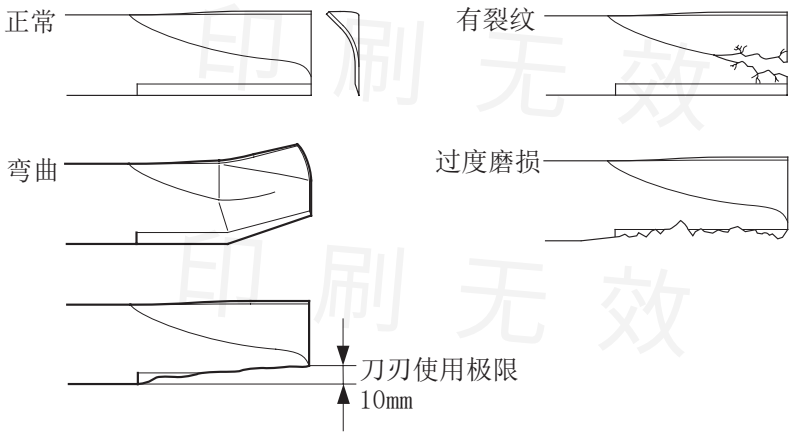

刀刃钝了可以磨快，而已过度磨损、弯曲、有裂痕或其它损伤的刀刃必须进行更换。磨损过度或有损伤的刀刃可能会破碎，而碎片就可能被草坪机抛出来。

需要打磨或更换刀刃时，请将草坪机带到经销商处。若您有扭力扳手和其它适当的工具时，也可以自己动手拆装刀刃（见第64页）。

印刷无效

机油量

发动机处于关机状态且草坪机置于水平面时检查机油量。

1. 卸下并清洁机油尺。

2. 将机油尺插至加油口颈部而非拧入，以检查机油量。

3. 机油量低于下限时，将推荐机油（见第56页）加至机油尺的上限位置。

4. 拧紧机油尺。

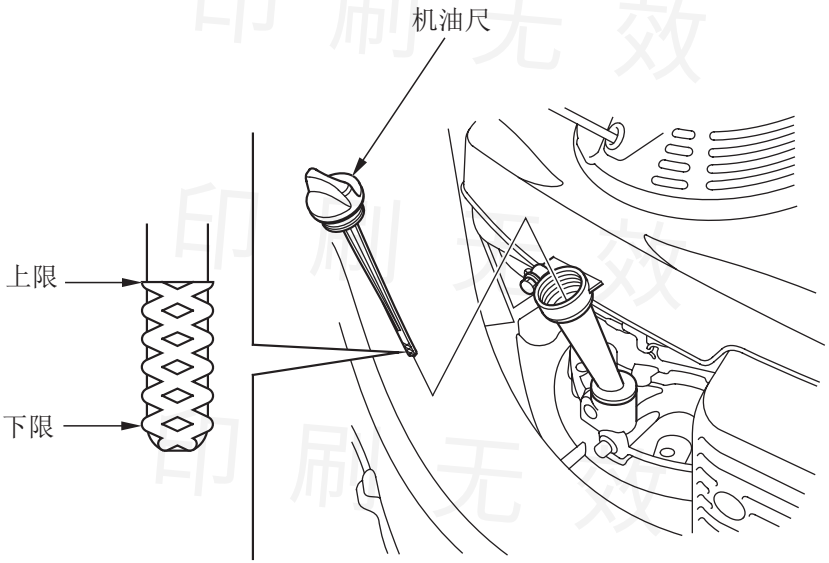

印刷无效

燃油量

熄火状态下在通风良好的地方加油。如果发动机刚运行过，则需等其冷却后再加油。推荐用燃油见第25页。

拆下油箱盖，检查燃油量。油位低时加油。加油时小心，防止外溅，并且不要超过上限标志。加完油后，拧紧油箱盖。

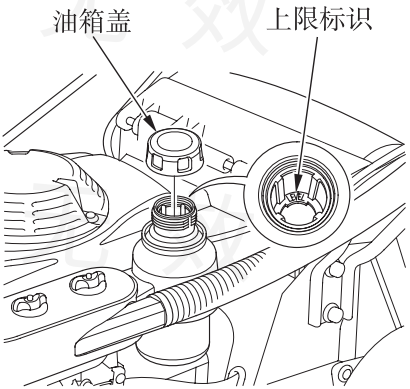

⚠ 警 告

汽油易燃易爆。处理燃油时可能会被灼伤甚至严重烧伤。

- **处理燃油前关闭发动机并让其冷却。**
- **远离热源、火花和明火。**
- **室外加油。**
- **远离您的交通工具。**
- **立即擦去溅出的燃油。**

禁止在汽油可能接触到明火或火花的室内加油。汽油要远离在使用的工作灯、烤架、电器、电动工具等等。

溅出来的燃油不仅有火灾隐患，还会污染环境，需立即擦去。

重要事项

汽油会对油漆和塑料件造成损伤。加油时要小心，不要使汽油外溅。汽油外溅而造成的损失不在保修范围之内。

印刷无效

推荐燃油

使用89号及以上无铅汽油。

该发动机经认证可使用无铅汽油。无铅汽油在发动机和火花塞中产生的沉淀少，从而延长排气系统的寿命。

不要使用不新鲜或被污染的汽油或机油/汽油混合物。避免污物或水进入燃油箱内。

超负荷使用草坪机时偶尔会听到轻微的“火花爆燃”或者“砰砰”声（金属敲击声），该现象是正常的。如果在正常负荷运行时，发动机转速稳定但仍有“火花爆燃”或者“砰砰”声，请更换燃油品牌。如果更换后上述问题仍存在，请联系经销商。

重要事项

发动机运行时一直有“火花爆燃”或“砰砰”金属敲击声将可能引起发动机故障。该问题是由使用不当引起，因使用不当引起的零部件损坏不在保修范围内。燃油氧化变质相关信息见第48页。

印刷无效
印刷无效
印刷无效
印刷无效
印刷无效
印刷无效

空气滤清器

检查

确保滤芯干净且无异常。脏的滤芯会阻碍空气流向化油器而降低发动机的性能。空气滤清器的保养请参阅第57页。

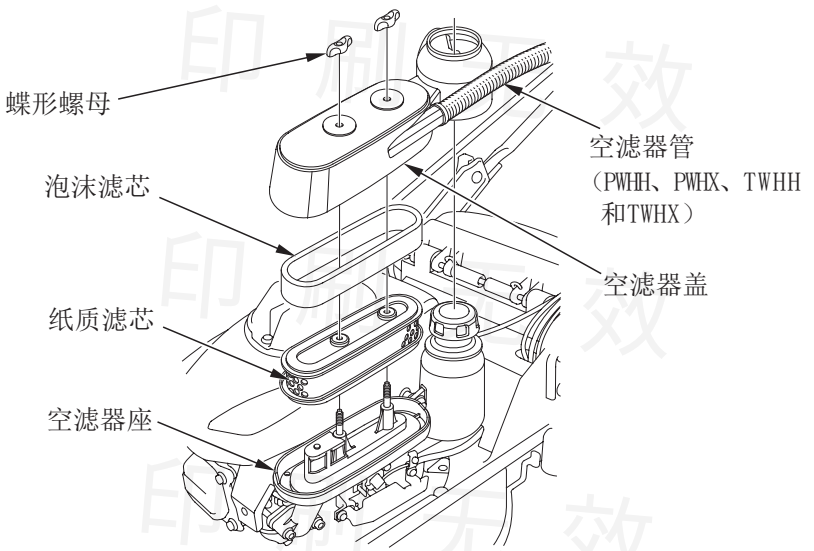

印刷无效

集草袋（PWHH和TWHH）

草坪机工作象吸尘器一样，将剪下的草吸进积草袋内。当集草袋装到90%后装载能力变小，集草袋在未装满时较容易清空，所以在集草袋即将装满前就应进行清空处理。

检查

使用前请检查集草袋。

检查是否有孔、撕裂和磨损。

集草袋在正常使用时也会磨损，需要及时更换。（见69页）

安装

1. 抬高卸货防护盖，将集草袋支架扣在刀头罩上，如下图所示。
2. 放下卸货防护盖，将集草袋安置牢固。

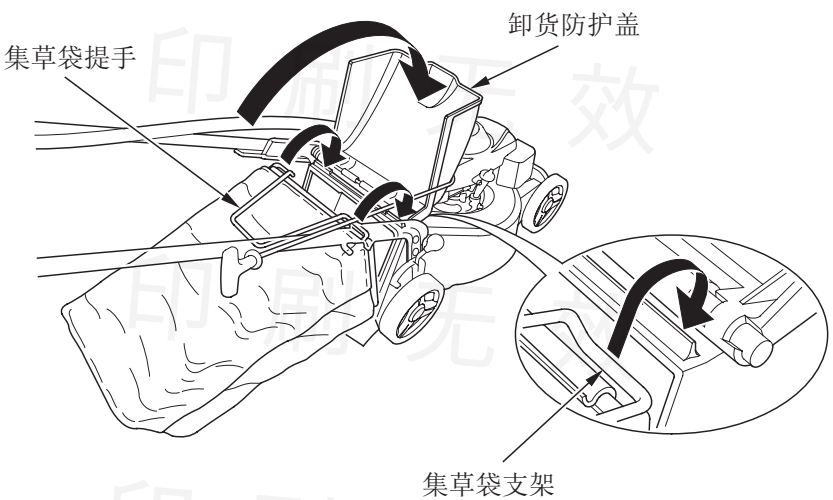

印刷无效

拆卸

1. 抬起卸货防护盖，握住集草袋提手，将集草袋卸下。
2. 放下卸货防护盖。
3. 当集草袋从卸货防护盖处卸下时，您可以握住手把提起集草袋，或者从草坪机后部的手把下方将其移开。

印刷无效
印刷无效
印刷无效
印刷无效
印刷无效
印刷无效

切割高度

检查草坪机设置的切割高度，HRJ196切割高度设置的范围是16mm～75mm（均为近似值）；HRJ216切割高度的设置范围则是16mm～76mm（均为近似值）。需要调整切割高度时，将调节手柄朝轮子方向拉并置入相应凹槽内。

如果您不确定该选择哪一档位的切割高度，可在一小块草皮上选择高的档位做试验，必要时可反复调整至满意的档位为止。

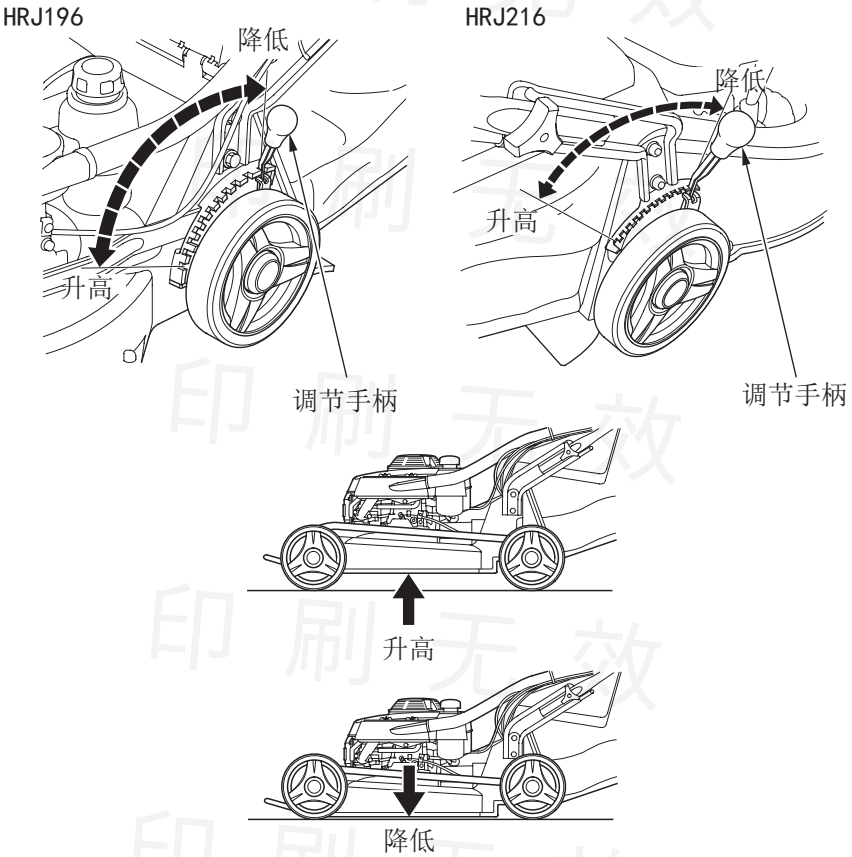

印刷无效

5. 操作

切割警示

首次操作草坪机前，请重温一遍第4页的安全指南和第39、40页的安全切割实践章节内容。

即使您操作过别的草坪机，仍需花一定时间来熟悉本机是如何工作的，并在安全的地方练习到技术熟练后才能操作本草坪机。

为了您的安全，避免在封闭场所内起动或操作发动机，如车库。草坪机排出的废气中含有有毒的一氧化碳，能在封闭场所快速聚集从而让人吸入后导致生病甚至死亡。

起动发动机

拉动起动器，刀刃便会转动。在清洁或已切割的草皮上起动发动机容易些，因为刀刃能自由转动。

1. 将燃油开关置于“开”位置。

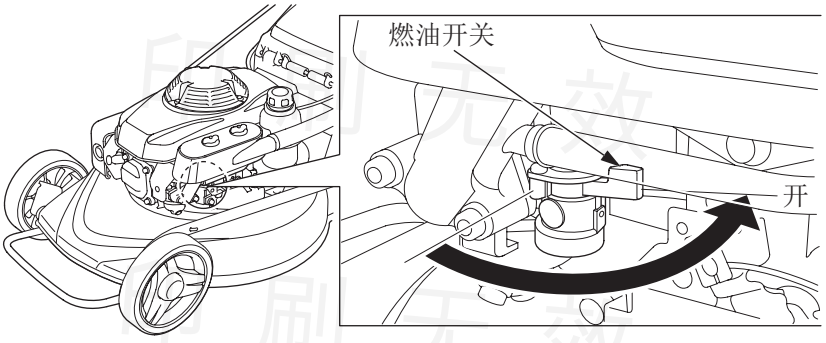

印刷无效

2. 将油门控制杆调至正确的起动位置。

冷机起动：

将油门控制杆切至“阻风门”位置

HRJ196

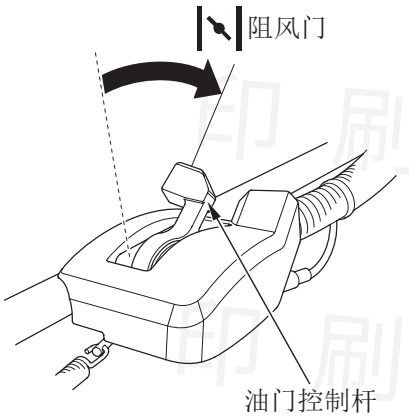

HRJ216

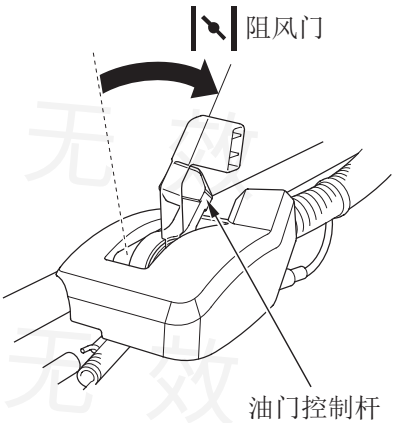

热机起动：

将油门控制杆切至“高速”档

HRJ196

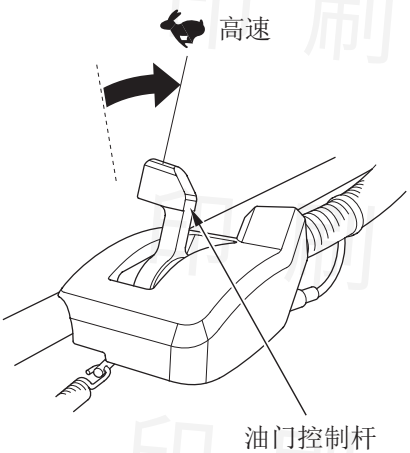

HRJ216

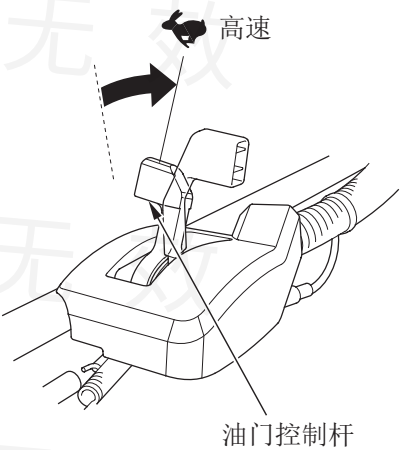

印刷无效

3. HRJ216：松开离合操纵杆。如果离合操纵杆啮合着，起动时草坪机会向前移动。

4. 站在草坪机后面的操作位置，将飞轮制动杆向前推，用手将其与手把握在一起，轻拉起动器手柄，觉得有阻力时朝着如下图所示的拉动方向迅速猛拉，将起动器手柄缓慢放回。

起动发动机时和运行过程中，手脚要远离刀头罩。

继续用手握住飞轮制动杆和手把，否则发动机会熄火。

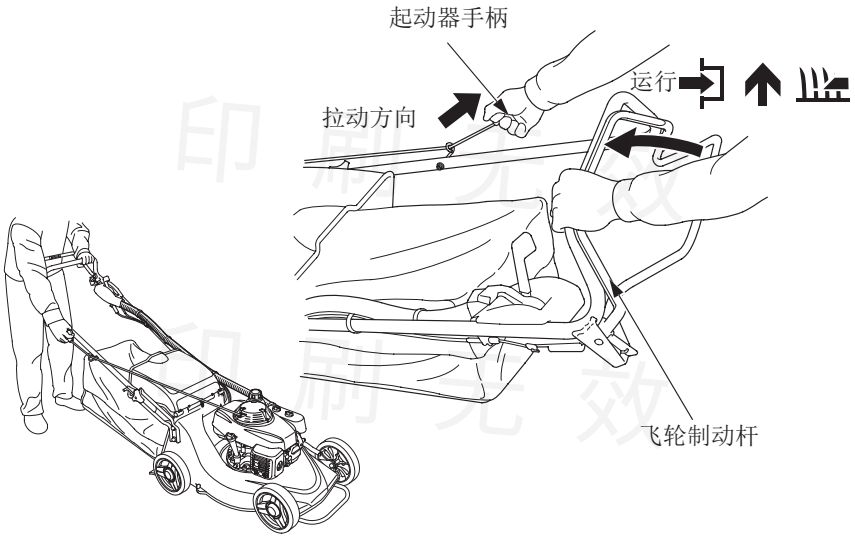

5. 如果起动时用过阻风门，当发动机热机并运转平稳后，应及时将油门控制杆切换至“高速”或“低速（怠速）”档。

印刷无效

切割时操控装置的使用

油门控制杆

若想切割的质量好，油门控制杆应保持在“高速”档。刀刃会在设定的高速状态旋转，产生强风，使切割的效率更高。不要试图改大设定的发动机速度，那样可能导致刀刃破碎。

需要离开时，应松开飞轮制动杆，关掉发动机。

飞轮制动杆

要想起动发动机就需将此杆向前推与手把靠在一起。如果松开飞轮制动杆，起动器手柄就会因飞轮被制动而拉不动。

持续握住飞轮制动杆与手把，发动机就持续运转，刀刃也一直运转。

松开飞轮制动杆，则发动机停止运行，刀刃亦停止转动。

HRJ196：

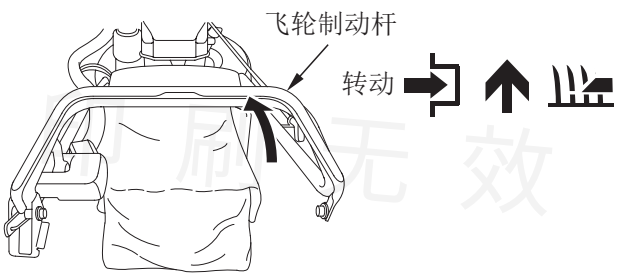

HRJ216：

印刷无效

离合操纵杆（HRJ216）

将离合操纵杆向前推与手把握在一起，草坪机就前行。

松开离合操纵杆，草坪机便停止前行。

起动发动机前要松开离合操纵杆。如果啮合着，当您拉动起动器手柄时，草坪机就会向前行。

操作离合操纵杆时，应做到迅速和连贯，离合器才能要么完全啮合要么完全脱开。选择自走式切割，只需一直握住离合操纵杆，这样还能延长离合装置的使用寿命。

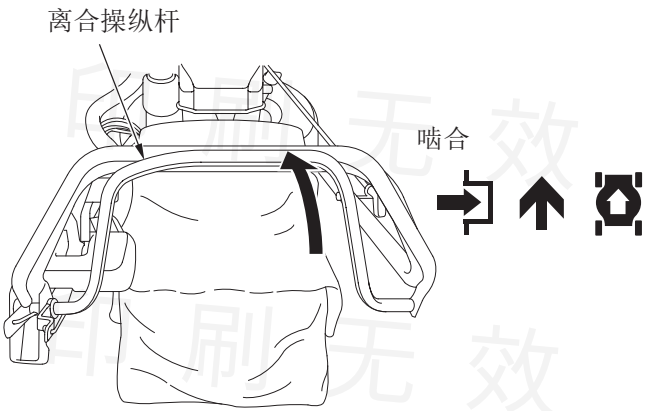

印刷无效

换档手柄（HRJ216）

松开离合操纵杆，选择换档手柄的“1”档（低速），“2”档（中速），“3”档（高速）。

禁止使用油门控制杆去调整草坪机前行的速度。前行速度只能由换档手柄控制。油门控制杆应处在（高速）位置，可提高割草质量。否则切割质量会降低。

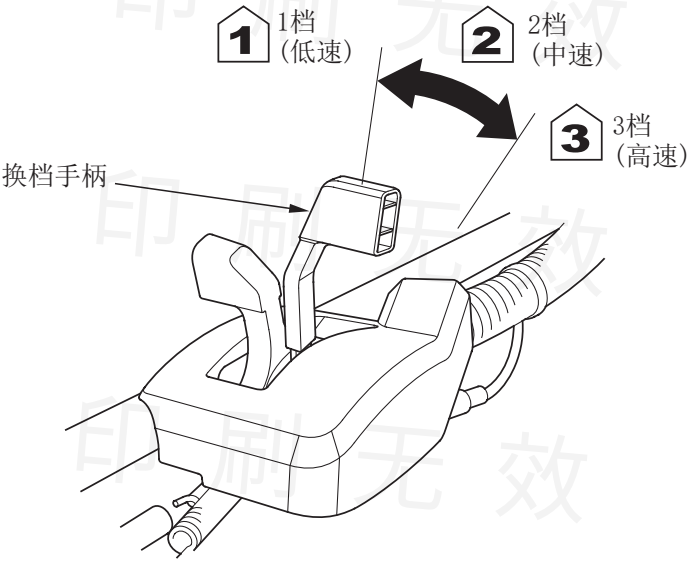

如果您不松开离合操纵杆来换档，换档就既不平稳，也很困难。为了平稳的换档，应先松开离合器操纵杆来换档。

为了达到最大切割性能，使用1档和2档切割，3档为割草区内转移时使用。

为了避免齿轮啮合不完全，必须确保换档手柄处在三个档位中某个档位的正中间位置。

印刷无效

关机

发动机紧急关机

HRJ196：

松开飞轮制动杆。

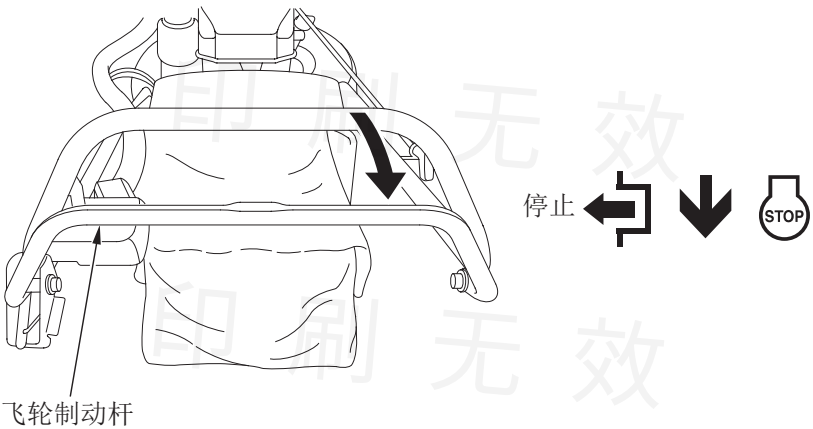

HRJ216：

松开离合操纵杆和飞轮制动杆。

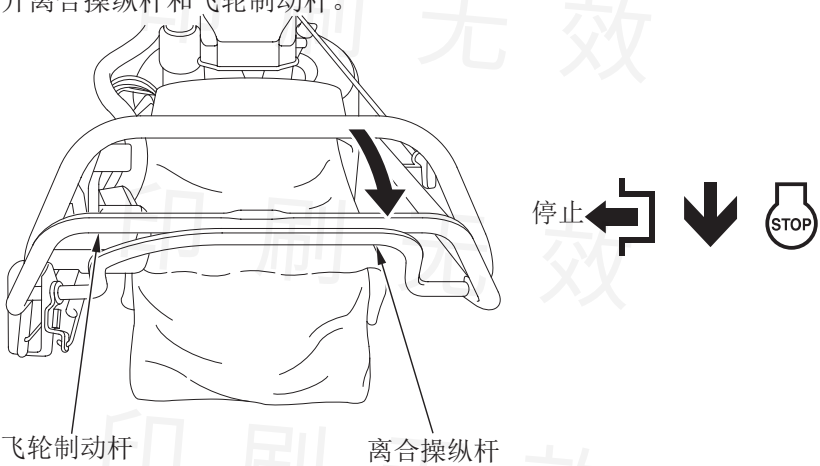

印刷无效

正常关机

1. 将油门控制杆调至“慢速”档。

HRJ196

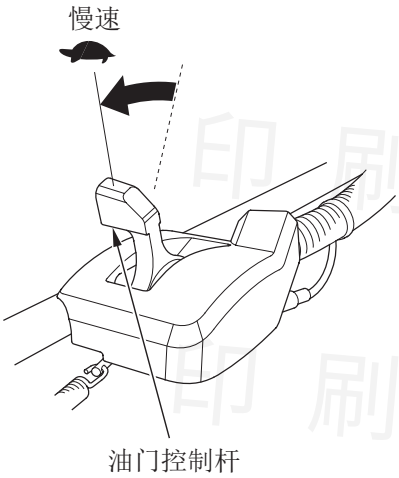

HRJ216

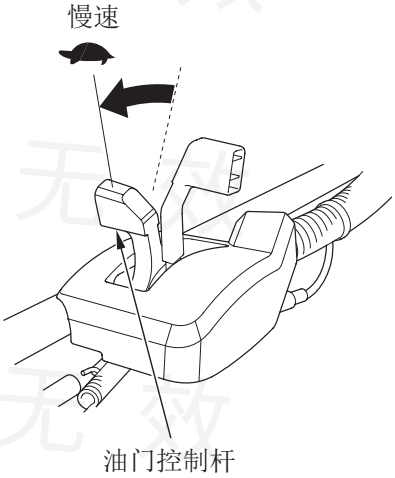

2. 松开离合操纵杆（HRJ216）

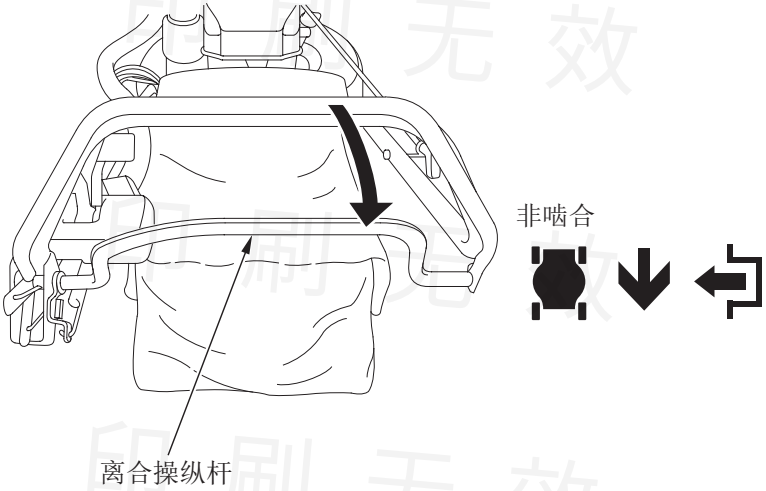

印刷无效

3. 松开飞轮制动杆

HRJ196

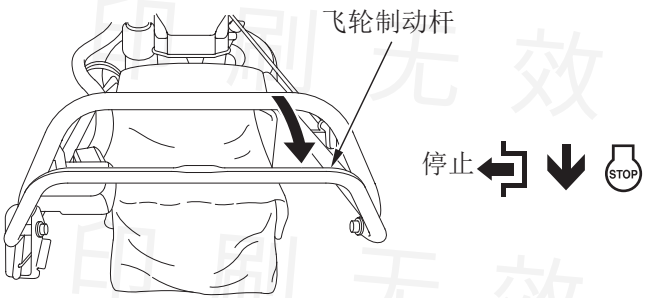

HRJ216

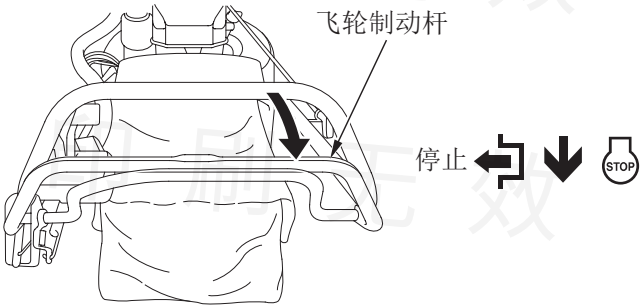

4. 不用草坪机时，将燃油开关转至“关”

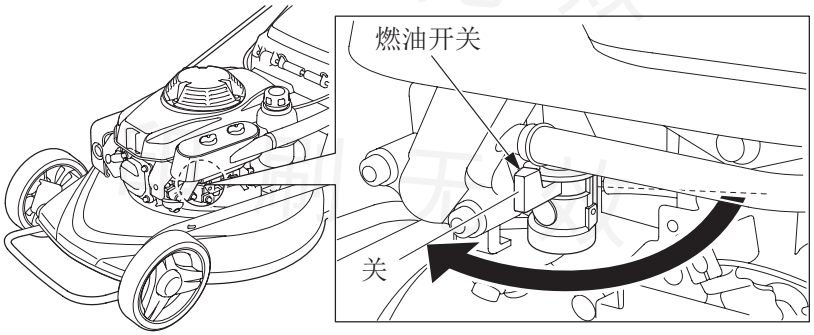

印刷无效

安全切割实践

为了安全起见，草坪机应四轮着地。小心作业，避免摔跤和草坪机脱手。

要紧握手把，应走动，禁止跑动。不平或粗糙地段要格外小心。

如果草坪机卡住了，不要用脚踢或猛踹，要用手把控制草坪机。

⚠ 警 告

刀刃锋利且高速运转。

旋转的刀刃会伤人，甚至切掉手指和脚趾。

- **穿上防护鞋。**
- **发动机运转时，手脚要远离刀头罩。**
- **在调整、检查或维护草坪机时，应先关掉发动机。**

坡道

沿坡道的横向除草，不要忽上忽下，坡度不要超过10°，转向时要小心。

割坡道的湿草会使您滑到摔跤而失去对草坪机的控制。

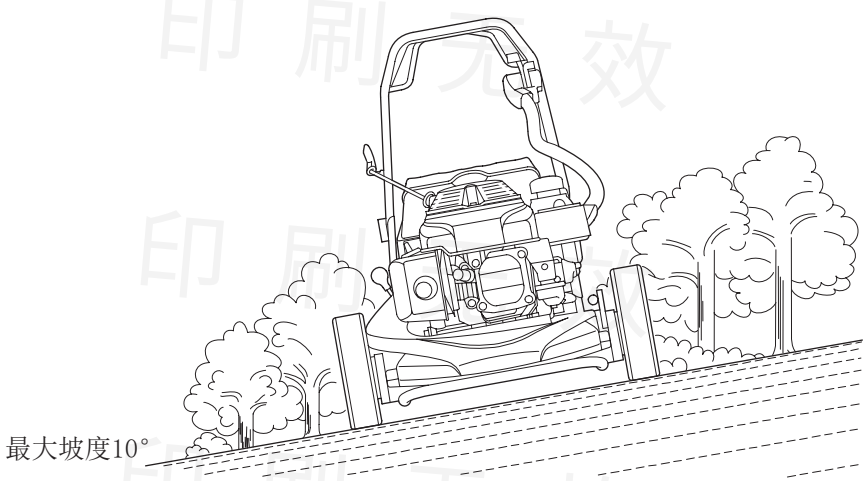

印刷无效

障碍物

用草坪机侧部去切割较大的障碍物（如篱笆或围墙）旁的草。

当在树或者其他障碍物周围割草时，松开离合操纵杆以切断推进动力，绕着障碍物推草坪机以控制方向。要小心潜埋在草丛中的障碍物，例如：莲蓬头、铺砌层、镶边等。要避开从草坪中伸出来的物件。

如果刀刃撞到它物或草坪机开始抖动，要立即熄火，拔下火花塞帽，检查损伤情况（见第20页）。碰撞物会损坏刀刃、曲轴变形和/或撞伤刀头罩或其他部件。发生抖动通常说明出现了比较严重的问题。

⚠ 警 告

已磨损、有裂纹或已损坏的刀刃会破碎。刀刃的碎片会成为危险的弹射物。

弹射物会导致严重伤害事故。

对刀刃做定期的日常检查，不要操作刀刃已磨损或已损坏的草坪机。

因意外或碰撞而损坏的零件不在保修范围之内。

沙砾与松动物体

沙砾、松动的石子和地面装饰物件可被草坪机拾起并抛出很远，其力量足以致人严重伤害或财物的损坏。因此，在割到这些有潜在危险物件的草皮前，最好松开飞轮制动杆，以停下刀刃。

印刷无效

切割提示

切割高度

欲知本地区各种草所建议的切割高度标准，请与所在地的苗圃或园艺中心联系。

太长

如果近距离观察，会发现大多数草有茎和叶。若将叶都切除，会弄秃草皮。在除草间隔时段，让草恢复生长，以便下次割草时草坪机运转更好，草皮也更耐看。

太短

如果草长得过高，应立即在设定的最高切割值下切割，并在2至3天后再割一遍。每次切割高度不要超过草地总高度的1/3，否则会将草坪弄得斑驳不堪。

调整切割高度见第29页。

切割宽度

对于平整的草皮，每割一行可交叠约10厘米。如果草皮很高或很厚，则切幅（行距）要更窄即交叠更多些。

印刷无效

刀刃速度

切割时，油门控制杆要置于高速档，刀刃转速才能很快。如果发动机转速变慢，表示一次切割量过多而导致过载。应调窄割幅，减慢行走速度或升高切割高度。

刀刃锋利度

锋利的刀刃切割得更整洁，钝的刀刃则会将草撕裂，留下的碎草头会发黄。当切割不整洁时，请更换新的刀刃或将它磨快。

干草

如果地表太干，切割时会弄起漫天灰尘。不仅影响工作氛围，尘土还会堵塞化油器、空滤芯。因此，应在割草的前一天向草坪浇水。第二天割草时，草是干的，而地面仍是湿的。

湿草

湿草很滑，使人易摔跤。并且切割湿草会堵塞刀头罩、使草皮抱成团凝成块。必须等草干后再割草。

落叶

装上集草袋后，草坪机可用于拾掇落叶。如果草坪机用于拾掇落叶而非割草，将切割高度调至最高值。

不要等落叶积厚之后再拾掇落叶。最好在尚可透过落叶看到草时进行。当落叶已将草皮完全盖住时，要么采用人工清扫处理，要么用草坪机装上集草袋进行拾掇处理。

印刷无效

堵塞的刀头罩

在清理堵塞的刀头罩前，先关掉发动机，然后关闭燃油开关，拔下火花塞帽，倾斜草坪机。使化油器朝上状态放置。

用棍棒（不能用手）清理堵塞的刀头罩。

切割模式

尽可能用以下的切割模式，这样使草坪机工作效率更高。所设计的各个部件以及刀刃旋转的方向都使得在这些模式下切割可获得最佳的效果。

割草入袋

运用顺时针切割方式。这样能达到最佳的装袋效果，使草皮中留下的断头最少。

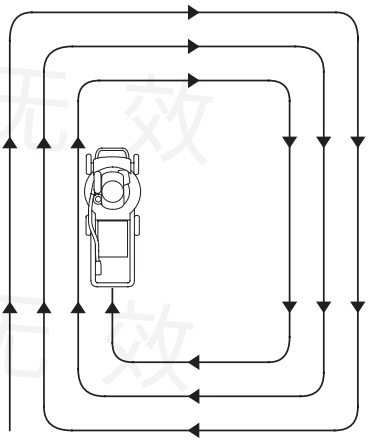

割草入袋

印刷无效

6. 运输/贮存

装载前

停止发动机并将燃油开关打至“关闭”位置。以防化油器溢流并能降低燃油泄漏的可能。如果发动机刚运转过，在装载至交通工具前应冷却至少15分钟。温度过高的发动机和排气系统会灼伤您，并且可能引起易燃物起火。

从火花塞上拔下火花塞帽。（见第61页）

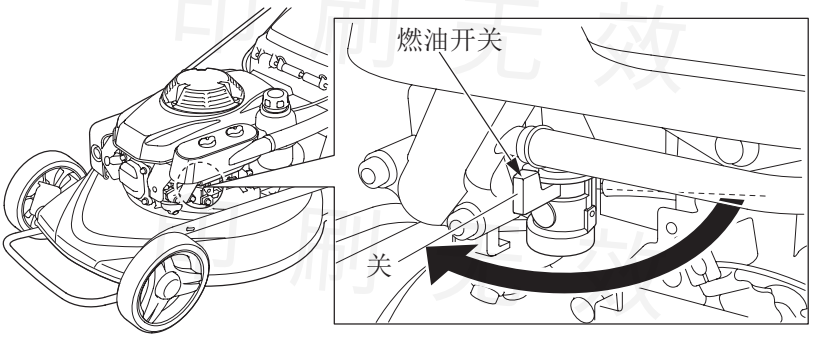

如果装配有集草袋，应拆下集草袋。

装载与卸货

如果没有合适的货物托盘时，应由两人分别握住草坪机机架杆抬上（抬下）运输车辆。

草坪机要平放在车上，用绳子或布条拴住草坪机，固定住轮子。不要将绳子或布条栓在操纵杆、调节柄、电缆线和化油器上。

手把可以折叠以节省空间。（见第50页）

印刷无效

贮存准备

适当的贮存准备是草坪机免于故障和保持外观的必要条件。按照以下的步骤准备可防止生锈和腐蚀，使功能与外观依旧完好，重新起动发动机时更加轻松自如。

清洗

1. 清洗草坪机，包括刀头罩的内壁。

发动机

采用人工清洗方式清洗发动机，主要防止水流入空气滤清器或消声器。

重要事项

- 用胶皮水管或高压冲洗设备清洗发动机会使水进入空气滤清器。水会渗入滤芯，进入化油器或发动机，造成损坏。
- 用水喷洒高温的发动机也可能造成损伤。如果发动机之前一直在运转，则清洗前要等30分钟以上，好让其充分冷却。

印刷无效

刀头罩

若用胶皮水管或高压冲洗设备清洗刀头罩，注意防止水流进操纵装置、电缆线或发动机附近的空气滤清器或消声器。

使用水管接头冲洗:

1. 将胶皮水管接到刀头罩上面的水管接头并打开出水开关，清洗刀头罩内部。
2. 起动发动机，推动飞轮制动杆使刀具在正常工作速度运转数分钟（在草地或者其他合适场所进行冲洗)。

   不要使水或冲洗下来的碎屑进入冲水系统中。

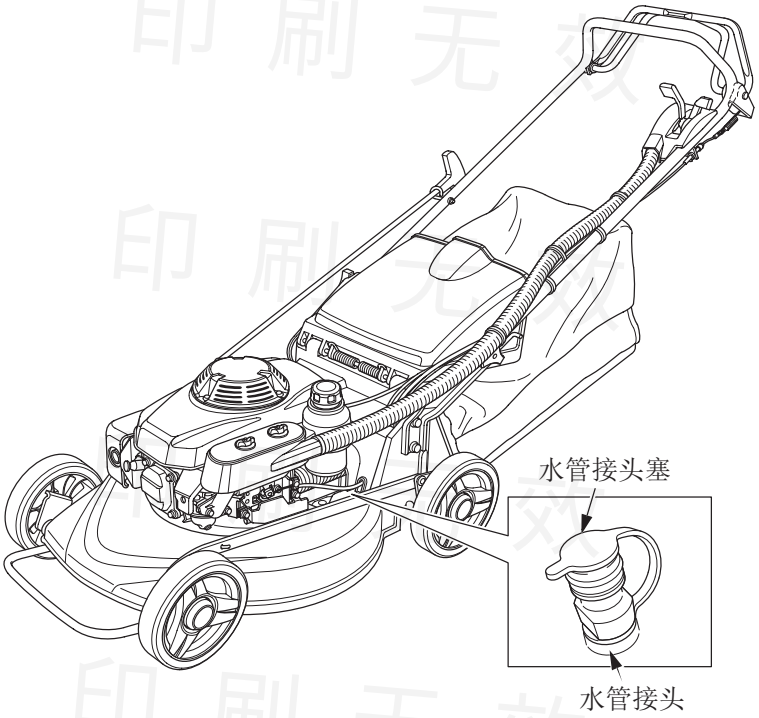

印刷无效

手动清洗:

如果在冲洗刀头罩后仍有杂物，用塑料刷或者抹布进行清洁。

1. 确保燃油开关处于关闭位置，并拆下火花塞帽。
2. 戴上厚手套避免手指被刀刃割伤。
3. 将草坪机向右倾斜，使机油尺朝下，这样可防止漏油和起动困难。
4. 使用塑料刷或者抹布清洁刀头罩。

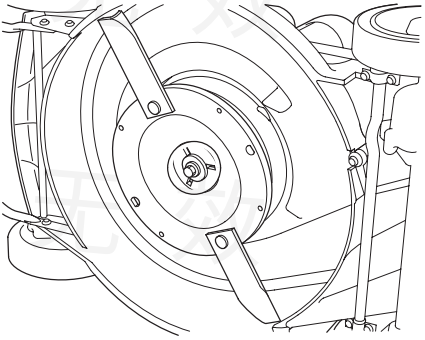

清洗后:

1. 清洗后，拆下胶皮水管并擦干草坪机表面。
2. 在户外将草坪机水平放置，起动发动机，直到达到正常工作温度来蒸发残余水分。
3. 关闭发动机使其冷却。
4. 草坪机清洗过后并让其干透，如需要，再进行漆面修补，在任何可能生锈的地方涂一层薄薄的机油。用黄油涂抹远程操控线缆。

印刷无效

燃油

贮存过程中，汽油会氧化变质。放置较久的汽油会导致起动困难，并产生胶质沉淀物,从而堵塞燃油系统。如果草坪机里的汽油在贮存过程中变质，需要将化油器或其它燃油系统组件进行维修或更换掉。

汽油贮存于油箱或化油器里而不发生功能性故障的时间的长短（保质时间），受多种因素影响，如汽油调和、贮存环境温度高低、油箱是否加满等。未加满的油箱里的空气会使汽油加速变质，高温亦然。汽油可能在30天内变质（若是陈油则更短）。

因用户没有做好贮存准备工作而导致的燃油系统损坏或发动机的性能故障，不在保修索赔范围内。

通过排尽油箱和化油器里的燃油，可避免因燃油变质带来的诸多问题。

重要事项

影响汽油变质速度的因素有汽油的光照程度、温度和时间等因素。

最坏情形，30天内汽油就会变质。

使用变质的汽油会造成发动机严重损坏（化油器堵塞、气门粘滞等）。

由于汽油变质造成的损坏不在保修索赔范围之列。

为避免此情况的发生，请严格遵守：

- 使用推荐的汽油。（见第25页）
- 使用新鲜干净的汽油。
- 用专用的容器保存汽油，减缓变质速度。
- 需要长期（超过30天）贮存时，将油箱和化油器里的燃油排尽（见第49页）。

印刷无效

排尽油箱和化油器里的燃油

1. 将油箱里的燃油排放到合适容器里（推荐使用商用手动汽油泵，而非使用电动泵）。
2. 将燃油开关置于“开”位置，逆时针拧松化油器放油螺栓1-2圈。

⚠ 警 告

汽油易燃易爆。处理燃油时可能会被灼伤甚至严重烧伤。

- **处理燃油前关闭发动机并让其冷却。**
- **远离热源、火花和明火。**
- **室外加油。**
- **远离您的交通工具。**
- **立即擦去溅出的燃油。**

3. 燃油放空后，拧紧化油器放油螺栓并将燃油开关置于“关”位置。

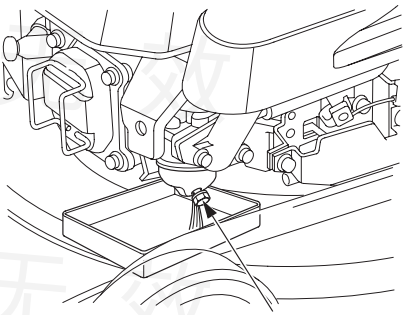

机油

更换机油见第55页。

发动机汽缸

1. 卸下火花塞（见第61页）
2. 将5-10cc的干净机油倒入汽缸内。
3. 拉起动器手柄数次,让汽缸里的机油均布，装回火花塞。
4. 慢慢拉起动器手柄直到感觉有阻力，再轻缓地放回起动器手柄。通过关闭气门不让湿气进入。

印刷无效

折叠手把

1. 卸下集草袋。(如有安装)
2. 拧松或拧下两个手把的止动旋钮。
3. 将手把支撑拉离安装槽，握住飞轮制动杆和离合操纵杆（HRJ216）向前放下。注意不要折压到缆线和空滤器管（适用型）。
4. 装上两个手把止动旋钮，不要拧太紧。

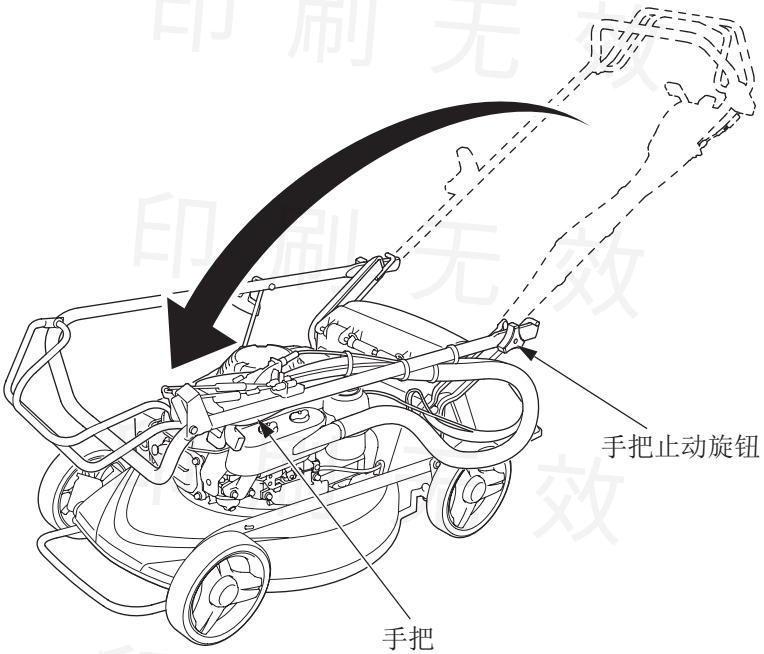

安装手把

握住飞轮制动杆和离合操纵杆（HRJ216），按照折叠相反的步骤将手把升起。注意别折压住缆线和空滤器管（适用型）。

印刷无效

贮存警示

当您贮存草坪机时，如果油箱或化油器里留有汽油，要注意严防汽油蒸汽点燃而造成灾害。选择一个通风良好的贮存场所并远离所有能产生火焰的用具。例如加热炉、热水器、干衣机等，也要避开可产生火花的电动摩托或其它电力设施。

尽可能避开湿度大的场所，因其极易导致生锈和腐蚀。

如果油箱中的汽油没有放完，应关闭燃油开关以降低漏油的可能性。

四轮着地，水平放置草坪机，倾斜会导致燃油泄漏或机油的泄漏。

手把可以折叠，节省空间。（见第50页）

发动机和排气系统冷却后，盖住草坪机防尘。热的发动机与排气系统会将某些可燃物质点燃或熔化。不要用塑料薄膜遮盖草坪机。不透气的遮盖物会凝聚四周的湿气从而加速生锈与腐蚀。

草坪机应放置在未成年人接触不到的地方。

贮存后使用

按本说明书中“操作前的检查”章节内容检查草坪机(见第19页)。

在贮存准备时已将燃油排尽，燃油箱中需添加新鲜汽油。加油前，需确认容器中的汽油是否新鲜，因汽油存放过长会发生氧化或变质，导致发动机难以起动。

在贮存准备工作时，如果汽缸里加过机油，发动机在起动阶段时，会短时间冒烟，这是正常现象。

印刷无效

7. 保养

保养的重要性

良好的保养工作对于安全、经济、运行不出故障来说是非常重要的，也有利于降低空气污染。

⚠ 警 告

为防止意外起动，在进行保养前应先将火花塞帽拔下。

保养不当或没将故障排除就操作草坪机会导致草坪机工作不正常，进而给操作者带来严重伤害甚至死亡的隐患。

遵照本使用说明书中的检查章节和保养日程表中要求的事项来开展保养工作。

为了您更好地爱护您的草坪机，注意以下内容，包含有保养日程表、日常检查流程、用常规手动工具就可进行的简单保养事项。

对于保养难度大的或需要专用工具时则由专业维修人员/技师或服务店来进行。保养日程表适用于正常的工作情况。若草坪机进行异常工作，如超负荷，请咨询经销商。

印刷无效

保养安全事项

下面的是重要安全警示。当然，使用说明书中不可能向您列出所有保养时存在的潜在危险。能否胜任保养工作，只能由您自己决定。

⚠ 警 告

不遵照保养指导和安全警示会导致严重伤害或死亡。

严格按照本使用说明书中的保养步骤和安全警示来操作。

安全警示

- 开始保养或修理前确保发动机已关机。此项举措能消除严重的潜在危害：
  - **发动机排出的一氧化碳有毒。**
    操作前确保通风良好。
  - **高温部件会造成灼伤。**
    发动机和排气系统冷却后才能触碰。
  - **运动部件会造成碰伤。**
    除非有指示，否则禁止起动发动机。
- 开始工作前，请先阅读本使用说明书，确定具备所需的技术能力以及相应的工具。
- 工作区域附近有汽油时要小心，以减少火灾或爆炸的可能性。使用阻燃溶剂清洗零件。沾有油类物质的零部件要远离点燃的香烟、火花、明火等。

切记：授权的服务店对您的草坪机更熟悉些，具有保养和维修草坪机的成套设备。

为确保品质最佳和安全可靠，请使用Honda纯正零部件。

使用质量低劣的替代品会损坏草坪机，且不能得到保修。

印刷无效

保养日程表

项目 \ 定期维护周期（4）月数或运行间隔小时数，以先到者执行		每次使用	第一个月或20小时	每季或50小时	每半年或100小时	每年或200小时	参考页码
机油	油量检查	○					23
	更换		○		○(3)		55
空气滤清器	检查	○(5)					26
	清洁			○(1)			57
	更换	每年					57
飞轮制动片	检查-调整				○(2)		-
火花塞	检查-调整				○		61
	更换					○	61
怠速	检查-调整					○(2)	-
气门间隙	检查-调整					○(2)	-
燃烧室	清洁					○(2)	-
油箱和滤清器	检查	○					-
	清洁					○(2)	-
油管	检查	每2年（必要时更换）（2）					-
刀刃螺栓紧固	检查	○					21
集草袋（适用型）	检查-清洁	○					27
节流（调速）线	检查-调整					○(2)	-
轮子棘爪	润滑脂					○(2)	-

注：

(1) 多尘地区应更频繁地维护。

(2) 这些项目应由服务店来开展，除非您有恰当的工具与熟练的技术，且需参考维修手册。

(3) 高负荷运行或环境温度高时，每25小时换一次机油。

(4) 作商业用途时，记好每次作业记录以确定合适的保养间隔时间。

(5) 检查空滤器管（空滤器管适用型）是否有损坏情况（如裂口、破洞等）。

印刷无效

发动机的保养

换机油

发动机温热时换机油，既快又彻底。

1. 燃油开关置于关闭位置，降低燃油泄漏的可能性(见第12页)。
2. 卸下机油尺，擦净加油口周围的机油。
3. 放置合适的容器以接陈油。将草坪机向右侧倾斜，从加油口处放油，做到排放彻底。

   处置废弃机油和容器时应考虑环境。建议您封好后交与回收中心或回收店。不要扔于垃圾堆，倒在地面上或排进下水道。

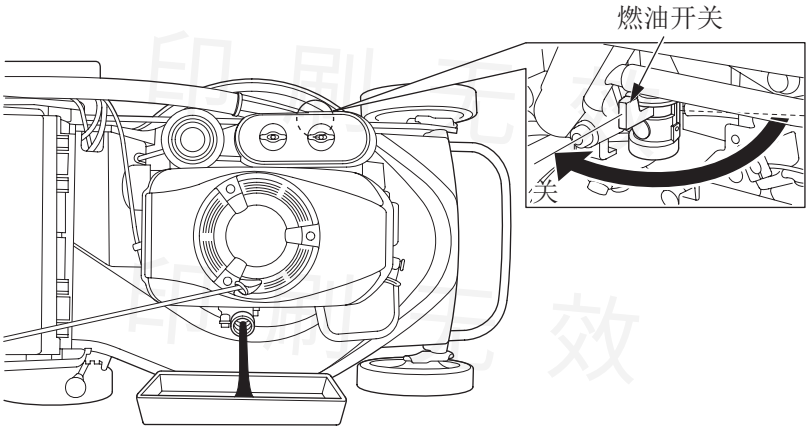

4. 加入推荐机油，不要溢流。测量油量见第56页。

   机油容量：0.65升。

重要事项

使用不洁净的机油会缩短发动机的使用寿命，用2冲程的机油会损坏发动机。

印刷无效

5. 更换机油后，在起动前将发动机置于水平面检查油位：

a. 将机油尺擦干净。

b. 插入而非拧入加油颈部，油位值标示于机油尺上。

c. 如果油位低于下限，则加至上限位置，但不要溢出来。过量的机油会流进空滤器，渗入滤芯。

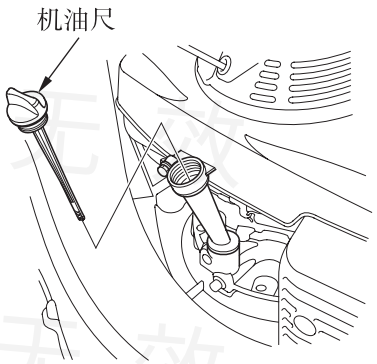

重要事项

机油量过少会损坏发动机。

d. 拧紧机油尺

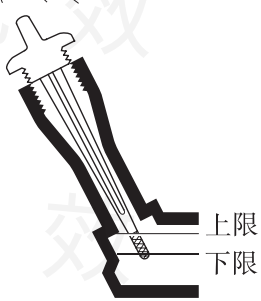

推荐机油

机油是影响性能和使用寿命的重要因素。要使用符合或超过API标准中SE级的4冲程机油。比对盛油容器上的API标签，确定标签所示为SE或以上级别（或等同）。

推荐的机油为Honda专用汽油机机油(SJ 10W-30)。当所在区域的平均温度在显示范围内时，也可使用图中显示的其他粘度。

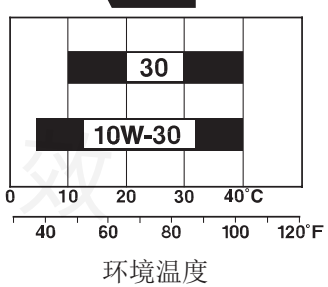

印刷无效

空气滤清器的保养

滤芯过脏会阻碍空气进入化油器，降低发动机性能。在多尘地区使用草坪机时，应较保养日程表中所规定的更频繁地清洁空滤芯。

重要事项

发动机无空滤芯或滤芯已损坏而运行发动机，灰尘会进入发动机，从而加速磨损。此类原因引起的损坏不在保修范围内。

1. 卸下两颗蝶形螺母，取下空滤器盖。
2. 从空滤器座中取下滤芯组件，从纸质滤芯取下泡沫滤芯。
3. 检查滤芯组件有无破洞，裂口，必要时更换。

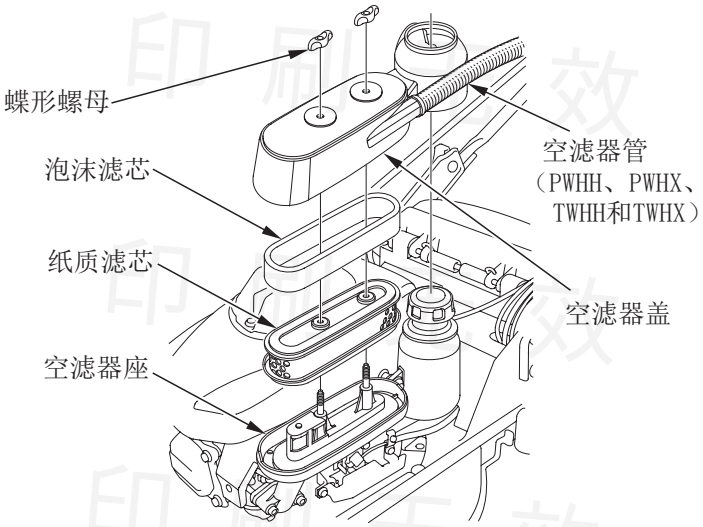

印刷无效

4. 滤芯清洁

泡沫滤芯:

用肥皂温水清洗，漂净并干透，或用不易燃溶剂清洗并让其干透，让滤芯吸浸清洁的机油，然后把多余的机油挤掉，如有过多的机油残留在泡沫上，汽油机在初次起动阶段会冒烟。

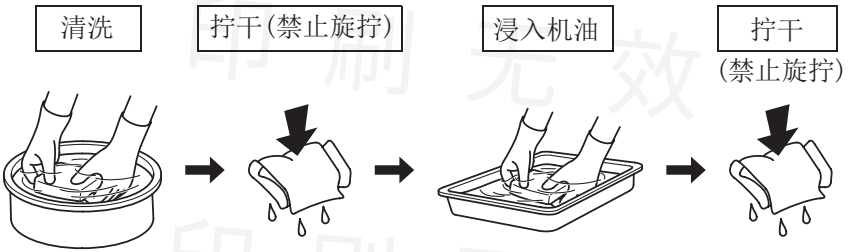

纸质滤芯:

在硬表面上敲击滤芯数次清除多余的污物，或者让压缩空气从内部通过滤清器。不要试着刷掉污物，刷子将使污物进入小孔中。

如果按照上述方法也无法清洁滤芯，请更换新的滤芯。

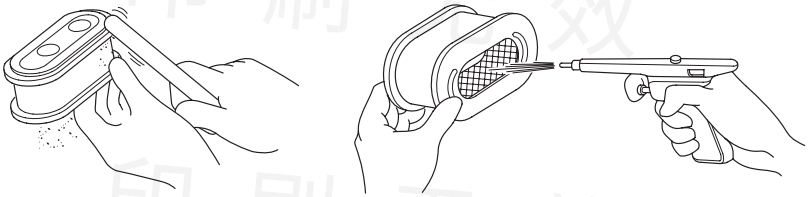

印刷无效

5. 用湿布擦去空气滤清器壳体和盖内的污物。小心不要让污物进入化油器的气管。
6. 重新装回空滤器和空滤器外罩，拧紧外罩上的蝶形螺母。

印刷无效
印刷无效
印刷无效
印刷无效
印刷无效
印刷无效

飞轮制动杆作动情况检查

室外起动发动机，将油门控制杆切至“高速”，松开飞轮制动杆，发动机迅速停止运转。否则，需将草坪机送到经销商处进行检修。

HRJ196:

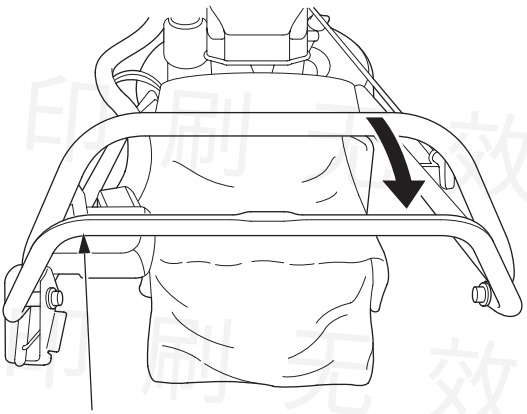

HRJ216:

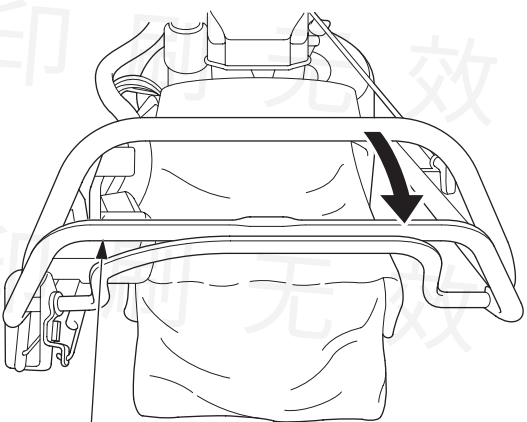

印刷无效

火花塞的保养

推荐的火花塞：BPR5ES(NGK)或W16EPR-U(DENSO)

重要事项

不适当的火花塞会导致发动机损坏。

为了运转良好，火花塞间隙应调整适当，无沉淀物附着。

1.取下火花塞帽，擦去污垢。

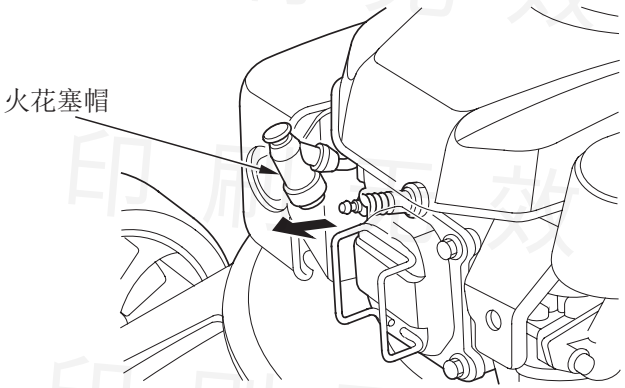

印刷无效

2. 用专用扳手拆下火花塞。

3. 检查火花塞。如果电极已磨损或绝缘体已破裂（碎）则进行更换。再次使用前，要先彻底清洁火花塞。

4. 用塞规测量火花塞间隙。间隙应为0.7-0.8mm。必要时弄弯侧电极以调整间隙。

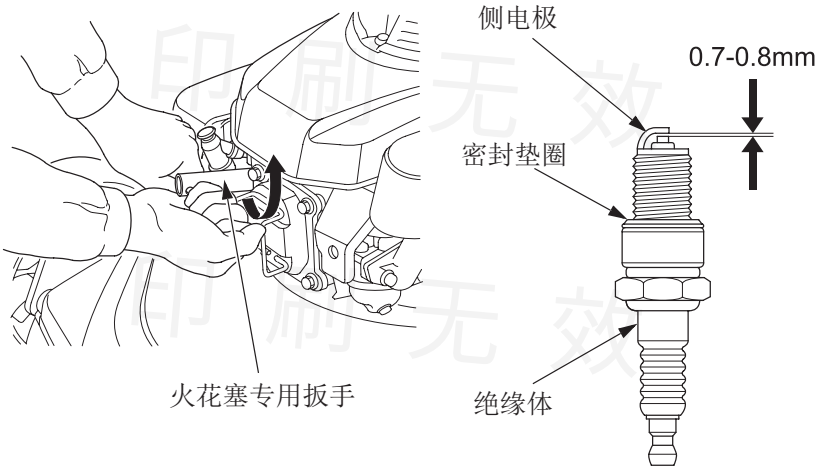

5. 用手小心安装火花塞，避免螺纹错扣。

6. 火花塞装到位后，用火花塞专用扳手拧紧。

重装旧的火花塞时，火花塞到位后再拧1/8到1/4圈。

装新的火花塞时，则需拧1/2圈。

重要事项

- **火花塞未上紧会导致发动机过热，从而损坏发动机。**
- **拧得过紧会损伤火花塞孔的螺纹。**

7. 装回火花塞帽。

印刷无效

高海拔地区的化油器调整工作

在高海拔地区，标准的化油器混合比会过浓，发动机性能会下降，增加油耗。过浓的混合比还会弄污火花塞，从而造成发动机的起动困难。

通过对化油器的调整，高海拔地区草坪机的使用性能可得到改善。如果海拔超过1500米，需要将草坪机送到经销商处进行处理。即便处理后，发动机的功率也会有所下降。海拔每升高300米，功率下降约3.5%。而化油器未做调整会降得更多。

重要事项

为适应高海拔而调整了化油器的草坪机由于混合比过稀，不能用于低海拔地区（低于1500m），否则会导致发动机过热而严重损坏。使用前要到经销商处调回至出厂设定值。

印刷无效

刀刃的拆卸与安装

安装刀刃用扭力扳手。戴上手套护手。为了避免因刀刃不良而引起的刀具不平衡或者切割效果不佳，刀刃应由经销商处的专业人员打磨。请用Honda正规的刀刃进行更换。

拆卸：

1. 关闭燃油开关。
2. 卸下火花塞帽。向右倾斜草坪机，油箱盖一侧朝上。
3. 固定刀盘，将刀盘支承螺栓拆下。拆卸前，先用平口起子穿过刀盘孔，卡在发动机螺栓处，防止刀盘在拆卸过程中转动。

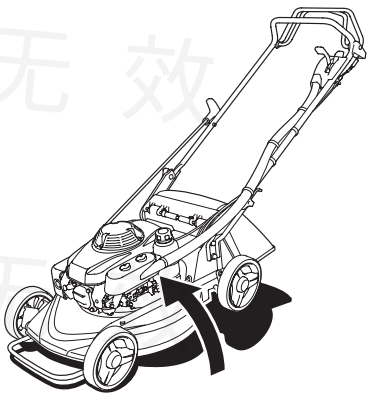

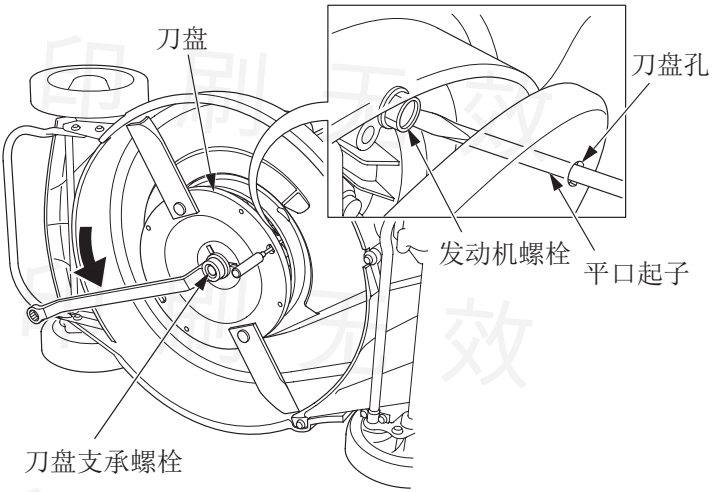

印刷无效

如图所示将刀盘支承螺栓、垫圈、刀刃/刀盘、刀盘支架、半圆键以及止推垫圈拆下。

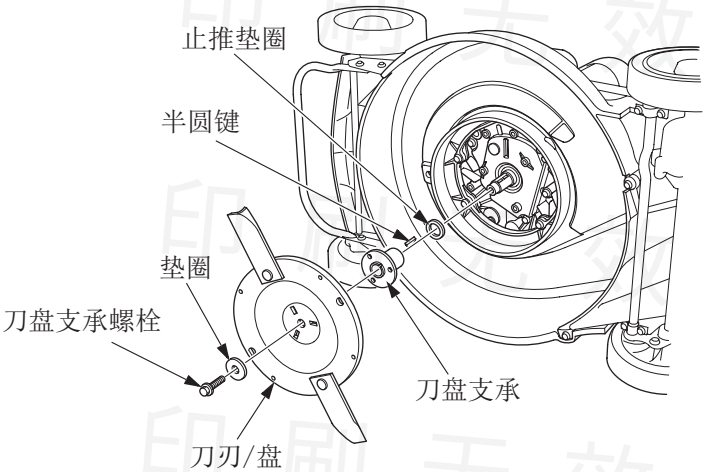

4. 从刀盘上拆下刀刃螺栓、刀刃、弹簧垫圈、刀刃垫圈、自锁螺母。

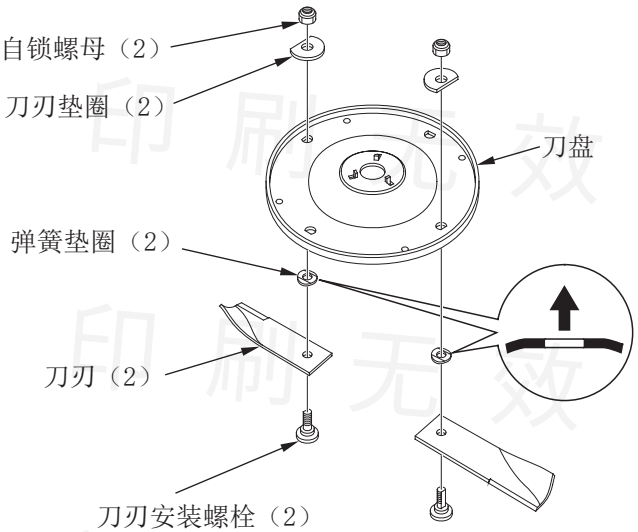

印刷无效

安装

1. 清洁刀刃、刀盘以及刀头罩里面的尘土和草屑。
2. 如下图所示，用刀刃安装螺栓将刀刃、弹簧垫圈、刀刃垫圈和自锁螺母安装到刀盘上。

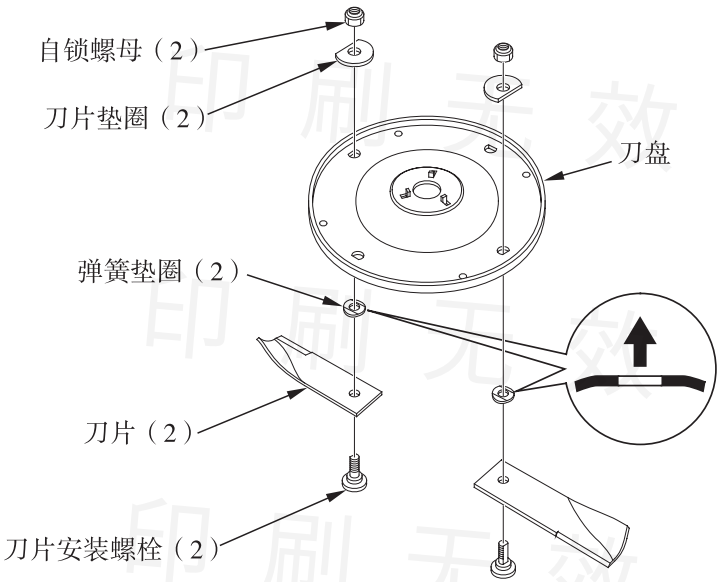

3. 用扭力扳手紧固自锁螺母，防止刀盘在紧固过程中转动。紧固到规定力矩。

   刀刃安装螺栓专门用于草坪机，若需更换，则只能使用Honda纯正零件，否则，刀刃有可能脱出草坪机，造成严重的人员伤害。

   自锁螺母紧固力矩：34.3N·m(3.5kgf·m)

印刷无效

4. 安装止推垫圈、半圆键、刀刃支承、刀刃\刀盘、垫圈以及刀盘支承螺栓。

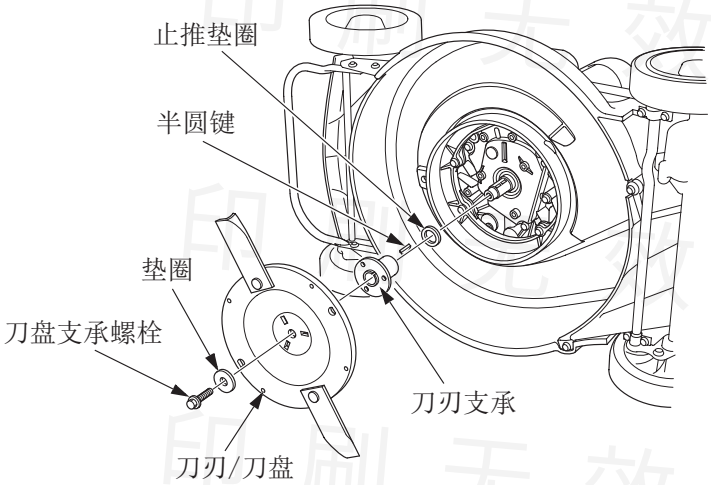

5. 稳住刀盘，安装刀盘支撑螺栓。

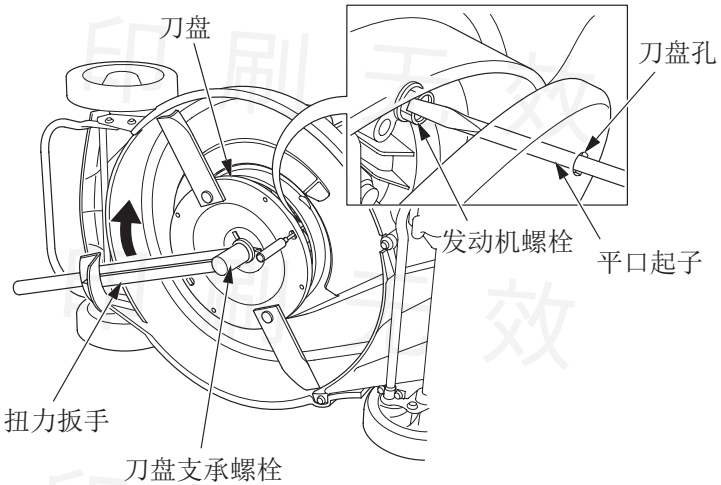

印刷无效

用扭力扳手紧固刀盘支承螺栓。紧固时，用起子作用在发动机螺栓处，防止刀盘转动。紧固到规定力矩值。

刀盘支承螺栓紧固力矩：53.9N・m(5.5kgf・m)

6. 安装好刀刃/刀盘后，检查有无干涉现象。如果发生干涉现象，请联系授权的服务店进行处理。

⚠ 警 告

弯曲变形的刀刃可能会造成严重的人员伤害。

如果没有扭力扳手，请到服务店处对刀刃紧固螺栓和刀盘支撑螺栓进行紧固，否则不能使用草坪机。刀刃紧固螺栓和刀盘支承螺栓拧得过紧会造成螺栓断裂，拧得过松会松动脱落，在操作草坪机时，刀刃可能从草坪机中飞出。两种情况均有可能使草坪机在运行时刀刃飞出。

印刷无效

集草袋的清洗和更换（PWHH和TWHH）

印刷无效

清洗

用水管冲洗，彻底干透后方可使用。未干的集草袋会很快被堵塞。

更换

用Honda生产的纯正集草袋或者同等品更换已磨损或已损坏的集草袋。

拆卸

将集草袋边上的塑料棱边打开，从支架上卸下。

安装

在支架上装上新的袋子，扣夹住塑料棱边，如下图所示。

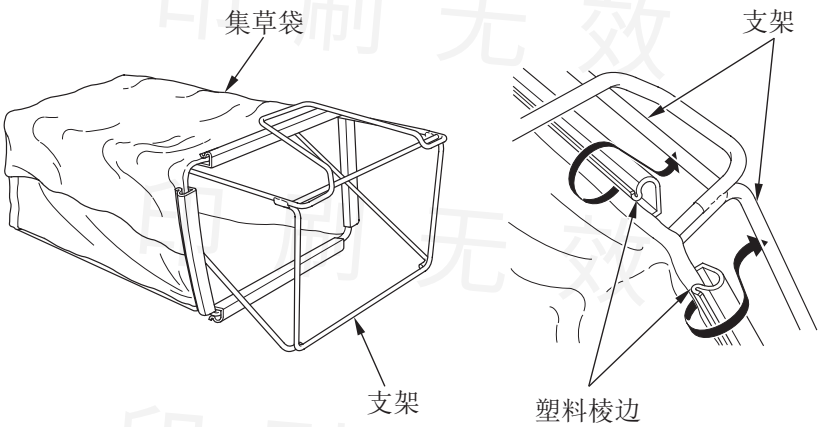

8. 故障一览表

发动机故障

不能起动

可能原因	对策
燃油开关未开	打开燃油开关（P.30）
油门控制杆档位不对。	除非暖机状态，否则油门控制杆切至阻风门处（P.31）
油用尽了。	重新加油（P.24）
坏油；贮存时处置不当或未排尽油；或加了劣质油。	泄尽油箱和化油器里的油（P.49） 重新加新的油（P.24）
火花塞失效，太脏或间隙不当。 火花塞被油弄湿（溢进发动机）	清洗、调整或更换火花塞（P.61） 弄干并重新安装火花塞，起动发动机，将油门控制杆切至“高速”档
燃油滤清器堵塞，化油器故障，点火线圈故障，气门粘滞等。	将草坪机带至经销商处进行修理或参考维修手册

马力不足

可能原因	对策
未置于“高速”档。	切至“高速”档（P.31）
草太高。	升高切割高度（P.29）， 将切幅调调窄（P.41），或增加割草次数
刀头罩内堵塞。	清洁刀头罩（P.46）
滤芯堵塞。	清洁或更换滤芯。（P.57 ）
坏油；贮存时处置不当或未放尽油；加了劣质油	放尽油箱和化油器里的油（P.49） 重加新油（P.24）
燃油滤清器堵塞，化油器故障，点火线圈故障，气门粘滞等。	将草坪机带至经销商处进行修理 或参考维修手册

印刷无效

出现振动症状

振动过大

可能原因	对策
刀头罩被草或石子堵住。	清洗刀头罩（P.46）
刀刃松动、弯曲、破损或刀刃锋利程度不均。	拧紧刀刃固定螺栓；更换已损刀刃（P.64）
机械性损坏，如曲轴弯曲。	将草坪机带至经销商处进行修理或参考维修手册。

切割与袋装故障

切割质量、切割/袋装性能差

可能原因	对策
发动机转速太低，切割质量不高。	将油门控制杆切至“高速”档（P.31）
草坪机速度太快，不符合草皮情况	松开离合操纵杆(HRJ216)并推到位
设置不当。	纠正切割高度(P.29,41)
集草袋太满或阻塞。	清空集草袋，若堵塞则需清洗（P.69）
刀头罩堵塞。	清洗刀头罩(P.46)
刀刃已钝、已磨损或已损坏。	必要时磨快刀刃或更换刀刃(P.64)
刀刃安装不当。	将草坪机带至经销商处进行修理或参考维修手册

印刷无效

9. 主要性能参数

草坪机型号

型号	HRJ196	HRJ216K3
代码	MADC	MACC
驱动方式	手推式	自走式

尺寸、重量、容量

型号		HRJ196			HRJ216K3		
派生机型		PDHH	PWHH	PWHX	TDHH	TWHH	TWHX
总长		1,560mm			1,740mm		
总宽		505mm			570mm		
总高		1,025mm （切割高度为27mm时）			1,015mm （切割高度为28mm时）		
净重		38kg	41kg	39kg	46kg	49kg	46kg
轴距		565mm			625mm		
轮距	前轮	440mm			470mm		
	后轮	458mm			500mm		
割草宽度		470mm			530mm		
集草袋容量		–	60L	–	–	70L	–
割草标定高度 （11个档可调）		16-75mm			16-76mm		
油箱容量		1.5L			1.5L		

印刷无效

发动机性能参数

型号	HRJ196	HRJ216K3
发动机型号	GXV160H2	
发动机型式	4冲程，气门顶置式强制空气冷却	
排量	163 ml	
缸径×行程	φ68.0×45.0mm	
汽油机标定功率及相应转速	2.0/3000 kW/(r/min)	
汽油机最大扭矩及相应转速	7.5/2500 N·m/(r/min)	
点火系统	晶体管磁体点火	
燃油	89号及以上无铅汽油	
机油	SAE 10W-30,API SE以上	
机油容量	0.65L	
火花塞型号	BPR5ES（NGK）/W16EPR-U（DENSO）	
火花塞间隙	0.7-0.8mm	
刀具额定空载最高转速	3200 r/min	3100 r/min
最低空载稳定转速(怠速)	≤1700 r/min	
气门间隙（冷态）	进气：0.15±0.02 mm 排气：0.20±0.02 mm	

注：最终安装上的发动机其实际输出功率取决于许多因素，包括实际运用中发动机的操作速度、环境条件、维护情况以及其它变数。

印刷无效

传动链（HRJ216）

传动方式（从发动机到变速箱）			轴驱动
离合器	样式		棘爪式
	操纵方式		人工操纵
传动系	样式		齿轮传动
	操纵方式		远程控制
	换挡数		3档
	润滑系统		飞溅式
	润滑油		SAE#90齿轮油
	润滑油量		0.2L
	行走速度	1档	0.8 m/s
		2档	1.1 m/s
		3档	1.4 m/s

噪音(GB26509-2011 附录-F)

型号	HRJ196			HRJ216K3		
派生机型	PDHH	PWHH	PWHX	TDHH	TWHH	TWHX
声功率噪声值dB(A)	≤98			≤102		
操作位置声压级噪声值dB(A)	≤98			≤102		

振动(GB26509-2011 附录-E)

型号	HRJ196			HRJ216K3		
派生机型	PDHH	PWHH	PWHX	TDHH	TWHH	TWHX
手把振动值(m/s^2)	≤8.3					

注： 机型不同，参数可能不同，不另行通知。

印刷无效

开箱装配

拆下起保护作用的厚硬纸板，包括手把。

集草袋装配

参考第69页。

安装手把

1. 在刀头罩上将安装手把部位的止动旋钮拆下。
2. 将手把的下端与刀头罩上的手把安装处充分对位，使手把能抬起到正常的位置。
3. 将垫圈和止动旋钮预装。
4. 升起手把入位。
5. 将止动旋钮拧紧。
6. 用带盘螺母和锁紧螺母将绳套牢固安装于手把上。
7. 拆下线缆上的线箍。
8. 将空滤器管安装在空滤器罩和油门控制杆上（PWHH、PWHX、TWHH、TWHX)。

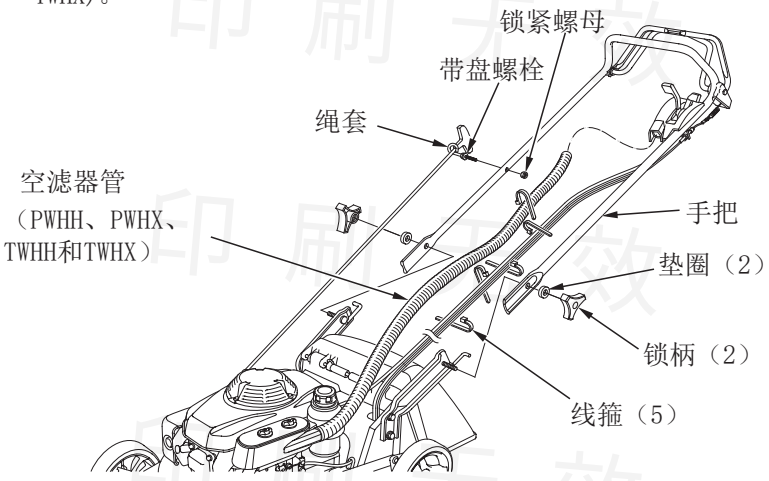

印刷无效

9. 用线箍将缆线与空滤器管绑牢固， 如下图所示（PWHH，TWHH和TWHX）。

用线箍将缆线绑牢固，如下图所示（PDHH和TDHH）。

HRJ196：
PWHH

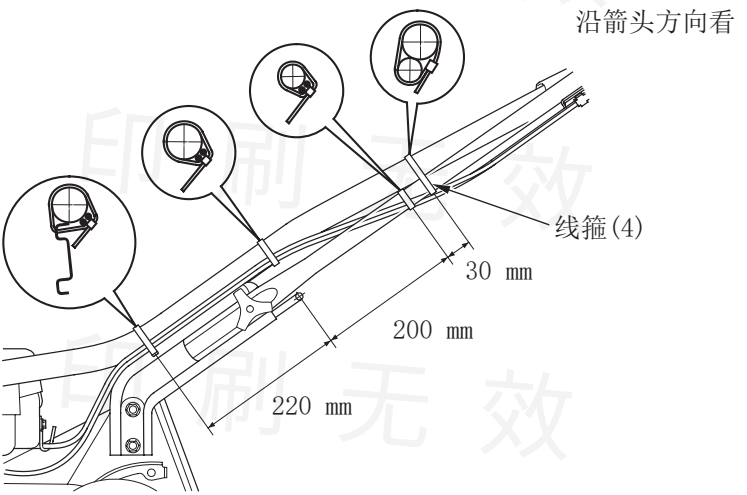

HRJ196：
PDHH

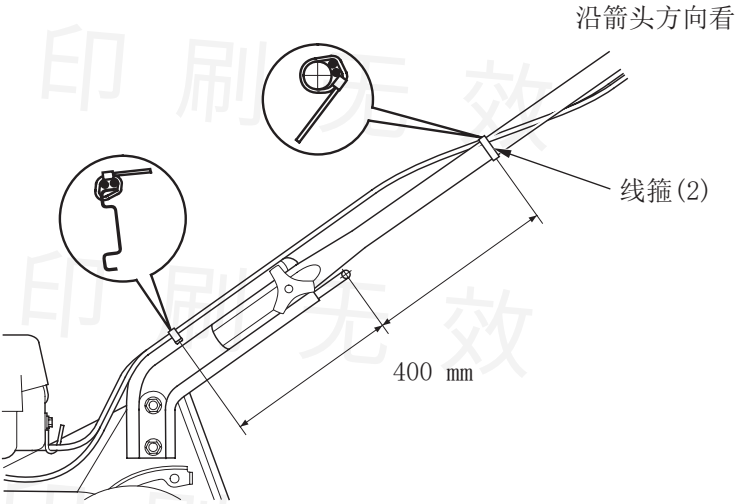

印刷无效

HRJ216：
TWHH与TWHX

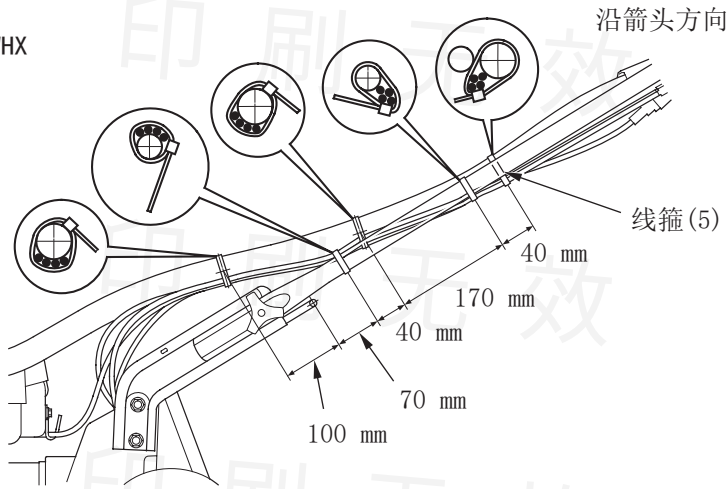

HRJ216：
TDHH

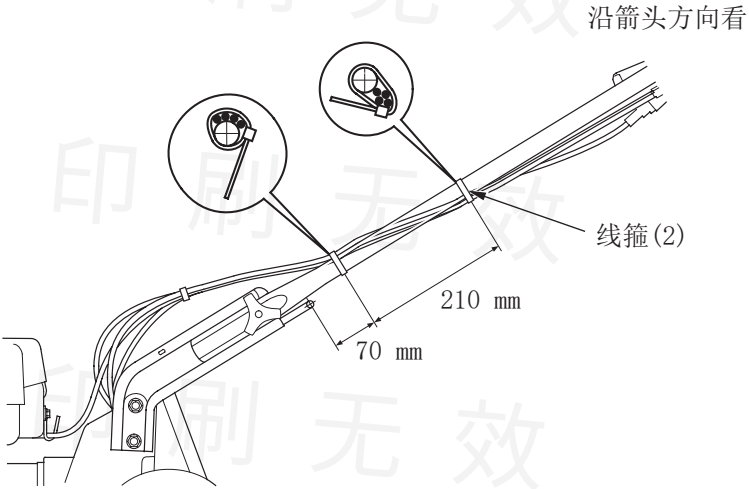

印刷无效

11. 索引

A

安全指南 …… 4
安全切割实践 …… 39

B

保险杠 …… 17
保养 …… 52
保养的重要性 …… 52
保养安全事项 …… 53
保养日程表 …… 54

C

操控装置 …… 12
操控装置种类说明 …… 12
操作前检查 …… 19
操作 …… 30

D

刀刃 …… 20
刀头罩 …… 46
刀刃的拆卸与安装 …… 64

F

飞轮制动杆 …… 13, 33
放空油箱和化油器 …… 49
发动机的保养 …… 55
飞轮制动杆作动情况检查 …… 60

G

割草，你准备好了吗？ …… 19
关机 …… 36
高海拔地区的化油器调整工作 …… 63
故障一览表 …… 70

H

换挡手柄(HRJ216) …… 16, 35
换机油 …… 55
火花塞的保养 …… 61

J

警示标签位置 …… 7
检查草坪 …… 19
检查草坪机 …… 20
机油量 …… 23
集草袋(PWHH和TWHH类型) …… 27
紧急关机 …… 36

印刷无效

集草袋的清洗和更换(PWHH和TWHH类型)…… 69
K
空气滤清器…… 26
空气滤清器的保养…… 57
L
零部件识别…… 8
离合操纵杆(HRJ216)…… 14, 34
Q
切割高度调节手柄…… 15
起动发动机…… 30
切割高度…… 29
切割警示…… 30
切割时操控装置的使用…… 33
切割提示…… 41
清洁 …… 45
R
燃油开关…… 12
燃油量…… 24
燃油 …… 48
S
水管接头…… 18
索引 …… 78
T
推荐燃油…… 25
推荐机油…… 56
Y
油门控制杆…… 12, 33
运输/贮存 …… 44
Z
正常关机…… 37
装载前…… 44
装载与卸货…… 44
贮存准备…… 45
贮存后使用…… 51
贮存注意事项…… 51
折叠手把…… 50
主要性能参数…… 72
装配指南…… 75

印刷无效