前言

感谢您购买Honda汽油机。本使用说明书（以下简称本手册）内容包括如何操控信息，**使用产品前请详细阅读本手册**。如果仍出现问题或对汽油机有任何疑问，请咨询授权的本田动力（中国）有限公司服务店（以下简称服务店）。

本田技研工业株式会社保留随时更改的权力，恕无义务另行通知。未经事先书面许可，不得翻印本手册的任何部分。

本手册应视为汽油机永久的一部分，如另售应与汽油机随附在一起。

关于汽油机起动、关闭、操作、调节或任何特殊保养指示的其它附加信息，请查看汽油机起动设备提供的指示。

我们建议您阅读保修手册，以便完全理解其覆盖范围和用户责任。

安全启示

您和其他人的安全是非常重要的。我们已在此手册中和汽油机上提示重要安全讯息。请仔细阅读这些讯息。

安全讯息提醒您一些可能伤害您或其他人的潜在危险。各安全讯息前面有一个安全警示符号⚠和**危险**、**警告**或**注意**三个词中的一个。

这些信号词表示：

⚠ 危 险 **若不遵守这些指示，将会导致死亡或严重受伤。**

⚠ 警 告 **若不遵守这些指示，可能导致死亡或严重受伤。**

⚠ 注 意 **若不遵守这些指示，可能导致受伤。**

各讯息将告诉您什么是危险、将发生什么以及您可以做些什么来避免或减轻伤害。

安全防范信息

您将看到其它重要讯息，前面带有**重要事项**一词：

重要事项 **不遵守这些指示，可能损坏汽油机或其它财产。**

这些讯息的目的是提供帮助以免对汽油机、其它财产或环境造成损害。

© 2026 Honda Motor Co.,Ltd.- All Rights Reserved

GX630・GX690

4XZCK606

00X4X-ZCK-6060

HONDA

通 用 汽 油 机
GX630・GX690
使 用 说 明 书

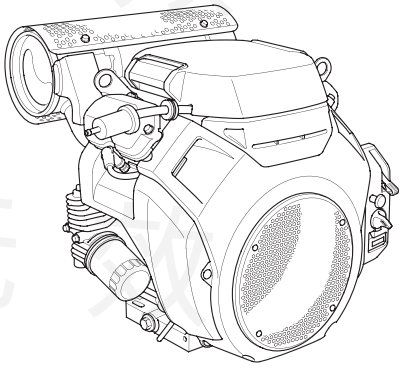

机型不同，图例有所不同，以实物为准

目录

前言 …… 1
安全启示 …… 1
安全事项 …… 2
警示标签位置 …… 2
零部件及操控装置位置 …… 2
特性 …… 3
操作前检查 …… 3
操作 …… 4
操作警示 …… 4
起动汽油机 …… 4
停止汽油机 …… 5
设置汽油机速度 …… 5
保养 …… 6
保养的重要性 …… 6
保养安全事项 …… 6
安全预警 …… 6
保养日程表 …… 6
加燃油 …… 7
机油 …… 7
空气滤清器 …… 9
火花塞 …… 10
火花消除器(适用型) …… 11
提示与建议 …… 11
储存 …… 11
搬运 …… 12
处理异常问题 …… 13
更换保险丝 …… 13
技术信息 …… 14
序列号位置 …… 14
起动电机蓄电池的连接 14
远程控制装置连接 …… 15
高海拔地区的化油器调整 …… 15
主要性能参数 …… 16
电路图 …… 17

本田动力（中国）有限公司

印刷无效

安全事项

- 理解所有控制装置的操作并学习在紧急情况下如何快速停止汽油机。操作设备前确保操作员接收足够的指示。
- 禁止儿童操作汽油机。让儿童和宠物远离操作区域。
- 汽油机废气包括有毒的一氧化碳。保证通风良好，禁止在密封的室内运行汽油机。
- 汽油机和废气在运行时变得很烫。请勿用手直接放于排气口及附近部件上，以免烫伤。操作时，使汽油机远离建筑物和其它设备至少1米。远离易燃材料，并且在汽油机运行时禁止在汽油机上放置任何物品。
- 此汽油机设计用于通用机械。禁止用于其它用途，例如汽车或摩托车。

警示标签位置

警示标签提醒您可能造成严重人身伤害的潜在危险。请仔细阅读。

一旦标签脱落或难以辨认，请与服务店联系进行更换。

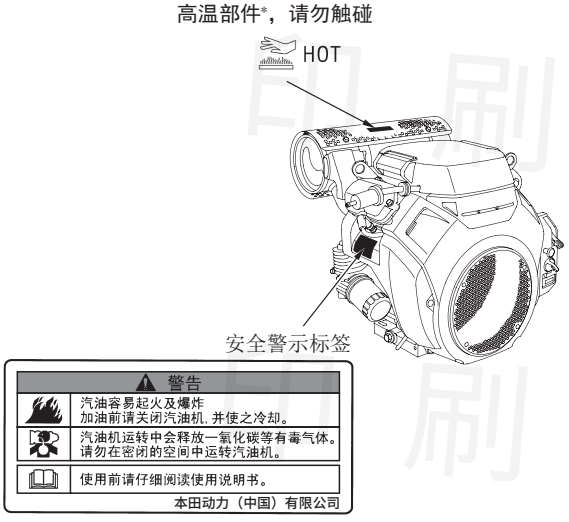

（部分机型贴附位置不同，以实物为准。）

*：图中所示消音器为本田专用消音器，需用户另行购买。

零部件及操控装置位置

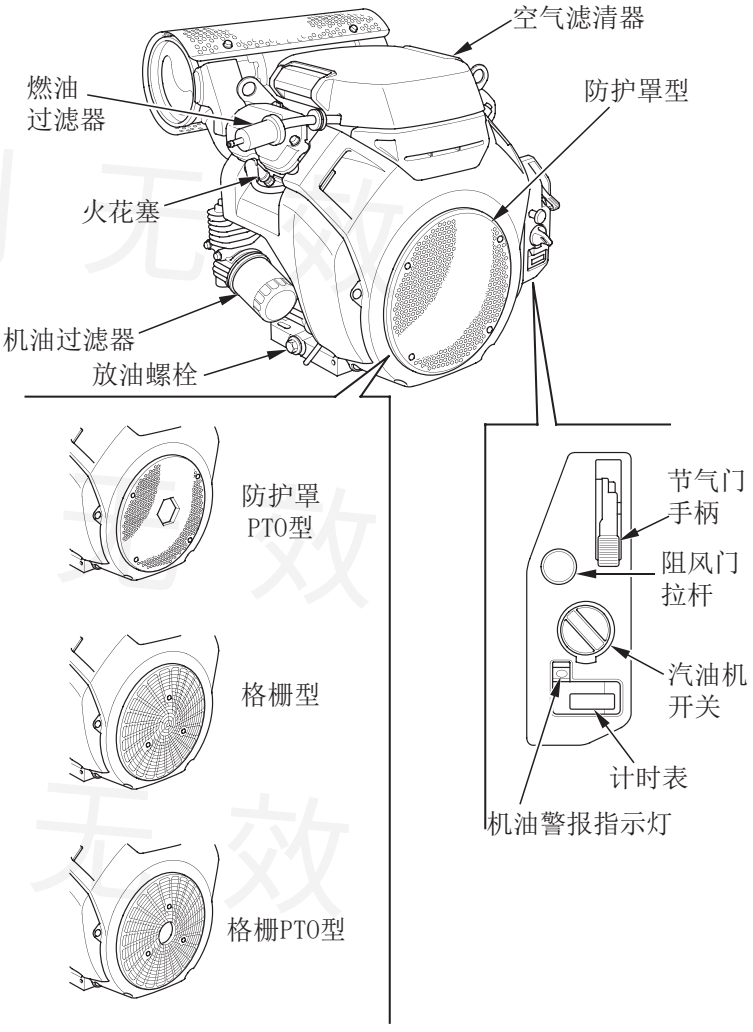

印刷无效

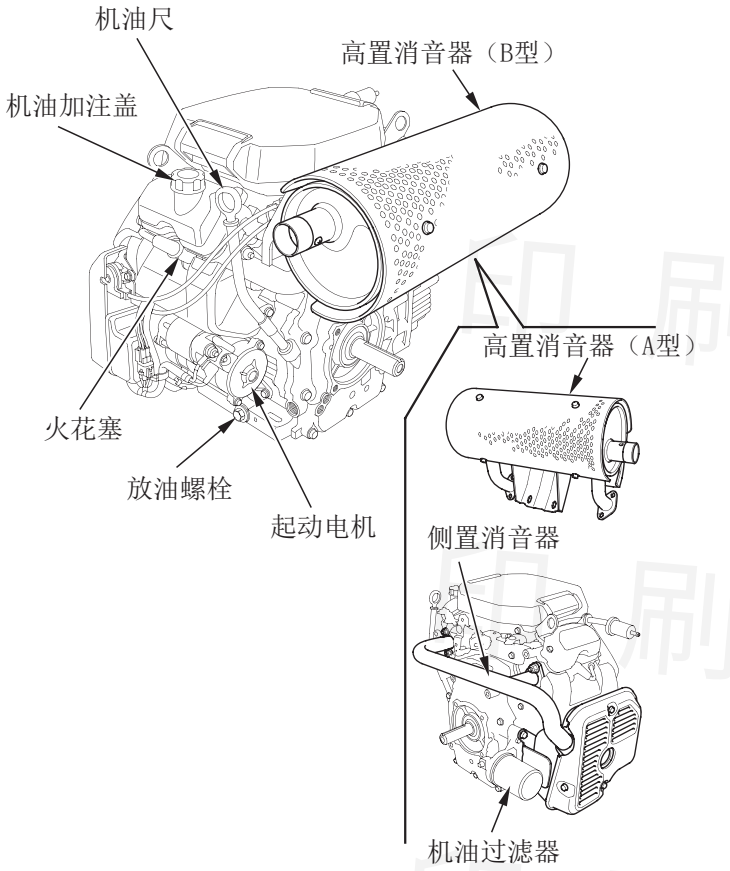

特性

机油报警系统（适用型）

机油报警系统能防止因曲轴箱内机油油位过低而造成的损害。当曲轴箱里的机油油位低于安全油位限时，机油报警系统会使汽油机自动停止（汽油机开关仍处于“ON（开）”）。

如果汽油机停止运行不能重新起动，则要在排除其它问题前先检查机油油位（见第7页）。

计时表(适用型)

起动汽油机后，计时表能记录汽油机的累计使用时间。只将汽油机开关置于ON（开）而不运行汽油机，则不会算入累计使用时间。

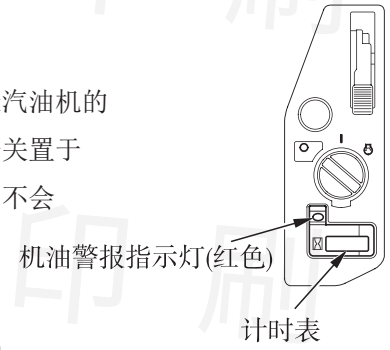

燃油切断电磁阀(适用型)

当汽油机开关置于ON(开)或START(起动)，装配有燃油切断电磁阀的汽油机使燃油流向化油器主喷嘴；当汽油机开关置于OFF(关)时，则停止燃油流入主喷嘴。

必须将汽油机与蓄电池相连接才能给燃油切断电磁阀供电，从而运行汽油机。如未连接蓄电池，则停止将燃油输送到化油器主喷嘴。

操作前检查

汽油机可以运行了吗？

为了您的安全以及为了使您的设备更耐用，在操作汽油机前需要花一些时间来检查汽油机的情况。操作前，确保解决所发现的故障或者您可以让服务店的专业人员来解决。

⚠ 警 告

不恰当的保养或没有解决故障就操作汽油机可能会造成严重人员伤害甚至死亡。

每次操作前必须作操作前检查，排除各种故障。

进行操作前检查工作前，确保水平放置汽油机，且汽油机开关处于“OFF（关）”。

每次起动前先检查以下几点：

检查汽油机的常规情况

1. 检查汽油机的四周和底部是否有漏油的现象。
2. 清除多余的污垢或杂物，特别是消音器四周。
3. 检查是否有损坏的迹象。
4. 检查防护外壳（罩）是否安装到位，所有的螺母、螺栓，螺钉是否拧紧。

检查汽油机

1. 检查燃油油位。操作前加满油可以避免或减少因需要加油而中断运行的发生。
2. 检查汽油机机油油位（见第7页）。运行时，油位过低会损坏汽油机。
   当机油低于安全油位时，机油报警器（适用型）使汽油机停止运转。为避免意外熄火引起的不便，每次起动汽油机前先检查机油油位。
3. 检查空滤芯（见第9页）。空滤芯过脏会限制空气进入化油器，降低汽油机工作性能。
4. 检查搭载本汽油机的设备。
   起动汽油机之前，应阅读搭载本汽油机的设备所提供的使用说明书，以了解操作预警内容以及应该遵循的操作步骤。

印刷无效

操作

操作警示

第一次使用汽油机前，请阅读**安全事项**章节内容（见第2页）和**操作前检查**章节内容（见第3页）。

为了产品性能得以充分的发挥，建议新产品在使用前请磨合15分钟。

为了您的安全，请勿在密闭的区域使用汽油机，如车库。汽油机所排出的气体中含有有毒的一氧化碳，在密闭的区域，一氧化碳能快速聚集起来，使人生病甚至死亡。

⚠ 警 告

废气中的一氧化碳有毒气体能在密闭的区域内聚集到危险浓度。吸入一氧化碳能使人神智不清甚至死亡。禁止在封闭的区域内运行汽油机，包含有人在现场的半通风区域。

阅读配载本汽油机的设备所提供的关于汽油机的起动、停机或操作方面的安全警示内容。

请勿在坡度大于20°时使用汽油机。

起动汽油机

1. 如果燃油箱配备燃油开关，则确保起动汽油机前将燃油开关置于OPEN（开）或ON（开）处。
2. 起动冷机时，将阻风门拉杆移至CLOSED（关）处。

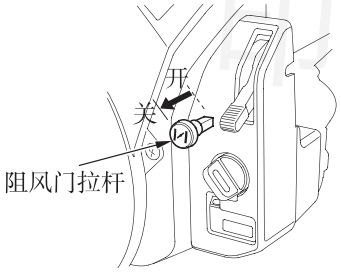

起动热机时，则将阻风门拉杆移至OPEN（开）处。

有一些汽油机并不是如图所示将阻风门拉杆安装在汽油机上，而是运用远程操控的阻风门拉杆。因此应具体查阅设备制造商提供的使用说明书。

3. 将节气门手柄从MIN(慢)处向MAX（快）处移动大约三分之一位置。

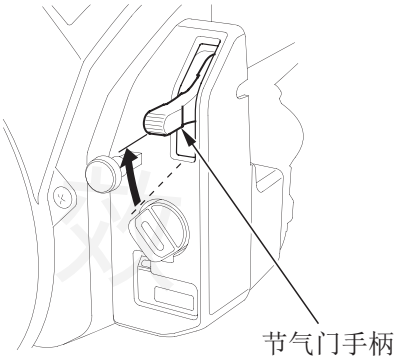

有一些汽油机并没有如图所示将节气门手柄安装在汽油机上，而是运用远程控制装置操控。因此应具体查阅设备制造商提供的使用说明书。

4. 将汽油机开关转至ON(开)位置。

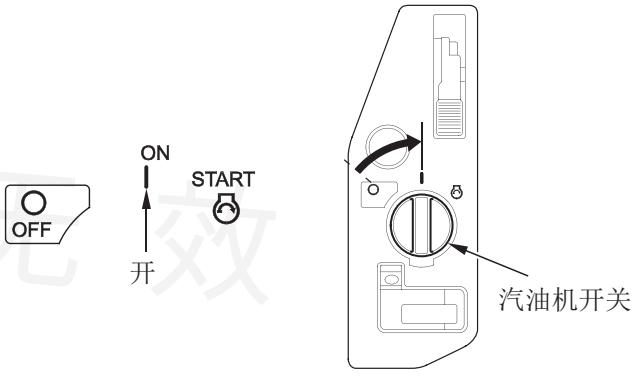

5. 操作起动电机

起动电机:

将开关转至START（起动）位置并保持住，直至汽油机起动。

如果汽油机起动超过5秒仍没起动成功，放开开关旋钮等10秒后再重新操作。

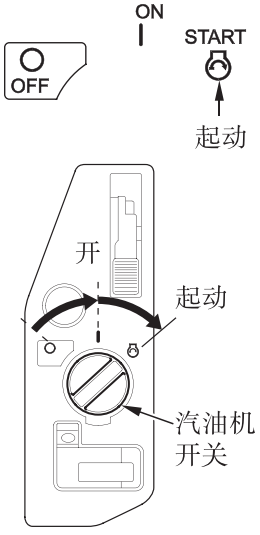

重要事项

若每次使用起动电机都超过5秒，将使起动电机过热而造成损坏。

汽油机起动后，放开开关旋钮，使其回位在ON（开）位置。

印 刷 无 效

6. 汽油机预热2-3分钟。

7. 如果起动汽油机时，阻风门拉杆位于CLOSED（关）位置，在汽油机变热后应逐渐将拉杆移至OPEN（开）位置。

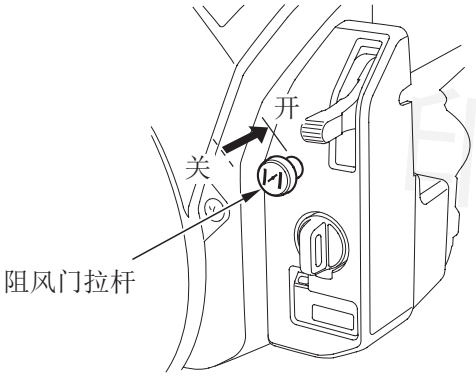

停止汽油机

在紧急情况下停机，应把汽油机开关旋至OFF（关）的位置。通常情况下，请采用以下步骤。具体查阅设备制造商提供的使用说明书。

1. 将节气门手柄移置MIN（慢）的位置。

   有一些汽油机并没有如图所示将节气门手柄安装在汽油机上，而是运用远程控制装置操控。

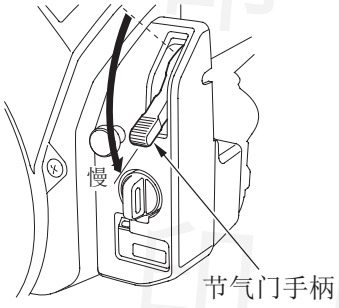

2. 将汽油机开关旋至OFF（关）的位置。

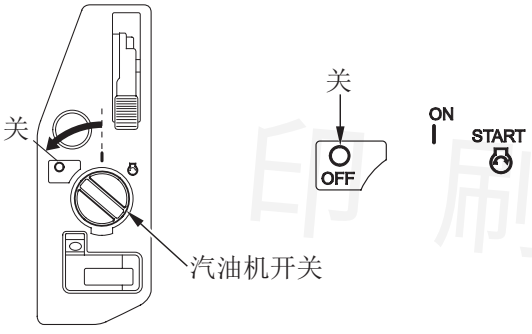

3. 如果燃油箱配备有燃油开关，则将燃油开关置于CLOSED或OFF（关）处。

设置汽油机速度

将节气门手柄置于所期望的汽油机速度位置。

有一些汽油机并没有如图所示将节气门手柄安装在汽油机上，而是运用远程控制装置操控。具体查阅设备制造商提供的使用说明书。

推荐的汽油机速度，请参阅搭载本汽油机设备所提供的使用说明书。

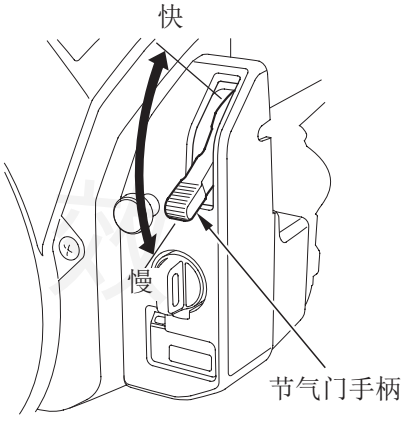

印刷无效

保养

保养的重要性

良好的保养对于安全、经济和正常使用是非常重要的。同时还能降低污染。

⚠ 警 告

不恰当的保养或操作前没有排除已出现的故障，可能产生更严重的故障从而使人员严重受伤或者死亡。
严格按照本使用说明书中的检查、保养事项和保养日程要求来进行。

为帮助您恰当地维护汽油机，下面几页内容包括保养日程表，定期检查程序以及使用基本手用工具进行简单保养维护。其他保养工作较为困难或需要专业工具，因此最好由服务店的技术人员或其他专业人员进行维护。

保养日程表应用于汽油机正常工作状态。如果您在较为恶劣的条件下操作汽油机（例如持续高负荷或高温运行，或在异常潮湿或多尘环境的条件下），向服务店人员咨询根据您个人需要和使用的保养建议。

请使用纯正Honda通机零部件。使用质量低劣的替代品会损坏汽油机，且不能得到保修。

保养安全事项

以下是一些非常重要的安全预警。我们并不能将所有可能会在维护过程中出现的危险一一列出以警示您。是否能胜任维修工作，只能由您自己决定。

⚠ 警 告

不遵守保养说明和警示的要求，可能导致人员严重受伤甚至死亡。
严格遵守本使用说明书中的步骤和安全提示。

安全预警

- 在进行任何保养或修理前，确保关停汽油机。这能减少一些潜在的安全隐患：
  - —汽油机废气中的一氧化碳导致中毒。
    操作场所需通风良好。
  - —高温部件导致的烫伤。
    需等汽油机和排气系统冷却后才能接触。
  - —运动部件造成的伤害。
    除非另有说明，禁止运行汽油机。
- 操作前阅读说明书，确保您具备好工具并具有必需的技能。
- 汽油机工作附近有汽油时要格外小心，以减少火灾或爆炸的可能性。用阻燃溶剂清洗零部件，不能用汽油清洗。所有燃油相关的零部件必须远离烟头、火花和明火。

切记：服务店对您的汽油机更为熟悉，具有保养和维修汽油机的成套设备。

为确保品质最佳和安全可靠，只能使用Honda新的、纯正零部件用于修理或更换。

保养日程表

定期保养周期(3) 按照运行间隔小时数，以先到者执行 / 项目		每次使用	第一个月或20小时	每6个月或100小时	每年或300小时	每两年或500小时	参见页码
机油	油位检查	○					7
	更换		○	○			8
机油过滤器	更换	每200小时					8
空气滤清器	检查	○					9
	清洁			○(1)			9
	更换					○*	
火花塞	检查-调整			○			10
	更换				○		
火花消除器(适用机型)	清洁			○			11
怠速	检查-调整				○(2)		**
气门间隙	检查-调整				○(2)		**
燃烧室	清洁	每1000小时(2)					**
燃油过滤器	更换				○(2)		**
燃油管	检查	每2年(必要时，更换)(2)					**

* 只更换纸质滤芯。
** 参考维修手册。
（1）如在多尘地区使用，要加勤保养。
（2）这些项目应该由服务店来保养，除非用户有适当的工具以及机修能力。步骤参照本田维修手册。
（3）用于商业用途时，请记录好运行小时数，以确定适当的保养周期。

未遵循本保养日程表而导致的损坏不在保修范围内。

印 刷 无 效

加燃油

推荐燃油

本机推荐使用89号及以上汽油。

应在通风良好处熄火加油。如果汽油机才运转完，则要等汽油机先冷却。禁止在可能接触到火焰或火花的场所加注燃油。

您也可以使用乙醇含量不超过10%或者甲醇含量不超过5%的无铅汽油。而甲醇必须含有助溶剂和阻蚀剂。如果乙醇和甲醇的含量超过以上比例可能会造成起动和/或运行故障。同时还可能对燃油系统的金属、橡胶和塑料部件的损坏。因燃油中乙醇和甲醇含量超量而引起的汽油机损坏或运转故障不在保修范围之内。

⚠ 警 告

汽油易燃易爆，加注燃油时可能会被灼伤甚至严重烧伤。

- **停机并远离明火、火花和热源。**
- **只能室外加油。**
- **立即擦去溅出的燃油。**

重要事项

汽油会对油漆和塑料件造成损伤。加油时要小心，不要使汽油外溅。汽油外溅而造成的损坏不在保修范围之内。

禁止使用陈油或被污染的油以及混合油。避免灰尘和水进入燃油箱。

将汽油机关停置于平地上，拧开油箱盖检查油位。若油位过低则加油。

加油时，请参考搭载本汽油机的设备所提供的使用说明书。

起动汽油机前在通风良好的地方加注燃油。如果汽油机刚刚运行过，则先待其冷却。加油时要小心，以免燃油外溅。有时因操作条件不同应使油位低于上限。加油后，将燃油箱盖拧牢。

将汽油远离工作灯、烤炉、电器、动力设备等能产生明火、火花或高温的物体。

溅出的燃油不仅有火灾的隐患，还会污染环境，请立即擦净溅出的汽油。

机油

机油是影响性能和使用寿命的重要因素。要使用4冲程车用润滑油。

推荐机油

要使用符合或超过API标准中SE级的4冲程机油。比对盛油容器上的API标签，确定标签所示为SE或以上级别（或等同）。

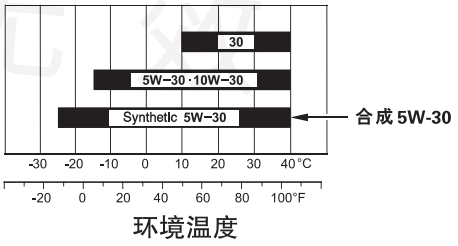

推荐使用Honda专用汽油机机油(SJ 10W-30)。

如果您所在地区的环境平均温度在如图所示的温度范围内，也可使用图中相应粘度的机油。

油位检查

检查油位时将汽油机关停并置于水平平面上。

1. 起动汽油机并怠速运行1至2分钟。停止汽油机后，放置2至3分钟。
2. 卸下并清洁机油尺。
3. 将机油尺完全插入注油孔，然后取出，检查油位。
4. 如果油位过低，则打开机油加注盖，加入推荐机油直至机油尺上限标注位置。
5. 重新装上机油尺和机油加注盖。

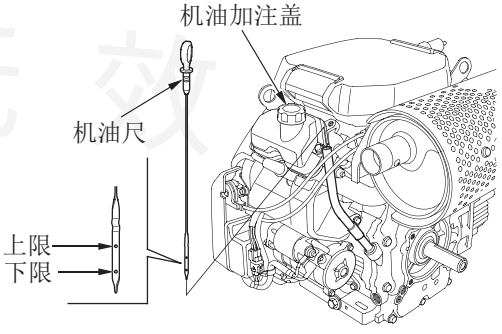

重要事项

运行机油位过低的汽油机所产生的损坏不在保修范围内。

在机油油位低于安全下限时，机油报警系统(适用型)会自动停止汽油机。若要避免汽油机发生意外熄火，则应当在每次起动前检查机油的油位。

印 刷 无 效

机油更换

汽油机温热时换机油，既快又彻底。

1. 在汽油机下放置合适的容器以盛装废机油，卸下机油加注盖，放油螺栓和密封垫圈。
2. 将残油彻底沥干，再重新装上放油螺栓和新的密封垫圈，拧牢放油螺栓。

重要事项

处置废弃机油时应避免污染环境。建议您将废油密封于容器中，然后交与回收中心或回收店。不要扔进垃圾堆，倒在地面上或排进下水道。

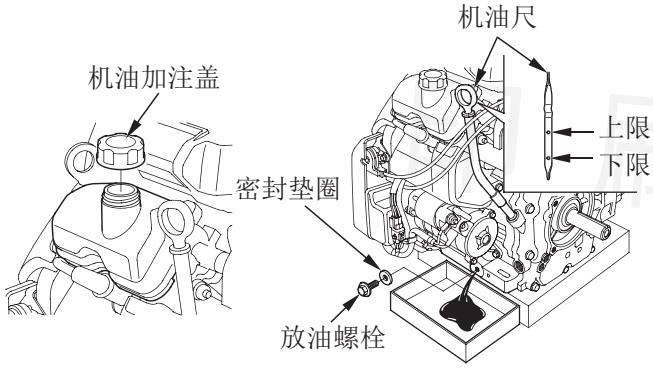

3. 将汽油机水平放置，加入推荐机油至机油尺上限标志处。

重要事项

运行机油位过低的汽油机所产生的损坏不在保修范围内。

在机油油位低于安全下限时，机油报警系统(适用型)会自动停止汽油机。若要避免汽油机发生意外熄火，则应当在每次起动前检查机油的油位。

4. 重新安装好机油加注盖，并拧牢。

机油过滤器

更换

1. 排尽机油，重新拧牢放油螺栓。
2. 卸下机油过滤器，将油排入盛油的容器中。处理残油和机油过滤器时，避免污染环境。

重要事项

使用专用套筒扳手，以避免损坏机油压力开关。

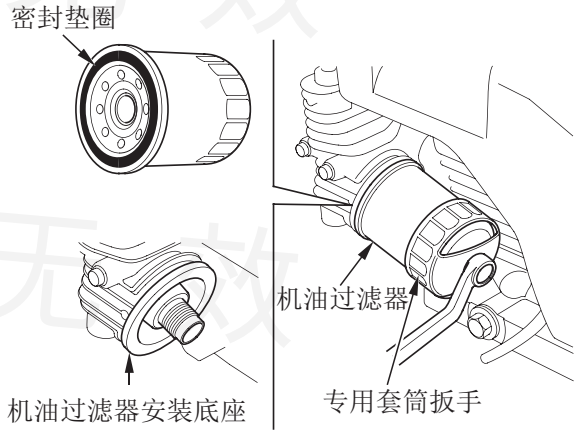

3. 清洁过滤器底座，在新的密封垫圈上涂一层干净的机油。

重要事项

使用纯正的Honda机油过滤器，如果使用不良的过滤器替代品会损坏汽油机。

4. 安装新的机油过滤器，用手将其拧至密封垫圈接触到底座为止，再用专用套筒扳手将过滤器再拧3/4转。

   机油过滤器紧固扭矩：12 N·m

5. 向曲轴箱注入规定量的推荐机油（见第7页）。装上机油加注盖和机油尺。
6. 起动汽油机，检查是否漏油。
7. 停止汽油机，检查机油油位（见第7页）。必要时，加入机油直至机油尺上限标志。

印刷无效

空气滤清器

空滤芯过脏会阻碍空气进入化油器，降低汽油机工作性能。在多尘地区使用汽油机时，应较保养日程表中所规定的更频繁地清洁空滤芯(见第7页)。

重要事项

汽油机运行时若无空滤芯或滤芯已损坏，则灰尘会进入汽油机，从而加速磨损。此类原因引起的损坏不能进行保修索赔。

检查

拆下空滤器盖，检查空滤芯。清洁或替换空滤芯。如果空滤芯已损坏则必须将其更换。

清洁

1. 打开空滤器盖上的卡扣，卸下空滤器盖。
2. 拧下纸质滤芯的蝶形螺母。
3. 从空滤器底座中取出纸质滤芯和泡沫滤芯。
4. 从纸质滤芯中取出泡沫滤芯。

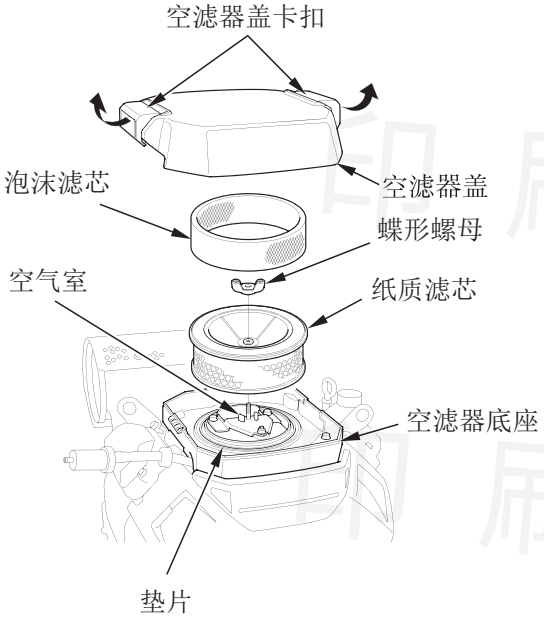

5. 检查纸质滤芯和泡沫滤芯，如有损坏，立即更换。必须按照保养周期建议的时间更换空滤芯（见第7页）。
6. 如果要再使用，必须清洁空滤芯。

   纸质滤芯：在牢固的平面上轻轻敲打空滤芯多次以去掉灰尘，或用压缩空气（不超过2.1kgf/cm²）从空滤器底座侧向外吹。

   禁止用刷子刷除灰尘，因为灰尘会被刷进空滤芯的纤维中。灰尘过多，请更换纸质滤芯。

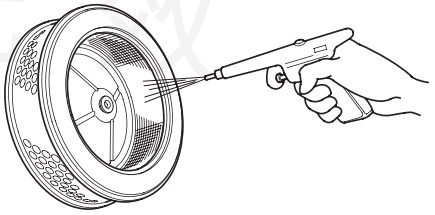

   泡沫滤芯：用温热的肥皂水清洗、漂净并待其干透；或用不易燃的溶剂清洗，然后待其干透。将滤芯浸泡在干净的机油中，然后取出拧干。如果残留机油过多，则汽油机在起动时会冒烟。

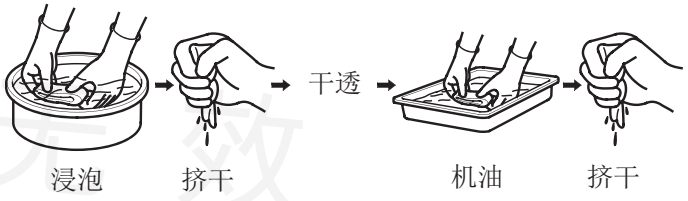

7. 用湿抹布擦去空滤器外部和盖上的灰尘。要小心防止灰尘经过空气通道进入化油器。
8. 将泡沫滤芯放在纸质滤芯上，重新安装滤芯。确保填充物在滤芯下方。拧牢蝶形螺母。
9. 扣牢空滤器盖卡扣。

印刷无效

火花塞

推荐火花塞：ZFR5F(NGK)

推荐的火花塞能让普通汽油机在正确的温度范围内工作。

重要事项

使用不恰当的火花塞会损坏汽油机。

如果汽油机刚运行完毕，则要等其冷却后再维护火花塞。

为保证汽油机正常运转，火花塞的间隙必须正确，并且无沉淀物。

1. 拆下火花塞帽，清除火花塞周围的灰尘。
2. 用16mm的火花塞专用套筒扳手拆下火花塞。

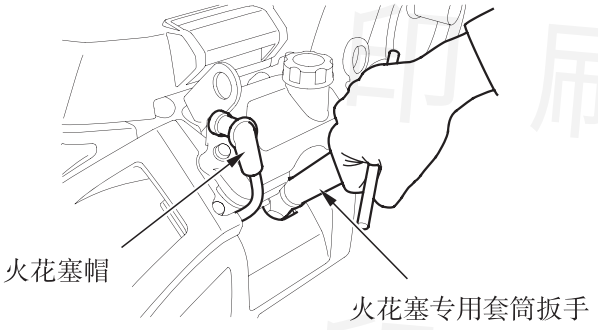

3. 检查火花塞。如果火花塞损坏、严重堵塞、密封垫圈老化或电极过度磨损，则更换火花塞。
4. 用厚薄规测量电极间隙。必要时可以弯曲侧电极以调整间隙。

   火花塞间隙：0.7—0.8mm

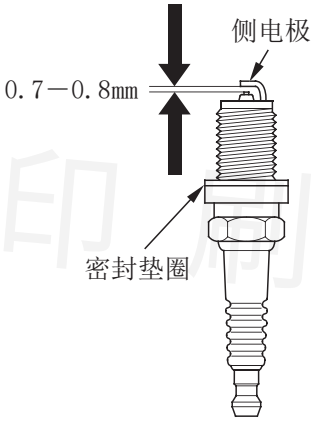

5. 小心安装火花塞，避免螺纹错位。
6. 装好火花塞后，用16mm的火花塞套筒扳手拧牢火花塞以压紧密封垫。

   安装新的火花塞时，在压紧密封垫圈后再多拧1/2圈。

   安装用过的火花塞时，在压紧密封垫圈后再多拧1/8至1/4圈。

重要事项

火花塞松动会使汽油机过热而产生损坏。而火花塞拧得过紧会损坏汽缸头的螺纹。

7. 装上火花塞帽。

印刷无效

火花消除器（适用型）

火花消除器是选购件，出厂时未配置。在某些地区，汽油机运行时没有火花消除器是违法的。因此请查询当地的法规准则。可以在服务店购买火花消除器。

为了保持汽油机正常的运行，火花消除器必须每100小时保养一次。

如果汽油机刚运行完毕，消音器温度仍很高。等其冷却后再维护火花消除器。

火花消除器的清洁和检查

1. 卸下火花消除器：

高置消音器型：从消音器上拧下专用螺钉，卸下火花消除器。

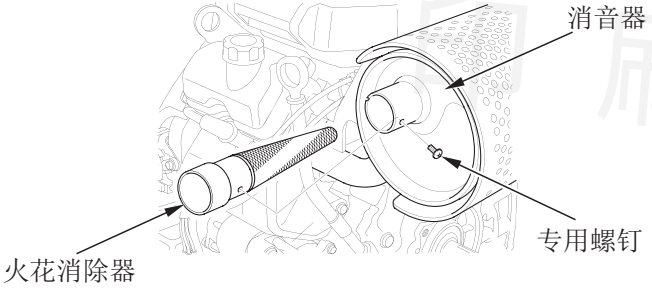

侧置消音器型：拧下消音器保护罩上的6mm凸缘螺栓，卸下保护罩。从消音器上拧下专用螺钉，卸下火花消除器。

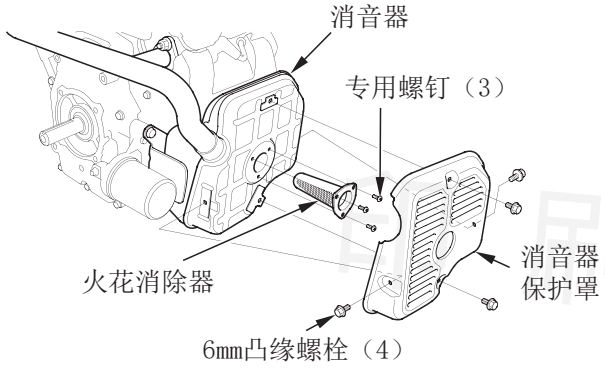

2. 用刷子清除火花消除器网罩上的积碳。当心不要损坏网罩。火花消除器不能有裂纹和破洞。如有破损，则需更换。

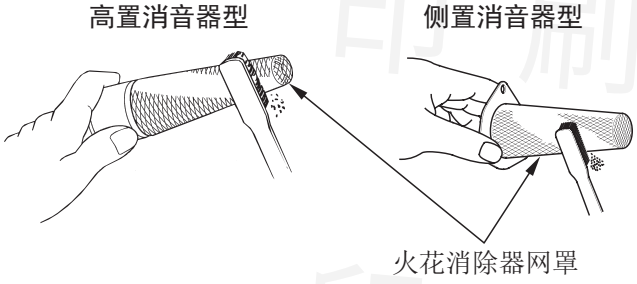

3. 照拆下相反的步骤安装火花消除器、消音器保护罩。

提示与建议

储存

储存准备

适当的储存准备是汽油机免于故障和保持外观良好的必要条件。按照以下的步骤准备可防止生锈和腐蚀，使性能与外观依旧完好，重新起动汽油机时更加轻松自如。

清洁

若汽油机才关停，则等其冷却至少半小时再进行清洁。清洁整个外表，在掉漆处补漆，在可能生锈处刷上一层薄薄的油。

重要事项

用胶皮水管或高压冲洗设备清洗汽油机会使水进入空气滤清器或消音器开口处。水会渗入空滤芯，进入空气滤清器或消音器，从而进入汽缸，造成损坏。

燃油

储存过程中，汽油会氧化变质 。放置较久的汽油会导致起动困难，并产生胶质沉淀物,从而堵塞燃油系统。如果汽油机里的汽油在储存过程中变质，需要将化油器或其它燃油系统组件进行维修或更换掉。

汽油储存于油箱或化油器里而不发生功能性故障的时间的长短(保质时间)，受多种因素影响，如掺和比多少（油号高低）、储存环境温度高低、油箱是否加满等。未加满的油箱里的空气会使汽油加速变质，高温亦然。汽油可能在30天内变质（若是陈油则更短） 。

因用户没有做好储存准备工作而导致的燃油系统损坏或汽油机的性能故障，是不能得到保修的。

印刷无效

排尽燃油箱和化油器里的燃油

⚠ 警 告

汽油易燃易爆，在处理燃油时有被烧伤的可能性。

- **关停汽油机并远离热源、火花或明火。**
- **只能在室外处理。**
- **立即擦去溅出的燃油。**

1. 拆下连接到汽油机侧的燃油管，将燃油箱里的燃油排进专用容器中。如果燃油箱配有燃油开关，则将燃油开关旋至OPEN(开)或ON(开)以便排油。将燃油彻底排尽后，连接上燃油管。
2. 拧松化油器的放油螺栓，将化油器中的残油排进盛油容器。排尽后，拧紧放油螺栓。

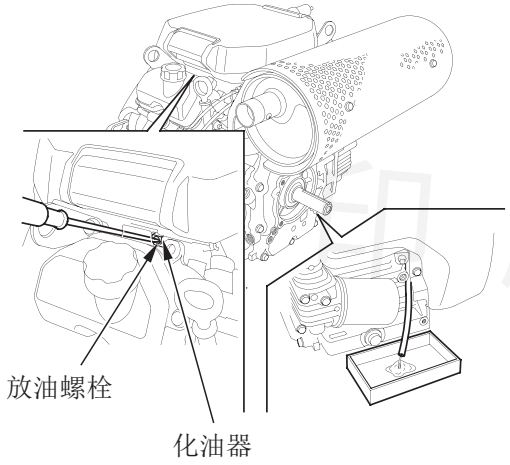

机油

1. 更换汽油机机油（见第7页）。
2. 卸下火花塞（见第10页）。
3. 向每个汽缸加入 5-10 mL 的干净机油。
4. 将汽油机开关旋至START(起动)处，保持几秒，使机油分散到汽缸中。
5. 重新装上火花塞。

储存预警

当您储存汽油机时，如果燃油箱或化油器里残留有汽油，要注意严防汽油蒸汽被点燃而造成灾害。选择一个通风良好的储存场所并远离所有能产生明火的用具。例如加热炉、热水器、干衣机等，也要避开可产生火花的起动电机或其它运行的动力设施。

尽可能避开湿度大的场所，因其极易导致生锈和腐蚀。

储存时，水平放置汽油机。汽油机倾斜放置会导致燃油或机油渗漏。

如果燃油箱中还有燃油没有排出，则必须将燃油开关旋至CLOSED(关)或OFF(关)处，以防止漏油。

汽油机和排气系统冷却后，盖住汽油机防尘。热的汽油机与排气系统会将某些可燃物质点燃或熔化。不要用塑料薄膜遮盖汽油机。不透气的遮盖物会凝聚四周的湿气从而加速生锈与腐蚀。

如果汽油机装有蓄电池，则将蓄电池卸下并放于阴凉干燥处储存，且每月充电一次。这样能延长蓄电池的使用寿命。

储存后使用提示

按本说明书中“**操作前检查**”一节内容检查汽油机（见第3页）。

如果在储存准备时已将燃油排干，则将燃油箱注入干净的汽油。加油时，要确保容器中的汽油是否干净。汽油会随时间过长发生氧化或变质，使汽油机难以起动。

如果在储存准备中，汽缸外涂过一层防护油，则汽油机起动时可能会冒烟。这是正常现象。

搬运

如果汽油机刚运转过，应待其冷却至少15分钟后再装载上运输车辆。汽油机和排气系统温度过高会灼伤您，并且可能引起易燃物起火。

运输时保持汽油机水平放置，以防止漏油。若燃油箱配有燃油开关，将燃油开关移至CLOSED或OFF（关）。

印刷无效

处理异常问题

汽油机不能起动	可能原因	对策
1.电起动：检查蓄电池和保险丝。	蓄电池没有电。	将蓄电池充电。
	保险丝被烧断。	更换保险丝。
2.检查控制装置位置。	燃油开关未打开（如有配备）。	将燃油开关置于ON（开）。
	阻风门开启。	汽油机处于冷机状态时，将阻风门拉杆移至CLOSED（关）（见第4页）。
	汽油机开关未开。	将汽油机开关置于ON（开）（见第4页）。
3.检查汽油机机油油位。	油位过低（机油报警系统停止汽油机运行）。	注入推荐机油至合适的位置（见第7页）。
4.检查燃油。	燃油用尽。	重新加油（见第7页）。
	燃油变质；汽油机储存时未排尽燃油或加入的是劣质燃油。	排尽燃油箱和化油器里的残油（见第12页）。重新加入新的燃油（见第7页）。
5.拆下火花塞并检查。	火花塞失效、过脏或间隙不当。	调整间隙或更换火花塞（见第10页）。
	燃油浸湿火花塞（淹死汽油机）。	待火花塞干透后重新安装。 将节气门手柄移至MAX（快）档，起动汽油机。(见第4页)。
6.将汽油机送至服务店或参考维修手册。	燃油滤清器堵塞，化油器故障，点火线圈故障，气门粘滞等。	必要时更换或修理故障件。

马力不足	可能原因	对策
1.检查空滤芯。	空滤芯堵塞。	清洁或更换空滤芯（见第9页）。
2.检查燃油。	燃油变质；发动机储存时未排尽燃油；加入的是劣质油。	放尽燃油箱和化油器里的油（见第12页）。重新加新油（见第7页）。
3.将发动机送至服务店或参考维修手册。	燃油滤清器堵塞，化油器故障，点火线圈故障，气门粘滞等。	必要时更换或修理故障件。

更换保险丝

起动电机的继电器电路和蓄电池充电电路都由30A的保险丝保护。如果保险丝被烧断，起动电机就停止运行。

1. 断开电线连接器，从线缆扎带上取下电线线缆。

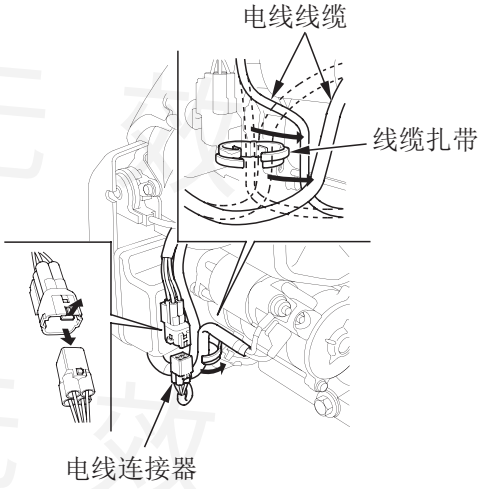

2. 拧下汽油机开关盒后罩上的6×8mm专用螺钉，卸下后罩。
3. 卸下保险丝盖，检查保险丝。

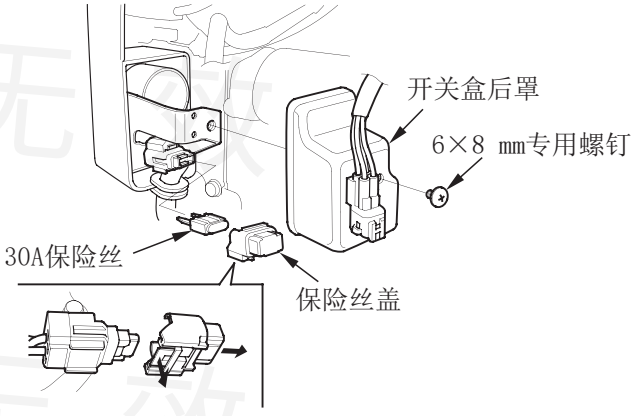

如果保险丝烧断，则将其取出，更换上新的30A保险丝，重新安装上保险丝盖。

⚠ 注 意

禁止使用额定电流值大于30A的保险丝。否则电路系统会造成严重损坏甚至引发火灾。

4. 重新装上内罩。拧牢6×8mm专用螺钉。

如果频繁发生保险丝烧断，通常由电路系统短路或超负荷造成。若出现这种情况，请将汽油机送到服务店修理。

印刷无效

技术信息

序列号位置

请在下面的空白处填上汽油机序列号、型号和购买日期。订购零件以及在技术咨询或保修咨询时，需要提供这些数据。

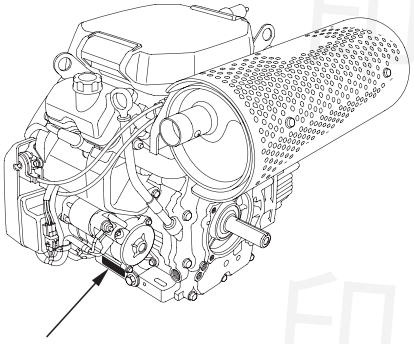

序列号位置（例）
GCALH-1000001

汽油机序列号：_____ – _____

汽油机型号：_____

购买日期：_____ / _____ / _____

起动电机蓄电池的连接

推荐电池

GX630/GX690：12V-36Ah

注意不要将蓄电池的电极接反，从而引起蓄电池充电系统短路。每次连接时先将正极线缆连接到蓄电池，然后连接负极线缆，这样即使在连接正极线缆时不小心接地，也不会引发短路。

⚠ 警 告

操作步骤不正确，蓄电池可能发生爆炸，导致附近人员严重受伤。

蓄电池远离火花、明火以及各种燃烧物。

⚠ 警 告

蓄电池中含有腐蚀性和毒性均很高的硫酸（电解液）。

电解液进入眼睛或接触皮肤会导致严重灼伤。

在蓄电池附近作业时，请穿着防护服并佩戴防护眼镜。

使儿童远离蓄电池。

- 蓄电池极柱、端子及其相关附件含有铅和铅化合物。因此触摸后必须洗手。

1. 如图所示将蓄电池正极线缆连接到启动继电器端。
2. 将蓄电池负极线缆连接到汽油机安装螺栓、机座螺栓或其他使汽油机良好接地的连接点。
3. 将蓄电池正极线缆连接到蓄电池正极接线柱，如图所示。
4. 将蓄电池负极线缆连接到蓄电池负极接线柱。
5. 在接线柱和线缆末端涂抹上油脂。

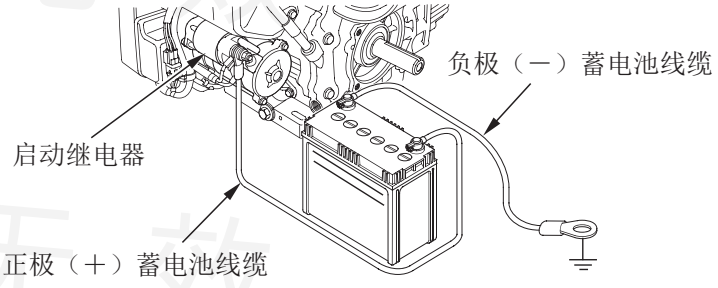

印刷无效

远程控制装置连接

节气门和阻风门拉杆上的小孔是用来安装选购件钢丝的。下面图示说明如何安装实心钢丝和编织钢丝。

右侧控制

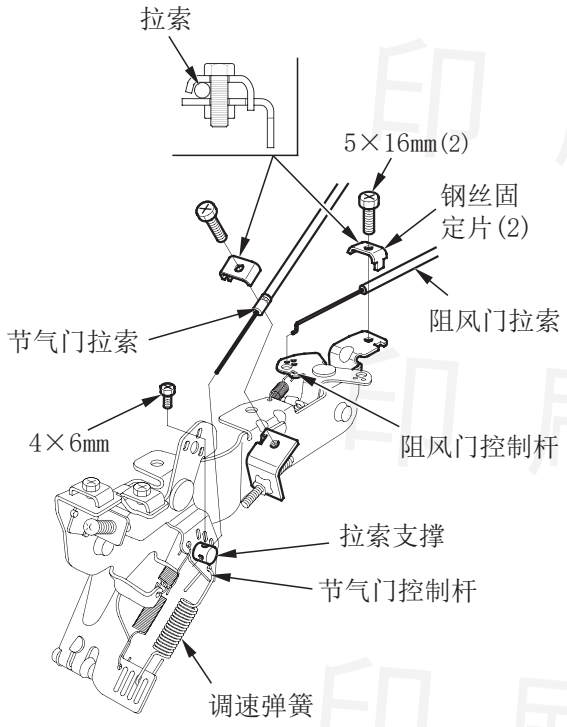

左侧控制

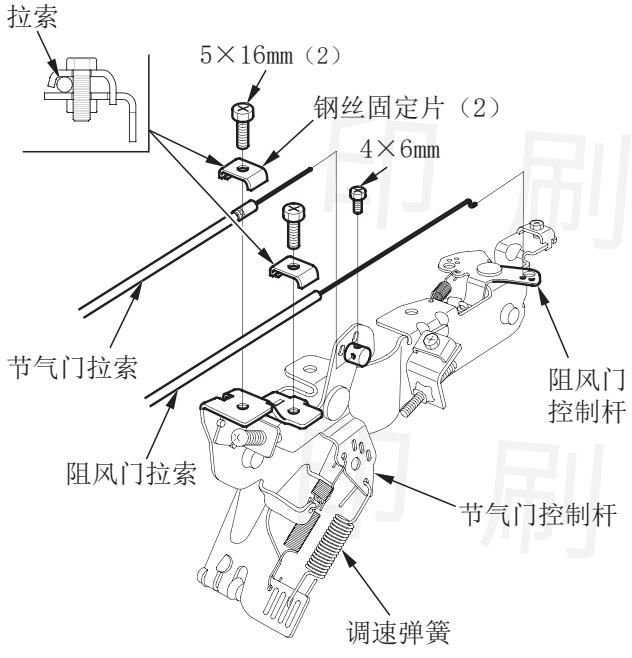

拉索支撑

• 用于节气门拉索

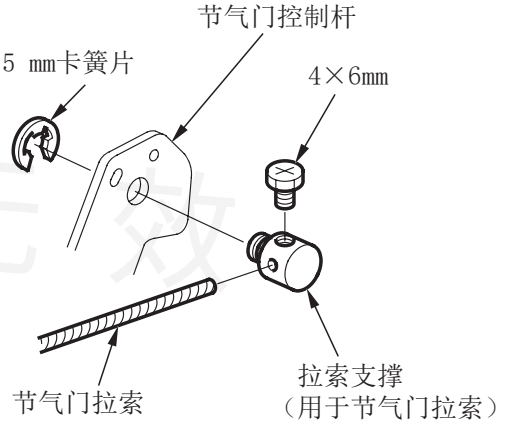

• 用于阻风门拉索

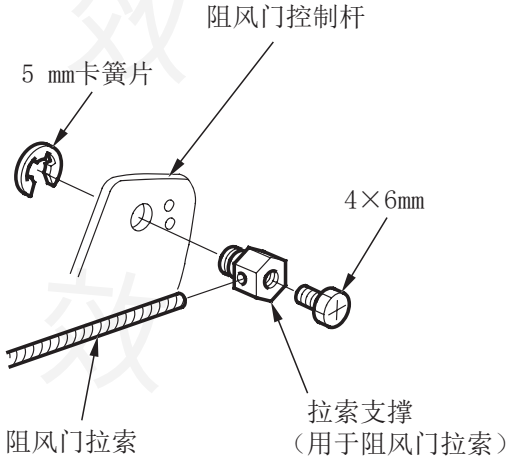

高海拔地区的化油器调整

在高海拔地区，标准的化油器混合比会过浓，汽油机性能会下降，增加油耗。过浓的混合比还会弄污火花塞，从而造成汽油机的起动困难。当汽油机在不同的海拔高度工作时，使用时间越长，废气排放量越高。

通过对化油器的调整，高海拔地区汽油机的使用性能可得到改善。如果长期在海拔超过1500米的地区使用汽油机，需要将汽油机送到服务店进行处理。当调整化油器后，在高海拔地区工作的汽油机能在使用寿命中满足各个排放标准。

但即便调整化油器后，汽油机的功率也会有所下降。海拔每升高300米，功率下降约3.5%。而化油器未做调整，功率会降得更多。

重要事项

为适应高海拔而调整了化油器的汽油机由于混合比过稀，不能用于低海拔地区（低于1500m），否则会导致汽油机过热而产生严重损坏。因此要重新在低海拔地区使用前，要到服务店调回至出厂设定值。

印刷无效

规格

GX630(Q型曲轴)

汽油机用途	通用型
产品型号	GX630
长×宽×高(mm)	405×410×438
净重(kg)	44.4
汽油机类型	四冲程、顶置气门、双缸(90° V型)
排量mL	688
缸径×行程(mm)	78×72
标定功率及转速［kW-(r/min)］	IOB12.0-3600
最大扭矩及转速［(N·m)/(r/min)］	38.6/2500
机油容量(L)	1.9
冷却系统	强制空气冷却
点火装置	CDI式磁体点火(无触点)
PTO轴旋向	逆时针(面向输出轴)

注：类型不同的汽油机技术数据可能不同，并且可能会随时改变，不另行通知。

GX690(Q型曲轴)

汽油机用途	通用型
产品型号	GX690
长×宽×高(mm)	405×410×438
净重(kg)	44.4
汽油机类型	四冲程、顶置气门、双缸(90° V型)
排量mL	688
缸径×行程(mm)	78×72
标定功率及转速［kW-(r/min)］	IOB13.0-3600
最大扭矩及转速［(N·m)/(r/min)］	38.6/2500
机油容量(L)	1.9
冷却系统	强制空气冷却
点火装置	CDI式磁体点火(无触点)
PTO轴旋向	逆时针(面向输出轴)

注：类型不同的汽油机技术数据可能不同，并且可能会随时改变，不另行通知。

调整规格(GX630/GX690)

项目	规格	保养
火花塞间隙(mm)	0.7-0.8	P.10
最低空载稳定转速(怠速)(r/min)	≤1440	咨询服务店
冷态气门间隙(mm)	进气：0.08±0.02 排气：0.10±0.02	咨询服务店
其它规格	不需调整	

印刷无效

电路图

(A)	主保险丝
(B)	汽油机开关
(C)	机油油位开关
(D)	燃油切断电磁阀
(E)	起动电机
(F)	蓄电池
(G)	充电线圈
(H)	左点火线圈
(I)	左火花塞
(J)	右点火线圈
(K)	右火花塞
(L)	整流器
(M)	计时表
(N)	控制盒

Bl	黑
Br	棕
Bu	蓝
G	绿
Gr	灰
Lb	浅蓝
Lg	浅绿
O	橙
P	粉红
R	红
W	白
Y	黄

2. 7A充电线圈带控制盒型

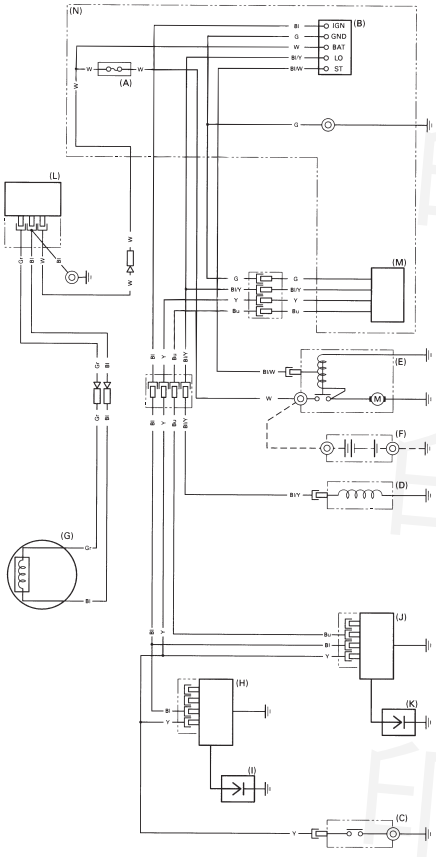

	IGN	GND	BAT	LO	ST
关					
开					
启动					

2. 7A充电线圈不带控制盒型

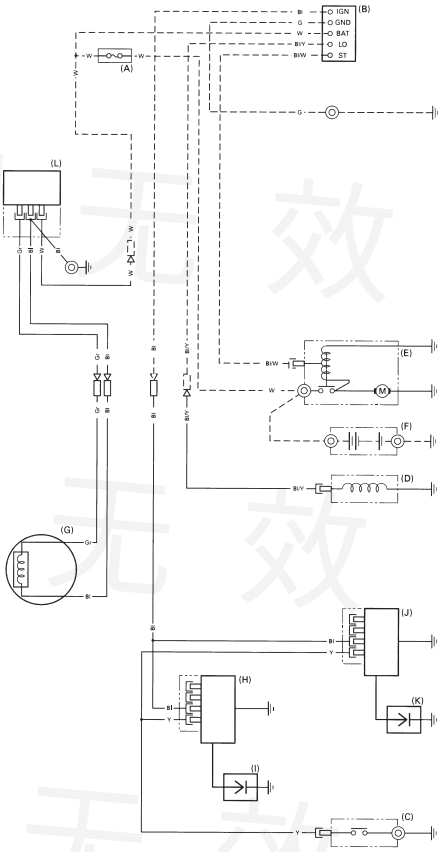

	IGN	GND	BAT	LO	ST
关					
开					
启动					

17A充电线圈带控制盒型

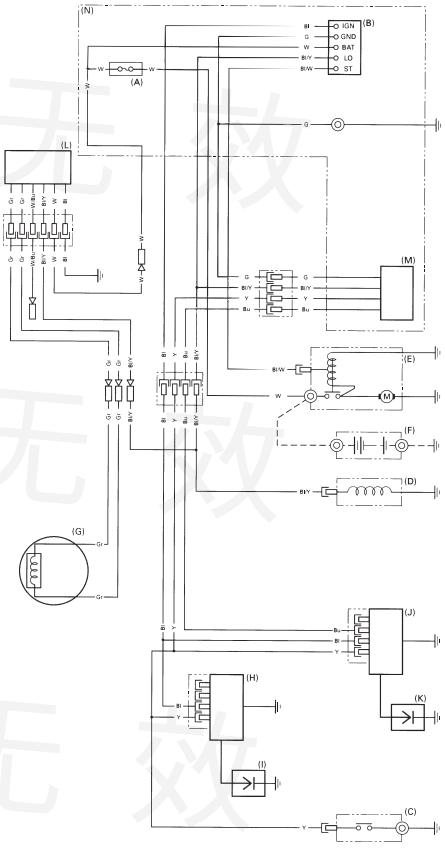

	IGN	GND	BAT	LO	ST
关					
开					
启动					

印刷无效

(A)	主保险丝
(B)	汽油机开关
(C)	机油油位开关
(D)	燃油切断电磁阀
(E)	起动电机
(F)	蓄电池
(G)	充电线圈
(H)	左点火线圈
(I)	左火花塞
(J)	右点火线圈
(K)	右火花塞
(L)	整流器
(M)	计时表
(N)	控制盒

Bl	黑
Br	棕
Bu	蓝
G	绿
Gr	灰
Lb	浅蓝
Lg	浅绿
O	橙
P	粉红
R	红
W	白
Y	黄

17A充电线圈不带控制盒型

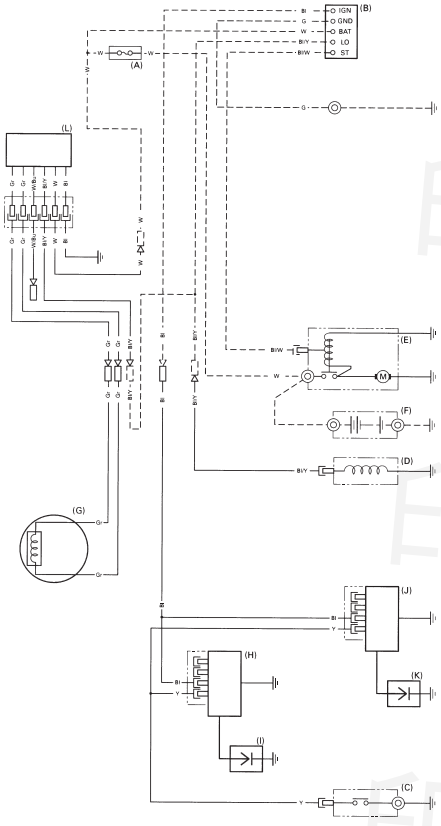

	IGN	GND	BAT	LO	ST
关					
开					
启动					

26A充电线圈不带控制盒型

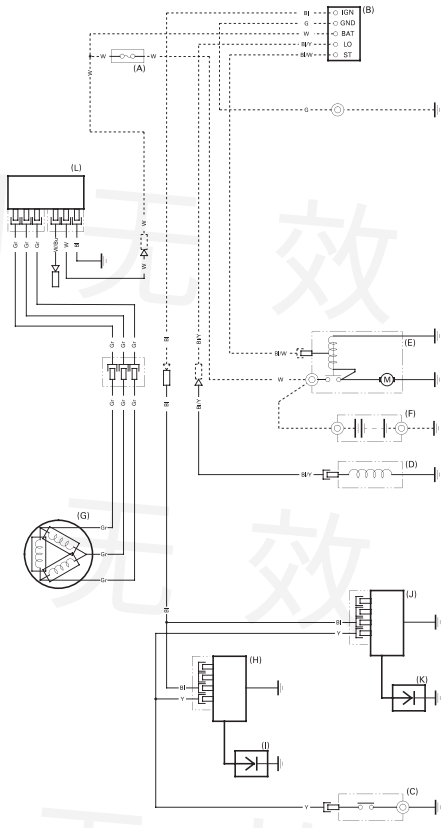

	IGN	GND	BAT	LO	ST
关					
开					
启动					

印刷无效

印刷无效
印刷无效
印刷无效
印刷无效
印刷无效
印刷无效

印刷无效
印刷无效
印刷无效
印刷无效
印刷无效
印刷无效

HONDA

本田动力（中国）有限公司
地址：中国重庆市两江新区观月南路1号
邮编：401120
服务电话：4001800050/023-62793221
零件电话：023-62838501/62793199

中 YJ YJ A 000 00 00 00
PRINTED IN CHINA