# 前言

感谢您购买Honda汽油机。本使用说明书（以下简称本手册）内容包括如何操控信息，**使用产品前请详细阅读本手册**。如果仍出现问题或对汽油机有任何疑问，请咨询授权的本田动力（中国）有限公司服务店（以下简称服务店）。

本田技研工业株式会社保留随时更改的权力，恕无义务另行通知。未经事先书面许可，不得翻印本手册的任何部分。

本手册应视为汽油机永久的一部分，如另售应与汽油机随附在一起。

关于汽油机起动、关闭、操作、调节或任何特殊保养指示的其他附加信息，请查看汽油机起动设备提供的指示。

我们建议您阅读保修手册，以便完全理解其覆盖范围和用户责任。

# 安全讯息

您和其他人的安全是非常重要的。我们已在此手册中和汽油机上提示重要安全讯息。请仔细阅读这些讯息。

安全讯息提醒您一些可能伤害您或其他人的潜在危险。各安全讯息前面有一个安全警示符号⚠和**危险**、**警告**或**注意**三个词中的一个。

这些信号词表示：

**⚠ 危 险** 若不遵守这些指示，将会导致死亡或严重受伤。

**⚠ 警 告** 若不遵守这些指示，可能导致死亡或严重受伤。

**⚠ 注 意** 若不遵守这些指示，可能导致受伤。

各讯息将告知您什么是危险、将发生什么以及您可以做些什么来避免或减轻伤害。

## 安全防范信息

您将看到其他重要讯息，前面带有**重要事项**一词。

该词表示：

**重要事项** 若不遵守这些指示，可能损坏汽油机或其他财产。

这些讯息的目的是提供帮助以免对汽油机、其他财产或环境造成损害。

© 2026 Honda Motor Co.,Ltd.- All Rights Reserved

GX160H2・GX200H2

4XZCW605

00X4X-ZCW-6050

HONDA

# 通 用 汽 油 机
# GX160 ・ GX200
# 使 用 说 明 书

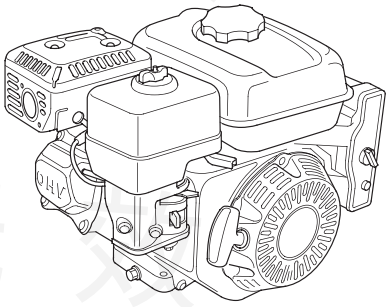

该插图主要基于PTO式S型带油箱汽油机

●本手册中的配图只是示例，以实物为准。

## 目录

前言 …… 1
安全讯息 …… 1
安全信息 …… 2
安全标签位置 …… 2
部件和控制位置 …… 2
特征 …… 3
操作前检查 …… 3
操作 …… 3
起动汽油机 …… 4
停止汽油机 …… 5
设置汽油机转速 …… 5
汽油机维修 …… 6
保养的重要性 …… 6
保养安全 …… 6
安全注意事项 …… 6
保养时间表 …… 6
重新加注燃油 …… 7
汽油机机油 …… 7
推荐机油 …… 7
机油油位检查 …… 8
机油更换 …… 8
空气滤清器 …… 8
检查 …… 8
清洁 …… 8
沉淀杯 …… 10
火花塞 …… 10
火花消除器(适用类型) 11
怠速调整 …… 11
有用的提示和建议 …… 11
存储汽油机 …… 11
运送 …… 12
处理异常问题 …… 13
保险丝更换(适用类型) 13
技术信息 …… 14
序列号位置 …… 14
电启动器电池连接（适用类型） …… 14
远程控制连接 …… 14
调整化油器以适应高原地区使用 …… 15
规格 …… 15
调整规格 …… 15
线路图 …… 16

本田动力（中国）有限公司

印刷无效

## 安全信息

- 理解所有控制装置的操作并学习在紧急情况下如何快速停止汽油机。操作设备前确保操作员接收足够的指示。
- 禁止儿童操作汽油机。让儿童和宠物远离操作区域。
- 汽油机废气包括有毒的一氧化碳。保证通风良好，禁止在密封的室内运行汽油机。
- 汽油机和废气在运行时变得很烫。请勿用手直接放于排气口及附近部件上，以免烫伤。操作时，使汽油机远离建筑物和其他设备至少1米。远离易燃材料，并且在汽油机运行时禁止在汽油机上放置任何物品。
- 此汽油机设计用于通用机械。禁止用于其他用途，例如汽车或摩托车。

## 安全标签位置

此标签提醒您可引起严重伤害的潜在危险。请仔细阅读。

如果标签脱落或无法阅读，请联系服务店进行更换。

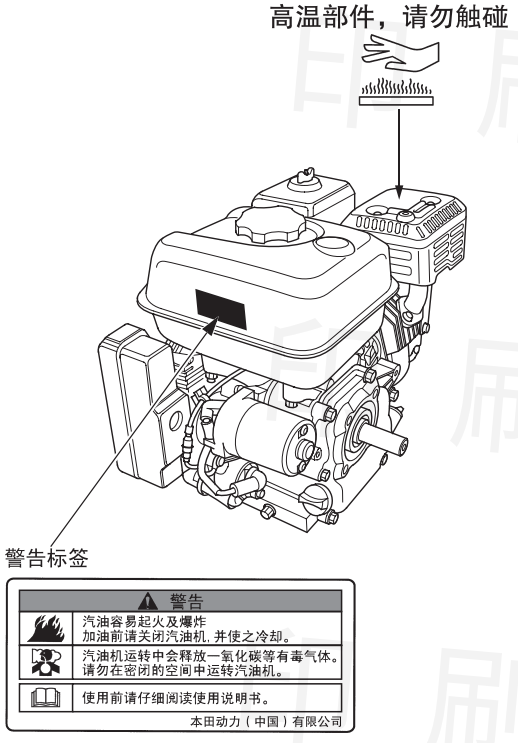


（机型不同，标签及其贴附位置不同，以实际为准）

## 部件和控制位置

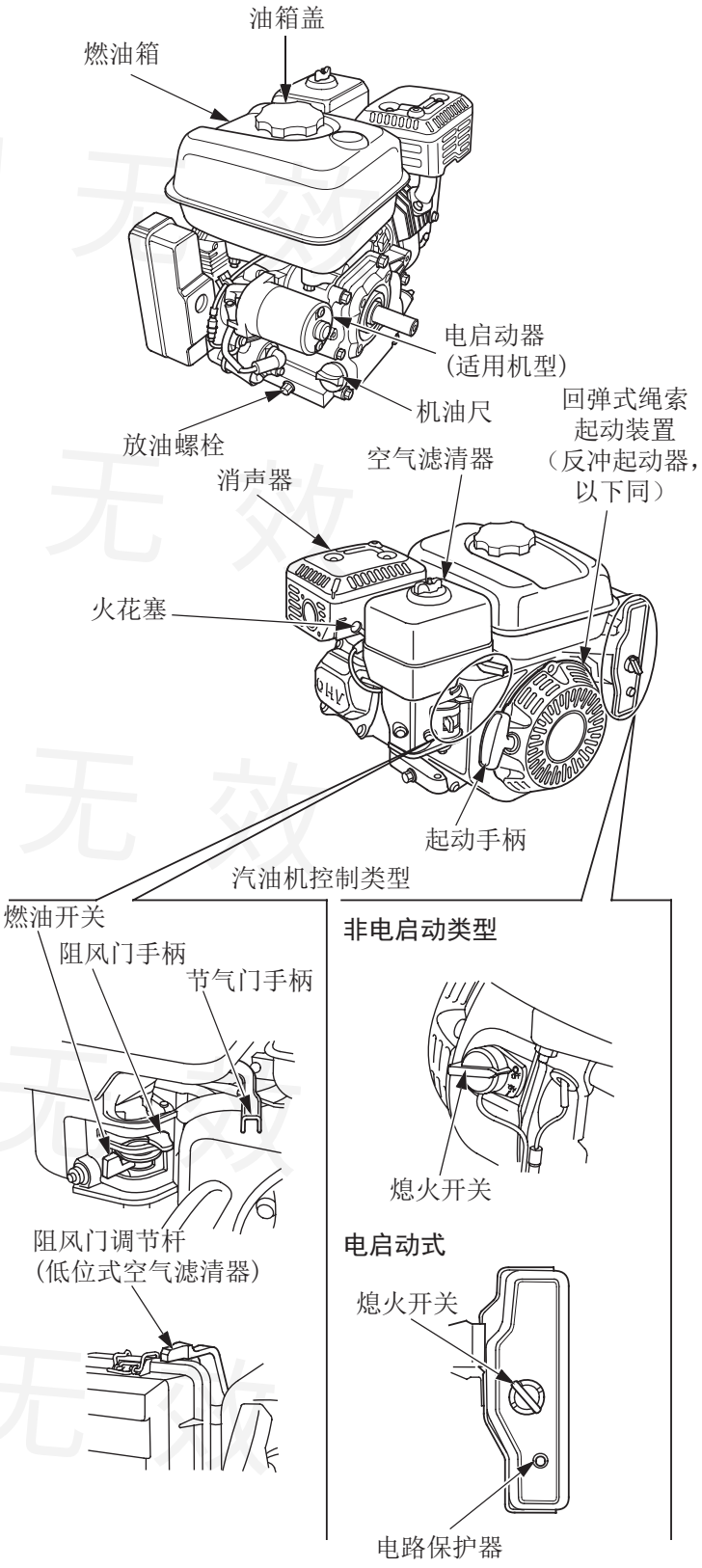


印刷无效

# 特征

## 机油警报系统（适用类型）

机油警报系统用于防止因曲轴箱内机油不足引起汽油机损坏。在曲轴箱油位下降至安全油位下限之前，机油警报系统会自动关闭汽油机（汽油机熄火开关仍然处于“开”位置）。

如果汽油机停机且无法再起动，在对其他位置进行故障诊断前先检查机油油位（参见第8页）。

## 电路保护器（适用类型）

电路保护器用于保护电池充电线路。短路或者电池极性接反时将会触发电路保护器。

电路保护器里的绿色指示器将会弹出表示电路保护器已经断开。如果发生这种状况，排除问题后再进行复位。

按下电路保护器按钮进行复位。

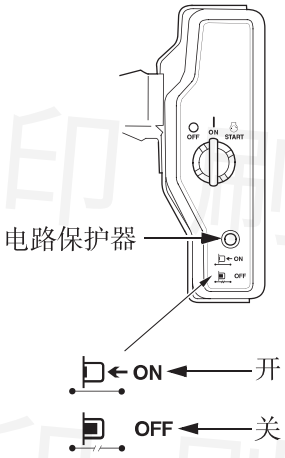


# 操作前检查

## 汽油机是否已准备妥当？

出于安全考虑，务必遵守环境条例，并尽可能延长设备的使用寿命，操作汽油机前花一些时间检查工作条件是很重要的。务必注意发现的问题，或在操作汽油机前请经销商进行修理。

**⚠ 警 告**

**汽油机保养不当或操作前无法修正问题，可能导致严重受伤或死亡的故障。**

**各个操作前务必执行操作前检查，并修正所有问题。**

开始操作前检查前，确保汽油机水平并且已停止。

起动汽油机前务必检查以下项目：

**检查汽油机的一般条件**

1. 查看汽油机周围和下方是否有机油或汽油渗漏。
2. 清除所有多余的污物或碎片，特别在消声器和反冲起动器周围。
3. 查看是否有损坏的迹象。
4. 检查所有护罩和盖子是否就位，所有螺母、螺栓和螺钉是否拧紧。

**检查汽油机**

1. 检查油位（参见第7页）。油箱满时起动有助于消除或减少因重新加注燃油引起的中断。
2. 检查汽油机机油油位（参见第9页）。机油油位低时运行汽油机可能会导致汽油机损坏。

   机油警报系统（适用类型）在机油油位下降至安全油位下限前将会自动关闭汽油机。然而，为了避免因意外停机带来的不便，在起动前经常检查机油油位。
3. 检查空气滤清器滤芯（参见第8页），空气滤清器滤芯脏污将限制至化油器的气流，降低汽油机性能。
4. 检查此汽油机起动的设备。

   关于所有重要事项和汽油机起动前应遵循的程序，请查看此汽油机起动设备提供的指示。

# 操作

**安全操作注意事项**

第一次操作汽油机前，请查看第2页的安全信息部分和操作前检查。

出于安全考虑，不要在封闭区域如车库内操作汽油机。汽油机废气包括有毒的一氧化碳气体，在封闭区域内会快速聚集导致疾病或死亡。

**⚠ 警 告**

**废气包括有毒的一氧化碳气体，在封闭区域可积聚至危险水平。**

**吸入一氧化碳会引起神志不清或死亡。**

关于汽油机起动、关闭或操作应遵循的所有安全注意事项，请查看此汽油机起动设备提供的指示。

不要在坡度大于20°（36%）的斜坡上操作汽油机。

印刷无效

## 起动汽油机

1. 将燃油开关转至开位置。

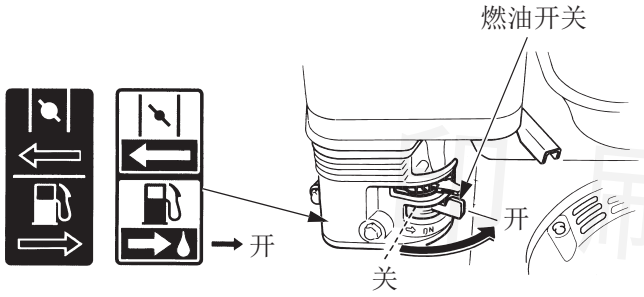


2. 冷机起动汽油机，将阻风门手柄转至关位置。

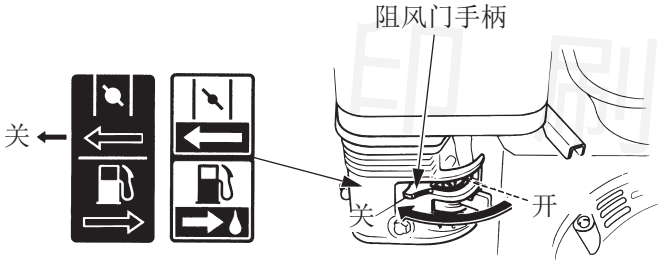


热机起动汽油机，将阻风门手柄转至开位置。

有些汽油机是采用远距离式阻风门控制而不是如图所示的阻风门手柄控制。请参考生产厂家所提供的说明书。

3. 将节气门手柄从低速向高速方向移动约1/3。

有些汽油机是采用远距离式控制节气门而不是如图所示的节气门手柄控制。请参考生产厂家所提供的说明书。

4. 将熄火开关转至开位置。

**非电启动式**

**电启动式**

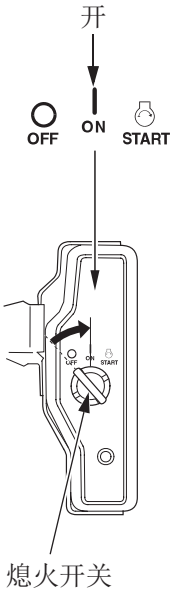


5. 操作起动器

**反冲起动器**:

轻轻拉起动手柄直至感觉到有阻力，然后按下图所示箭头方向快速拉动。将起动手柄轻轻放回原位。

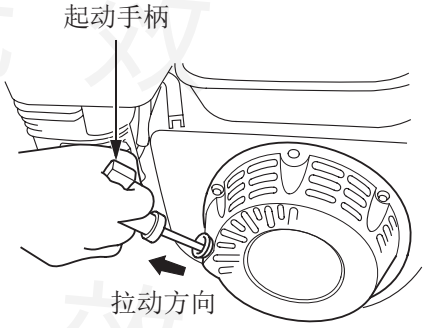


**重要事项**

**不要让起动手柄朝汽油机方向快速弹回。将拉手轻轻放回原位以免损坏起动机。**

电启动器（适用类型）：

将钥匙转至启动位置直到汽油机启动。

如果汽油机5秒内启动失败，松开钥匙，等10秒以上，再进行第二次启动操作。

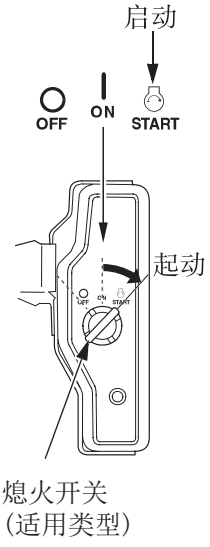


**重要事项**

**每次使用电启动器启动不超过5秒，否则有可能使启动马达过热，甚至损坏启动马达。**

当汽油机启动后，松开钥匙使之回到开位置。

印刷无效

6. 如果汽油机起动时，阻风门手柄位于关位置，则汽油机暖机后，慢慢将阻风门手柄置于开的位置。

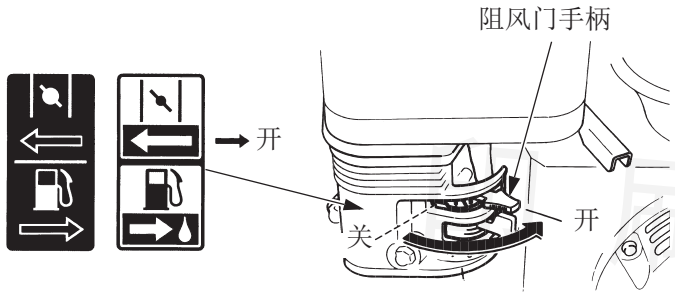


## 停止汽油机

如果要在紧急情况下停止汽油机，只要将动力开关转到关的位置即可。

在正常情况下，请照下列步骤使用。请参考生产厂家所提供的说明书。

1. 将节气门手柄扳到低速位置。

有些汽油机是采用远距离式控制节气门而不是如图所示的节气门手柄控制。请参考生产厂家所提供的说明书。

2. 将熄火开关旋到关位置。

非电启动式　　电启动式

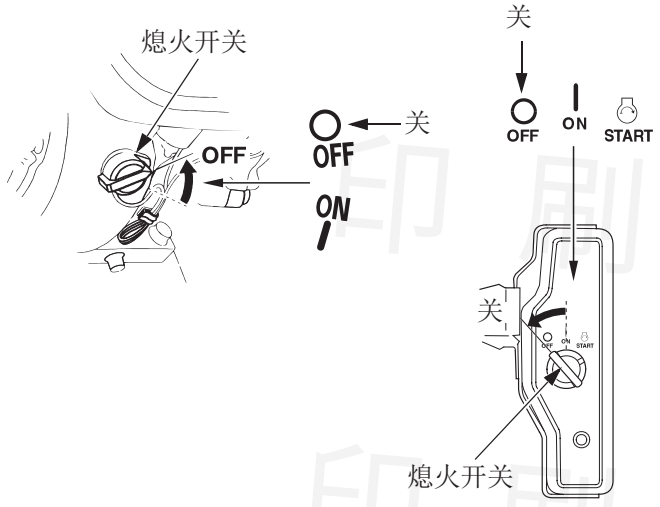


3. 把燃油开关旋至关位置。

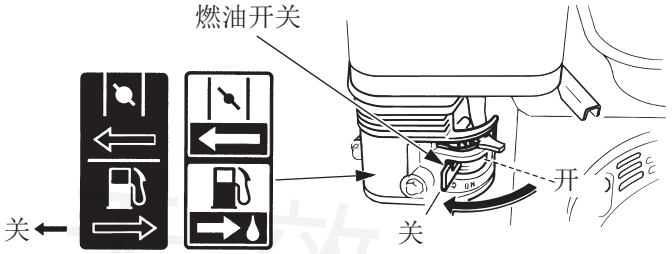


## 设置汽油机转速

将节气门手柄置于汽油机运转速度所需的位置。

有些汽油机是采用远距离式控制节气门而不是如图所示的节气门手柄控制。请参考生产厂家所提供的说明书。

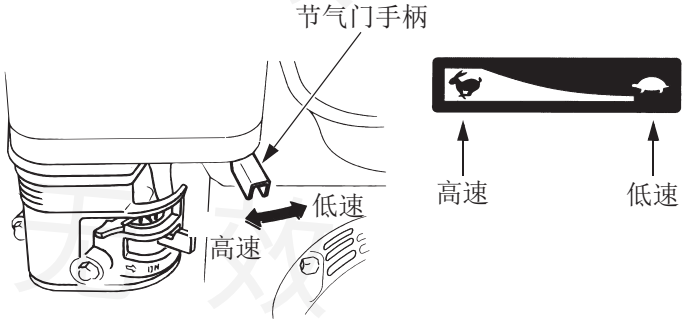


印刷无效

# 汽油机维修

## 保养的重要性

良好的保养对安全、经济和连续工作来说是必要的。也有助于减少污染。

> **⚠ 警 告**
>
> **保养不当或操作前无法修正问题，可能导致严重受伤或死亡的故障。**
>
> **务必遵循本用户手册中的检查和保养建议与时间表。**

为了帮助您正确保养汽油机，以下各页包括保养时间表、定期检查程序和使用随车工具进行简单保养程序。其他较复杂或需要专用工具的维修任务最好由专业人员进行，通常由本公司技师或其他专业技工执行。

保养时间表适用于正常工作条件。如果在恶劣条件下（如高负载或高温条件下或在异常潮湿或多尘条件下使用）操作汽油机，关于个性需求和使用适用的建议请咨询您的经销商。

**只使用Honda原厂零件或同等品。使用非同等品品质的替换零件可能导致汽油机损坏。**

## 保养安全

以下列出一些最重要的安全注意事项。然而，我们不可能对进行保养时产生的每个可能危险提出警告。只有您自己能决定是否应该执行给定的任务。

> **⚠ 警 告**
>
> **未正确遵循保养说明和注意事项能导致自身严重受伤或死亡。**
>
> **务必遵循本用户手册中的程序和注意事项。**

## 安全注意事项

- 开始任何保养或维修前，确保汽油机已关闭。为避免意外起动，拔下火花塞帽。这样可消除几种潜在的危险：
  - **汽油机排气造成的一氧化碳中毒。**
    无论何时操作汽油机，务必保证有足够的通风。
  - **高温零件引起烫伤。**
    需等汽油机和排气系统冷却后才接触。
  - **运转部件造成的伤害。**
    除非另有说明，否则禁止运行汽油机。
- 开始前阅读指示，并确保已准备好工具和所需技能。
- 当在汽油附近工作时要小心，尽量降低火灾或爆炸的可能性。仅使用非易燃性溶剂而不是汽油来清洗零件。保证烟头、火花和明火远离所有燃油相关零件。

记住授权的服务店最了解您的汽油机且拥有保养和修理的齐全装备。若要确保最佳品质和可靠性，只使用新的Honda原厂零件或同等品进行修理和更换。

## 保养时间表

| 常规保养周期(3)<br>在每个显示的月度或工作小时间隔内执行，以先达到的为准。<br>项目 | | 每次使用时 | 第一个月或每20小时 | 每3个月或每50小时 | 每6个月或每100小时 | 每年或每300小时 | 参见页码 |
|---|---|---|---|---|---|---|---|
| 汽油机机油 | 检查液位 | ○ | | | | | 8 |
| | 更换 | | ○ | | ○ | | |
| 空气滤清器 | 检查 | ○ | | | | | 8 |
| | 清洁 | | | ○ (1) | ○*(1) | | 8-9 |
| | 更换 | | | | | ○** | |
| 沉淀杯 | 清洁 | | | | ○ | | 10 |
| 火花塞 | 检查-调节 | | | | ○ | | 10 |
| | 更换 | | | | | ○ | |
| 火花消除器(适用机型) | 清洁 | | | | ○ (4) | | 11 |
| 怠速 | 检查-调节 | | | | | ○ (2) | 11 |
| 气门间隙 | 检查-调节 | | | | | ○ (2) | 维修手册 |
| 燃烧室 | 清洁 | 每500小时后(2) | | | | | 维修手册 |
| 燃油箱&滤清器 | 清洁 | | | | ○ (2) | | 维修手册 |
| 燃油管 | 检查 | 每2年(如有必要进行更换) (2) | | | | | 维修手册 |

* ● 仅适用于带双重式滤芯的内通气式化油器。

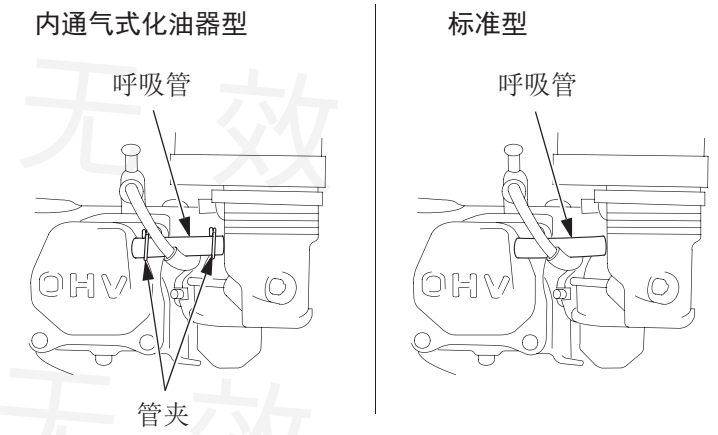


** ● 仅更换纸质滤芯。

(1) 在多尘区域使用需要更加频繁地进行保养。

(2) 应由授权服务店进行这些项目的维修，除非用户配有合适的工具并精通机械。参见维修手册。

(3) 用于商用时，通过操作日志时间来确定正常保养时间间隔。

(4) 在强制实施2006/42/EC机械指令的欧洲及其他国家，这些保养需交由经销商进行。

未按照该保养时间表进行保养可能会导致不在保修范围的故障。

印刷无效

## 重新加注燃油

### 推荐燃油

该汽油机经认证可使用研究法辛烷值89或更高的无铅汽油。

在汽油机停止时在通风良好的区域重新加注燃油。如果汽油机已运行，先让其冷却。不要在建筑物内向汽油机重新加注燃油，汽油烟雾可能会接触到火焰或火星。

可使用包含不超过10%乙醇(E10)或5%甲醇的无铅汽油。此外，甲醇必须包含助溶剂和防腐剂。使用甲醇或乙醇含量高于上述所示的燃油可能导致起动和/或性能问题。也可能损坏燃油系统的金属、橡胶和塑料零件。因使用甲醇或乙醇百分比高于上述所示燃油而导致的汽油机损坏或性能问题不属于保修范围内。

如果设备在罕见的或者不平整的平面使用，请参考存储汽油机的燃油部份（参见第11页）以获取更多关于燃油变质的信息。

不要使用不新鲜或被污染的汽油或机油/汽油混合物。避免污物或水进入燃油箱内。

**⚠ 警 告**

**汽油易燃易爆，重新加注燃油时可能导致烧伤或严重受伤。**

- **在重新加注燃油前停止汽油机并待其冷却。**
- **远离热源、火花和明火。**
- **仅在室外重新加注燃油。**
- **远离您的交通工具。**
- **立即擦掉溢出的油液。**

## 燃油油位检查

**重要事项**

**燃油会损坏油漆和某些塑料。向燃油箱加注燃油时，小心不要溢油。因溢油导致的损坏不在保修范围内。**

关于重新加注燃油，参见汽油机起动设备提供的指示。请参考下述Honda所提供的标准燃油箱重新加注燃油指示。

1. 汽油机停止并且处于水平表面时，拆下燃油箱盖并检查油位。如果油位低，向油箱重新加注燃油。
2. 添加燃油至燃油箱上液位。油箱不要加的太满，也不要溢出。起动汽油机前擦掉溢出的油液。

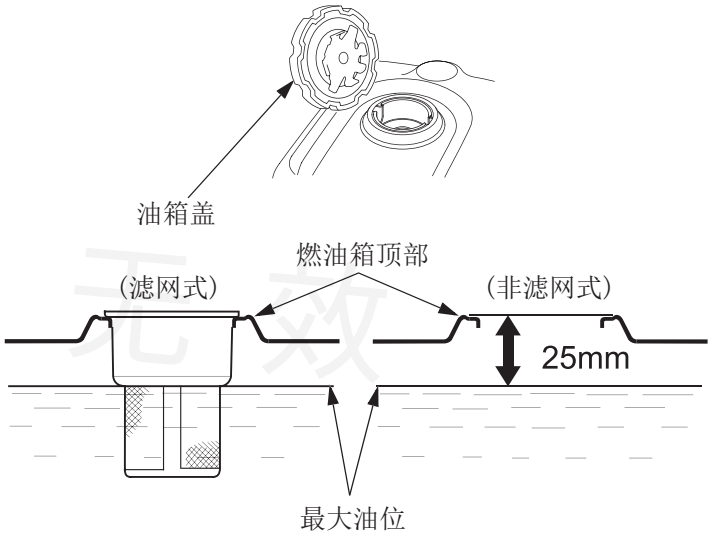


小心重新加注燃油以免溢油。加注燃油至燃油箱顶部以下25mm处使燃油有膨胀的空间。可能有必要根据操作条件降低燃油油位。重新加注燃油后，牢牢拧紧燃油箱盖。

使汽油远离相应的指示灯、烧烤、电器、电动工具等。

溢油不仅会带来火灾危险，还会造成环境损害。立即擦掉溢出的油液。

## 汽油机机油

机油是影响性能和使用寿命的主要因素。使用四冲程汽车清洁剂。

### 推荐机油

使用符合或超出API维修等级SE或更高等级（或同等品）的四冲程电机机油。务必检查储油器上的API维修标签以确保标签上包括字母SE或更高标号（或同等品）。

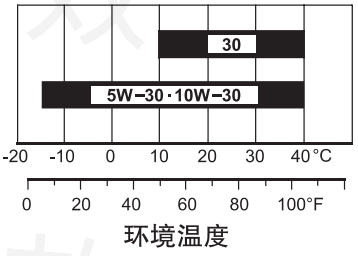


一般建议使用SAE 10W-30。当所在区域的平均温度在显示范围内时，也可使用图中显示的其他粘度。

接触了使用过的机油后用香皂和水清洗双手。

印 刷 无 效

### 机油油位检查

检查汽油机机油油位时关闭汽油机，并使其处于水平平面。

1. 拆下机油加注口盖/油尺并擦拭干净。
2. 插入机油加注口盖/尺至图示的机油加注孔，但不要旋入，然后将其取出检查机油油位。
3. 如果机油油位接近或者低于油尺的下限标记处，添加推荐机油（参见第7页）至上限标记处（机油加注孔的下边缘）。不要溢出。
4. 安装机油加注口盖/油尺。

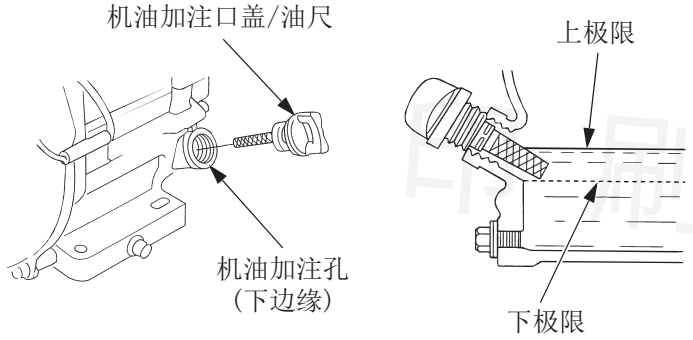


**重要事项**

**机油油位低时运行汽油机可能会导致汽油机损坏。这类损坏不在保修范围内。**

机油警报系统(适用类型)在机油油位下降至安全油位下限前将会自动关闭汽油机。然而，为了避免因意外停机带来的不便，在启动前经常检查机油油位。

### 机油更换

汽油机暖机时排空用过的机油。热的机油可以快速完全排出。

1. 将合适的容器放在汽油机下方，然后拧下机油尺、放油螺栓和密封垫圈。
2. 将使用过的机油彻底放完，装回放油螺栓和新的密封垫圈并拧紧。

**重要事项**

**请按符合环境保护的方法处置废机油和容器，我们建议您把废机油装入一个可密封的容器内，送到当地的废油收购站，不要扔入垃圾箱内或倒入排水沟。**

**力矩：18 N・m (1.8 kgf・m)**

3. 将汽油机置于水平平面，注入推荐机油（参见第7页）至机油尺上限标记处（机油加注孔的下边缘）。

   **汽油机机油油量：** GX160：0.58 L

   GX200：0.6 L

**重要事项**

**机油油位低时运行汽油机可能会导致汽油机损坏。这类损坏不在保修范围内。**

机油警报系统(适用类型)在机油油位下降至安全油位下限前将会自动关闭汽油机。然而，为了避免因意外停机带来的不便，请将机油加注至上极限处并定期检查机油油位。

4. 牢固安装机油加注口盖/油尺。

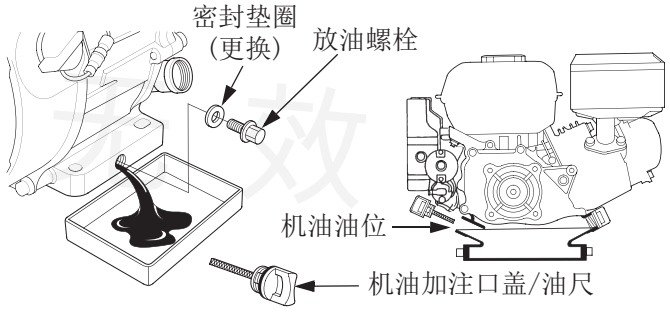


接触了使用过的机油后用香皂和水清洗双手。

## 空气滤清器

空气滤清器脏污将限制至化油器的气流，降低汽油机性能。如果在非常脏的区域操作汽油机，要比保养时间表中指定的更频繁地清洁空气滤清器（参见第7页）。

**重要事项**

**操作不带空气滤清器或带损坏的空气滤清器的汽油机会将污物带入汽油机，引起汽油机快速磨损。这类损坏不在保修范围内。**

### 检查

拆下空气滤清器盖并检查滤清器滤芯。清洁或更换脏污的滤清器滤芯。务必更换损坏的滤清器滤芯。如果是安装的油浴式滤清器滤芯，还需检查机油油位。

关于汽油机空气滤清器和滤清器滤芯，请参考下述指示。

### 清洁

**空气滤芯（双重式）型**

1. 从空滤器外罩上卸下蝶形螺母，卸下空滤器外罩。
2. 卸下空滤芯上的蝶形螺母，取下滤芯。

   确保垫圈位于空滤器下方。
3. 从纸质滤芯上取下泡沫滤芯。
4. 检查纸质滤芯和泡沫滤芯，如果已损坏，请更换，更换纸质滤芯的频率请按保养日期表执行（参见第6页）。

**标准空气滤芯（双重式）**

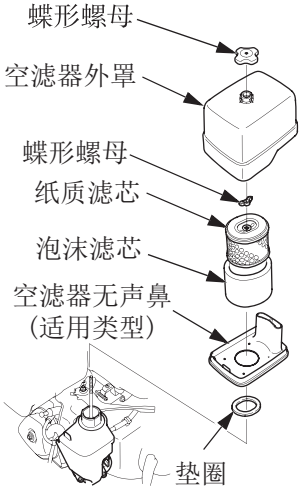


印刷无效

5. 如需再次使用滤清器滤芯，请进行清洁。

纸质滤芯：在硬表面上敲击滤芯数次清除多余的污物，或者让压缩空气[不超过207kPa(2.1kgf/cm²)]从内部通过滤清器。不要试着刷掉污物；刷子将使污物进入小孔中。

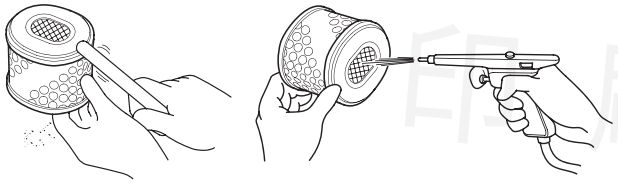

泡沫滤芯：用肥皂温水清洗，漂净并干透，或用不易燃溶剂清洗并让其干透，让滤芯吸浸清洁的机油，然后把多余的机油挤掉，如有过多的机油残留在泡沫上，汽油机在初次起动阶段会冒烟。

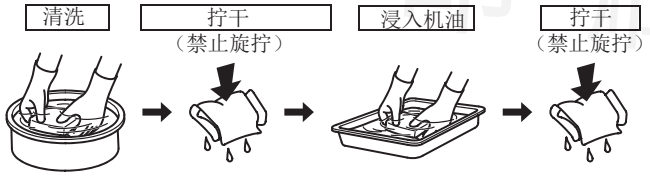


6. 用湿布擦去空气滤清器壳体和盖内的污物。小心不要让污物进入化油器的气管。
7. 把泡沫滤芯放在纸质滤芯上，重新装回空滤器，确保垫圈要在空滤芯的下方位置，拧紧空滤器蝶形螺母。
8. 重新装回空滤器外罩，拧紧外罩上的蝶形螺母。

**油浴式**

1. 卸下蝶形螺母，取下空滤器盖和空滤器外罩 。
2. 取出滤芯。确保空滤器隔板在空滤器下方。在肥皂温水中清洗空滤器罩和滤芯，漂净并干透，或用不易燃溶剂清洗并让其干透。
3. 将滤芯浸入清洁的机油中,然后把多余的机油挤掉，如果有过多的机油残留在泡沫上，汽油机将会冒烟。

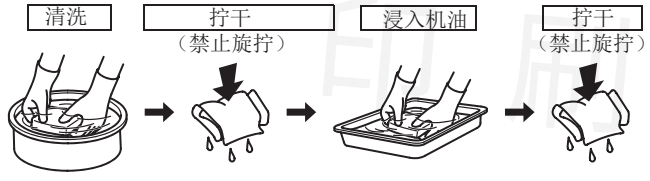


4. 倒净空滤器盒内的油，用不易燃或高燃点的溶剂彻底清洗沉积的尘土。干燥空滤器盒。

5. 在空滤器盒内注入推荐机油至油位标记（参见第7页）。
   油量：60cm³
6. 装回空气滤清器，拧紧蝶形螺母。

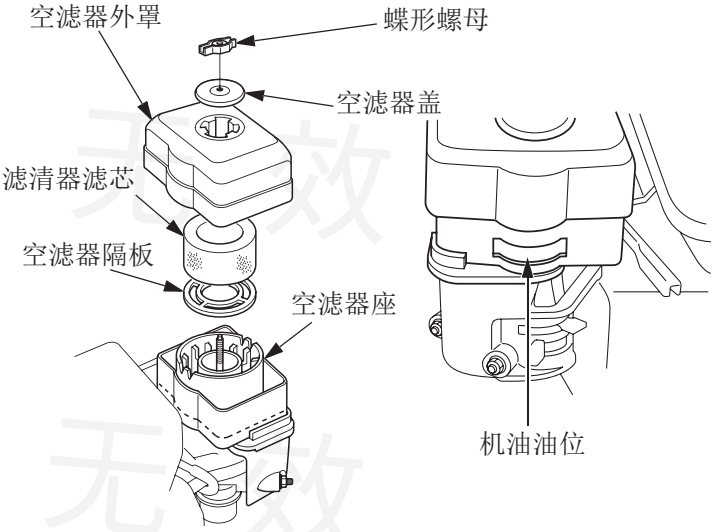


**低置式空滤器**

1. 松开空滤器盖锁扣，取下空滤器盖和滤芯。
2. 使用家用洗涤剂和温水清洗滤芯并漂净。或者用不可燃的或高闪点溶剂进行清洗并干透。
3. 将滤芯浸入清洁的机油中，然后把多余的机油挤掉。如有过多的机油残留在泡沫上，汽油机在初次起动阶段会冒烟。

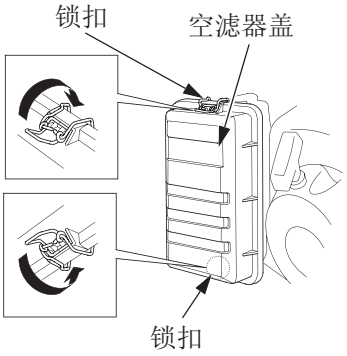


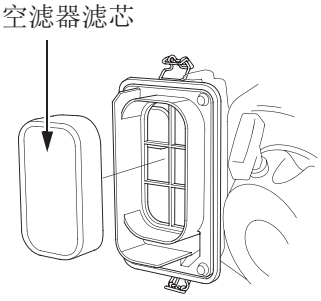


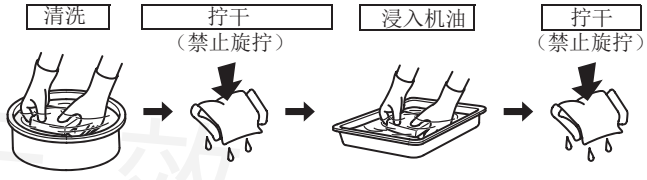


4. 装回滤芯和空滤器外罩。

印刷无效

## 沉淀杯

清洁

**⚠ 警 告**

**汽油易燃易爆，重新加注燃油时可能导致烧伤或严重受伤。**

- **在重新加注燃油前停止汽油机并待其冷却。**
- **远离热源、火花和明火。**
- **仅在室外重新加注燃油。**
- **远离您的交通工具。**
- **立即擦掉溢出的油液。**

1. 将燃油开关关掉，卸下沉淀杯和O型圈。
2. 用不易燃溶剂清洗沉淀杯并让其干透。

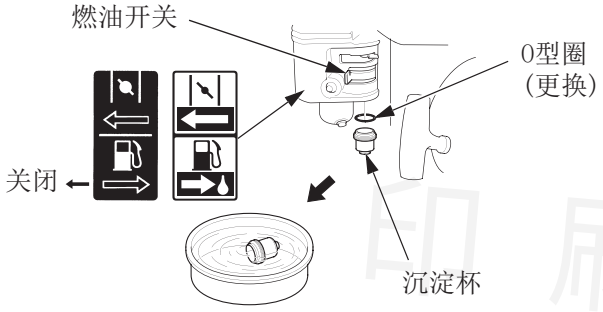


3. 更换新的O型圈后装回沉淀杯并拧紧 。
4. 将燃油开关扳到开位置，检查有无漏油。

## 火花塞

**推荐火花塞： BPR6ES (NGK)**

**W20EPR-U (DENSO)**

推荐的火花塞带有汽油机正常工作温度的正确热量程。

**重要事项**

**不正确的火花塞会导致汽油机损坏。**

如果汽油机已运转，维修火花塞前先让其冷却。

为了获取较好性能，火花塞必须间隙正确且没有积碳。

1. 拆开火花塞帽，把火花塞周围的脏物除掉。
2. 用21mm规格的火花塞扳手拆下火花塞。
3. 检查火花塞，如果有明显磨损或者绝缘体有裂缝或缺损，或者侧电极磨损，就进行更换。
4. 用测隙规测量火花塞电极间隙。修正间隙，如有必要，弯曲侧电极。间隙应为：

   0.7-0.8 mm

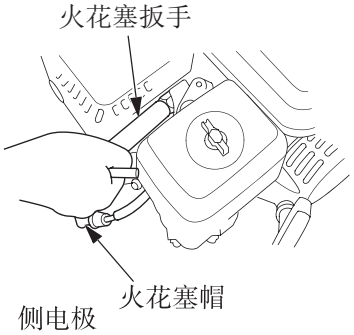


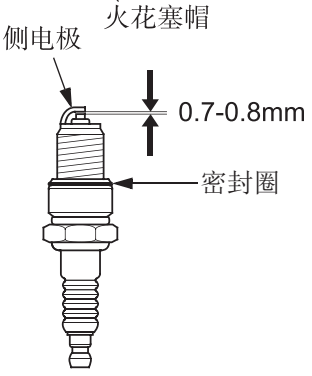


5. 为防止螺纹错扣，用手小心把火花塞重新装回。
6. 火花塞安装到位后，用21mm的火花塞扳手拧紧以压紧垫圈。

   安装新的火花塞时，在火花塞安装到位后拧紧1/2圈以压紧垫圈。

   重新安装原来的火花塞时，在火花塞安装到位后拧紧1/8-1/4圈以压紧垫圈。

   **力矩:18 N・m (1.8 kgf・m)**

**重要事项**

**松动的火花塞会过热并损坏汽油机。火花塞拧得过紧会损坏气缸盖的螺纹。**

7. 将火花塞帽安装至火花塞。

印刷无效

## 火花消除器（适用类型）

在强制实施2006/42/EC机械指令的欧洲及其他国家，这些保养需交由经销商进行。

火花消除器根据汽油机种类可以是标准件，也可以是选配件。在某些区域，使用不带火化消除器的汽油机是违法的。检查当地法规。可从您的经销商处购买火花消除器。

火化消除器必须每100小时保养一次以保证其功能正常。

如果汽油机已运行，消声器将会很烫。保养火化消除器前先让其冷却。

### 消声器滤网拆卸

1. 从排气转向器上拆下2个4mm螺栓，拆下排气转向器（适用类型）。
2. 从消声器护罩上拆下4个5mm螺栓，拆下消声器护罩。
3. 从消声器滤网上拆下4mm螺栓，将消声器滤网从消声器上取下。

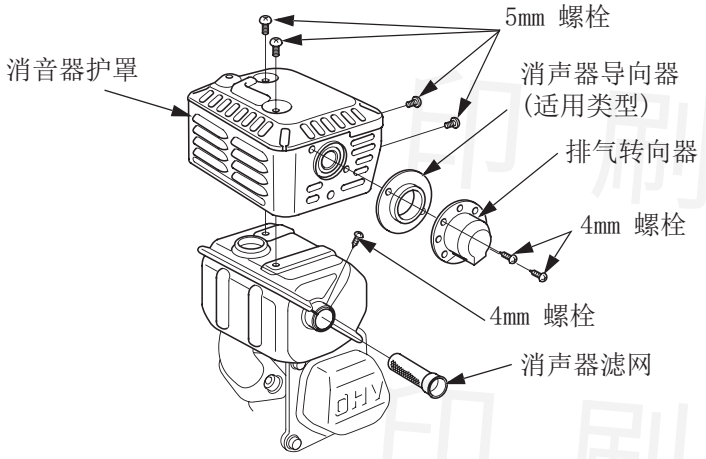


### 消声器滤网清洁 & 检查

1. 用刷子清除火花消除器滤网上的积碳。小心不要刷坏滤网。如果滤网破损或有洞，则更换火花消除器。

2. 按照与拆解相反的顺序安装消声器滤网，消声器护罩和排气转向器。

## 怠速调整

1. 户外起动汽油机并使之暖机至工作温度。
2. 将节气门手柄打至最小位置。
3. 将怠速调节螺钉旋到所需标准怠速位置。

   **最低空载稳定转速：≤1440 r/min**

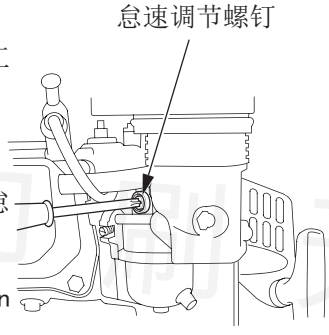


## 有用的提示和建议

### 存储汽油机

#### 存储准备工作

正确的存储准备工作对于妥善保存汽油机来说是必要的。以下步骤有助于保护汽油机功能与外观免于生锈和腐蚀，再次使用时更易起动汽油机。

#### 清洁

如果汽油机已运行，清洁前先让其冷却至少半小时。清洁所有外表面，修补所有损坏油漆，并在其他可能锈蚀区域涂抹薄薄一层机油。

**重要事项**

**用橡胶软管或压力清洗设备可将水强行压入空气滤清器或消声器开口。空气滤清器中的水会浸湿空气滤清器，并且水会通过空气滤清器或消声器进入气缸从而造成损坏。**

#### 燃油

**重要事项**

**视设备操作区域而定，燃油配方可能劣化并快速氧化。最快可在30天内发生燃油劣化和氧化，可能导致化油器和/ 或燃油系统损坏。关于当地存储建议，请咨询经销商。**

存储的汽油将会氧化和劣化。劣化的汽油将导致起动困难，并留有积胶堵塞燃油系统。存储时如果汽油机中的汽油劣化，可能需要保养或更换化油器和其他燃油系统零件。

燃油箱和化油器中留有汽油而不引起功能故障的时间长短将随汽油混合、存储温度和燃油箱是部分还是完全加满等因素而变化。部分加满油箱中的空气会促使燃油劣化。存储温度过高会加速燃油劣化。向燃油箱加注燃油时如果汽油不新鲜，可能在燃油箱内有燃油30天内或更短时间内发生燃油劣化问题。

因忽视存储准备工作而导致的燃油系统损坏或汽油机性能问题不在保修范围内。

印刷无效

### 排空燃油箱和化油器

**⚠ 警 告**

**汽油易燃易爆，重新加注燃油时可能导致烧伤或严重受伤。**

- **在重新加注燃油前停止汽油机并待其冷却。**
- **远离热源、火花和明火。**
- **仅在室外重新加注燃油。**
- **远离您的交通工具。**
- **立即擦掉溢出的油液。**

1. 将合适的容器放在化油器下方，并使用漏斗以防油液飞溅。
2. 将燃油开关扳到关闭位置，逆时针旋转化油器放油螺栓1-2圈并排空化油器中的燃油（参见第5页）。
3. 拆下沉淀杯，将燃油开关扳到打开位置，放空油箱中的燃油（参见第3页）。

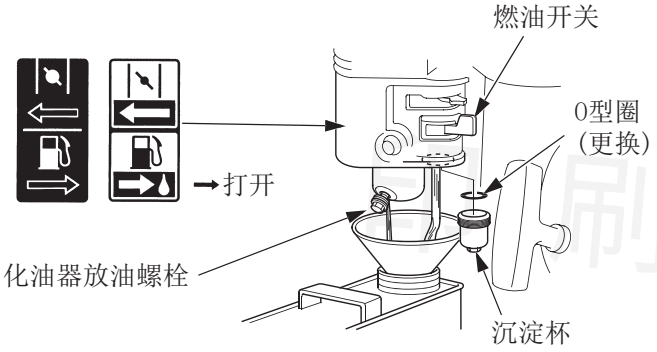


4. 燃油放空后，拧紧化油器放油螺栓。
5. 重新安装新的O型圈和沉淀杯。
6. 将燃油开关扳到关闭位置。

### 汽油机机油

1. 更换汽油机机油（参见第8页）。
2. 拆下火花塞（参见第10页）。
3. 将一茶匙5-10cm³干净的汽油机机油倒入气缸内。
4. 拉动起动手柄数次将机油分配到气缸中。
5. 重新安装火花塞。
6. 慢慢拉动起动手柄直至感觉到有阻力。这样会关闭气门，以防水分进入气缸内。慢慢松回起动手柄。
7. 电启动式：拆下电池并存储于干冷地方。每月进行一次充电。
8. 罩住汽油机以防灰尘。

### 存储注意事项

如果存储燃油箱和化油器内带有汽油的汽油机，降低汽油蒸气点火的风险是很重要的。选择一个通风良好的存储区域，并远离带火的电器，如火炉、热水器或干衣机。同时远离产生火花的电机或电动工具操作区域。

由于湿度会促进生锈和腐蚀，如果可能，避免存储区域湿度过高。

存储时保持汽油机水平。倾斜会导致燃油或机油渗漏。

汽油机和废气系统冷却时，罩住汽油机以免有灰尘。高温汽油机和废气系统会点燃或熔化某些材质。不要将塑料布作为防尘罩使用。无孔罩会使汽油机周围的湿气无法散去，加速生锈和腐蚀。

如果安装的是带电池的电启动式汽油机，当存储汽油机时应每月进行一次充电。以便延长电池的使用寿命。

### 存储处拆卸

如本手册中**操作前检查**章节所述检查汽油机（参见第3页）。

如果存储准备工作期间已排空燃油，用新鲜的汽油加注油箱。

如果保存一箱用于重新加注的汽油，务必只保存新鲜汽油。随着时间的推移汽油会氧化和劣化，造成起动困难。

存储准备工作期间如果气缸涂有机油涂层，起动时汽油机将会暂时冒烟。这是正常的。

## 运送

如果汽油机已运行，将汽油机起动设备装载在运送车辆前先让其冷却，高温汽油机和废气系统会灼伤您并点燃某些材质。

运送时保持汽油机水平以降低燃油渗漏的可能性。将燃油阀杆转至关闭位置（参见第5页）。

印 刷 无 效

# 处理异常问题

## 汽油机无法起动

| 可能原因 | 修正 |
|---|---|
| 电池无法充电。 | 更换电池。 |
| 保险丝烧损。 | 更换保险丝(P.13)。 |
| 燃油阀关闭。 | 将杆扳到打开位置。 |
| 阻风门打开。 | 在汽油机暖机前将杆扳到关闭位置。 |
| 熄火开关关闭。 | 将熄火开关打至打开位置。 |
| 机油油位低(机油报警器式)。 | 加注推荐机油至合适位置(P.8)。 |
| 燃油耗尽。 | 重新加注燃油(P.7)。 |
| 油质差：汽油机存储时未妥善处理或排空汽油，或重新加注的油质不良。 | 排空燃油箱和化油器(P.12)。重新加注新鲜的汽油(P.7)。 |
| 火花塞故障、脏污或间隙不当。 | 调整间隙或更换火花塞(P.10)。 |
| 火花塞被燃油弄湿。(汽油机溢油)。 | 干燥并重新安装火花塞。将节气门打至最大位置起动汽油机。 |
| 燃油滤清器堵塞、化油器故障、点火故障、气门卡滞等。 | 将汽油机送至经销商或参考维修手册。 |

## 汽油机功率不足

| 可能原因 | 修正 |
|---|---|
| 滤清器滤芯堵塞。 | 清洁或更换滤清器滤芯(P.8-9) |
| 油质差：汽油机存储时未妥善处理或排空汽油，或重新加注的油质不良。 | 排空燃油箱和化油器(P.12)。重新加注新鲜的汽油(P.7)。 |
| 燃油滤清器堵塞、化油器故障、点火故障、气门卡滞等。 | 将汽油机送至经销商或参考维修手册。 |

## 保险丝更换(适用类型)

电启动器继电线圈和电池充电线圈通过保险丝来保护。如果保险丝烧损，电启动器将无法工作，汽油机能够手动起动，但是汽油机运行时将不会给电池充电。

1. 拆下熄火开关后盖上的6×12特殊螺钉，取下熄火开关后盖。
2. 取下保险丝盖，取出并检查保险丝。
   如果保险丝烧损，则用相同型号或同样功率的保险丝将烧损的保险丝更换掉。
   如果对原装保险丝的功率有疑问，请联系经销商。

**重要事项**

**禁止使用比原装保险丝更大功率的保险丝。否则将可能引起电系统损坏或者火灾。**

3. 装回熄火开关后盖。装上并拧紧6×12特殊螺钉。

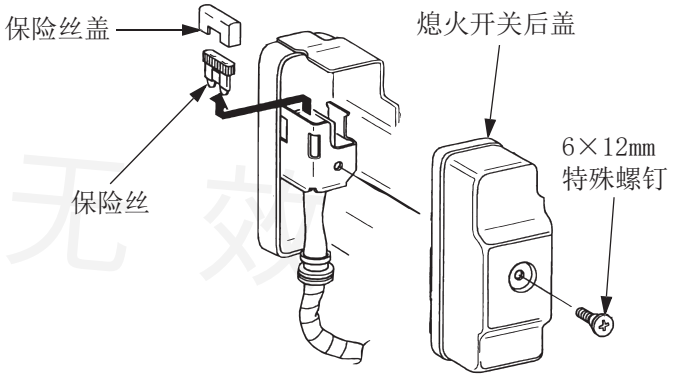


频繁的保险丝故障通常表明电系统有短路或者过载。如果保险丝频繁故障，将汽油机带至经销商处进行修理。

印刷无效

# 技术信息

## 序列号位置

在以下空白处记录汽油机序列号、汽油机类型以及购买日期。订购零件和进行技术或保修问询时需提供此信息。

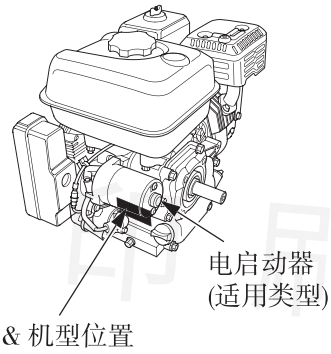


汽油机序列号：____ ____ ____ ____ - ____ ____ __

汽油机型号：____ ____ ____ ____

购买日期：_____/_____/_____

## 电启动器电池连接(适用类型)

使用12V的电池（至少18Ah容量）。

注意不要将电池极性接反，否则会引起电池充电系统短路。在将负极(-)连接至接线端前连接正极(+)，否则当后连接正极(+)时如果接地将会引起短路。

**⚠ 警 告**

**如果未按正确流程进行操作，将有可能引起电池爆炸，引起周围人员严重受伤。**
**远离火花、明火以及冒烟材料。**

**⚠ 警 告**

**蓄电池中含有腐蚀性和毒性均很高的硫酸（电解液）。**
**电解液进入眼睛或接触皮肤会导致严重灼伤。**
**在蓄电池附近作业时，请穿着防护服并佩戴防护眼镜。**
**使儿童远离蓄电池。**

- 电池接头、终端以及相关附件包含铅及铅化合物。操作后请洗手。

1. 将电池正极(+)线束连接至图示启动器螺线管接头。
2. 将电池负极(-)线束连接至汽油机安装螺钉、机架螺钉或者其他接地良好的地方。
3. 将电池正极(+)线束连接至图示的电池正极终端。
4. 将电池负极(-)线束连接至图示的电池负极终端。
5. 在电池终端和线缆两端涂上油脂。

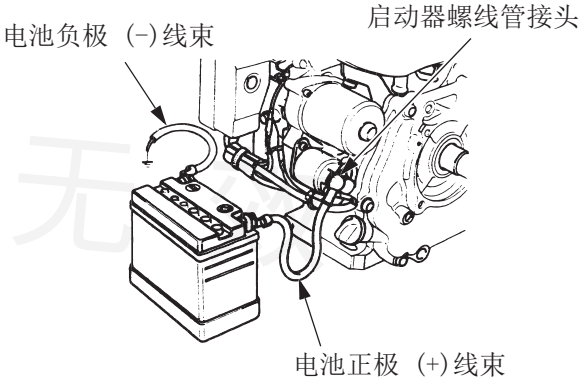


## 远程控制连接

节气门手柄和阻风门手柄配有所选线缆使用的孔，这些孔可安装固定线缆。活动线缆和集成线缆，如果是用活动和集成线缆，需要增加一个复位弹簧，如下图示。

用远程控制操作节气门时，需要把节气门手柄自锁螺母松开。

### 远程节气门连接

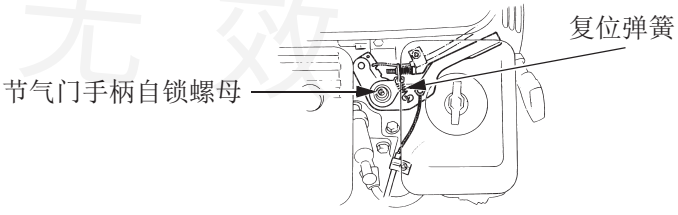


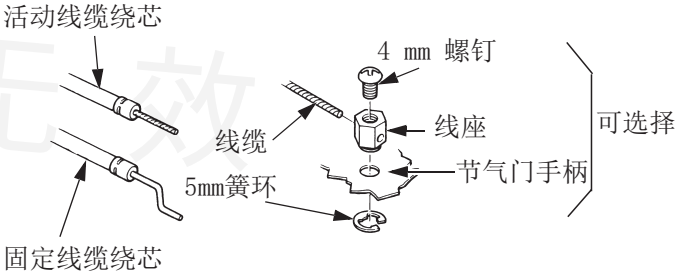


### 远程阻风门连接

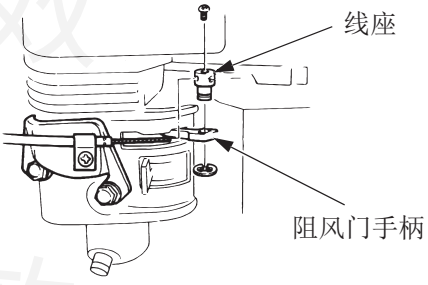


印刷无效

## 调整化油器以适应高原地区使用

在高原地区，标准的化油器会使空气-燃油混合比太浓，汽油机运转性能会降低，而油耗量增加，混合比太浓的汽油也会弄脏火花塞而导致起动困难。长时间在高原地区使用标准化油器，废气排放可能会增高。

可以通过对化油器进行专业调整来提高其在高原地区的性能。

如果你总是在高于海平面1500m的高原地区使用汽油机，请让经销商来对化油器调整。高原地区的汽油机配用调整过的化油器，能确保其在使用期限内的排放达标。

化油器调整过的汽油机，功率仍将随每增高300m而降低3.5%，如果没作调整，高原影响引起的功率下降会远远大于这些。

**重要事项**

**如果汽油机化油器是为高原地区运行而作了调整，在海拔高度低于1500m的地方运行，空气-燃油混合比就会太稀，可能会引起汽油机过热而造成严重损害，要在海拔低的地方运行，请由经销商将化油器调回至工厂设定的化油器原始参数。**

## 规格

GX160(PTO式S型带油箱)

| 汽油机用途 | 通用型 |
|---|---|
| 产品型号 | GX160 |
| 长×宽×高(mm) | 304×362×335 |
| 净重(kg) | 15 |
| 汽油机类型 | 四冲程、顶置气门、单气缸 |
| 排量ml<br>(缸径×行程)mm | 163<br>(68.0×45.0) |
| 标定功率及转速<br>[kW-(r/min)] | IOB3.05-3600 |
| 最大扭矩及转速<br>[(N·m)/(r/min)] | 8.6/2500 |
| 汽油机机油容量(L) | 0.58 |
| 冷却系统 | 强制空气冷却 |
| 点火装置 | 晶体管磁体点火(无触点) |
| PTO轴旋转 | 逆时针 |

GX200 (PTO式S型带油箱)

| 汽油机用途 | 通用型 |
|---|---|
| 产品型号 | GX200 |
| 长×宽×高(mm) | 313×376×335 |
| 净重(kg) | 16 |
| 汽油机类型 | 四冲程、顶置气门、单气缸 |
| 排量ml<br>(缸径×行程)mm | 196<br>(68.0×54.0) |
| 标定功率及转速<br>[kW-(r/min)] | IOB3.7-3600 |
| 最大扭矩及转速<br>[(N·m)/(r/min)] | 9.9/2500 |
| 汽油机机油容量(L) | 0.6 |
| 冷却系统 | 强制空气冷却 |
| 点火装置 | 晶体管磁体点火(无触点) |
| PTO轴旋转 | 逆时针 |

***按不同类型技术指标可能不同，并且可能随时会改变，不另行通知。**

## 调整规格　GX160/200

| 项目 | 规格 | 保养 |
|---|---|---|
| 火花塞间隙(mm) | 0.7-0.8 | P.10 |
| 最低空载稳定转速怠速(r/min) | ≤1440 | P.11 |
| 气门间隙(mm) | 进气门：0.15±0.02<br>排气门：0.20±0.02 | 咨询经销商 |
| 其他规格 | 不需调整 | |

印刷无效

## 线路图

带机油报警器非电启动式

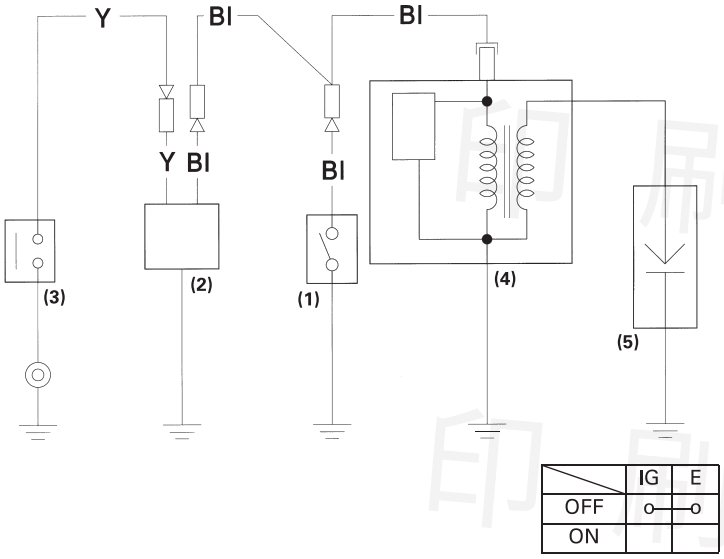


(1)熄火开关

(2)机油报警装置

(3)机油油位开关

(4)点火线圈

(5)火花塞

| | | | |
|---|---|---|---|
| Bl | 黑 | Br | 褐色 |
| Y | 黄 | O | 橙色 |
| Bu | 蓝 | Lb | 天蓝色 |
| G | 绿 | Lg | 浅绿色 |
| R | 红 | P | 桃红色 |
| W | 白 | Gr | 灰色 |

HONDA

**本田动力（中国）有限公司**
地址：中国重庆市两江新区观月南路1号
邮编：401120
服务电话：4001800050/023-62793221
零件电话：023-62838501/62793199

中YJ YJ A 000 00 00 00
PRINTED IN CHINA

印刷无效